D-Sub Connectors
XM3B-LS

Space-saving 9-pin Slim D-sub Socket Connectors for PCB use

- Board mounting area is reduced by 33% (compared with previous XM3 models) using a depth of 8.4 mm.
- D-sub sockets with nine right-angle DIP terminals.
- Mounting board thickness of either 1.6 mm or 1.0 mm (from difference in lock pin structure).
- RoHS Compliant

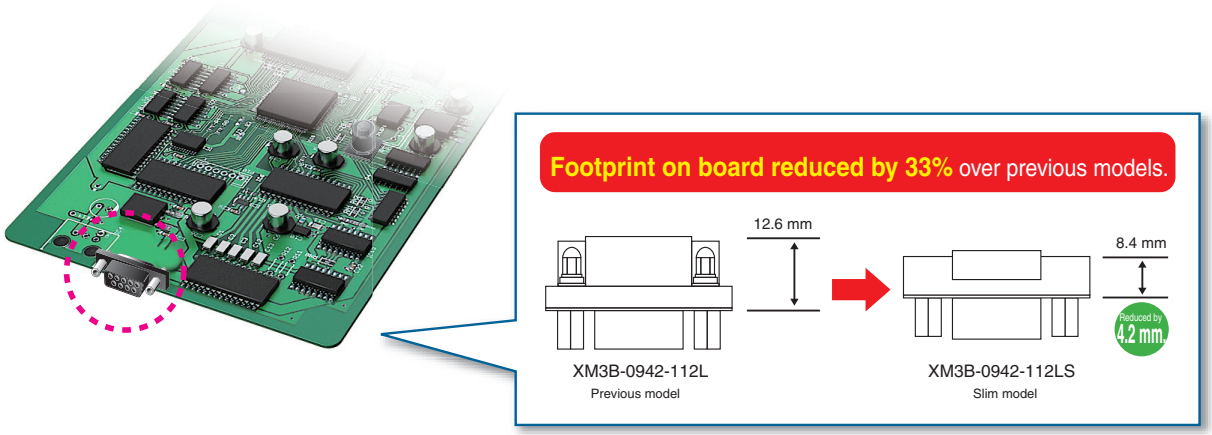

Ordering Information

Appearance		
No. of contacts	Anchor 2 (Hexagonal): M2.6 x 0.45 metric screws (Included)	
	Model	**Minimum order Quantity**
9	**XM3B-0942-112LS**	80

Specifications

■ Ratings and Characteristics

Rated Current	3 A
Rated Voltage	300 VAC
Contact Resistance	20 mΩ max. (at 20 mVDC, 100 mA max.)
Insulation Resistance	1,000 MΩ min. (at 500 VDC for 1 min.)
Dielectric Strength	1,000 VAC for 1 min (leakage current: 1 mA max.
Insertion Durability	100 times
Operating Temperature	-25 to 105°C (with no icing or condensation)

■ Materials and Finish

Housing	Fiber-glass reinforced PBT resin (UL94V-0)/black
Contacts	Phosphor Bronze / nickel base, flash gold plated
Shell	Steel/nickel plated
Anchors	Steel/nickel plated
Lock pin grounding feature	Brass/tin plated

Dimensions

XM3B-0942-112LS

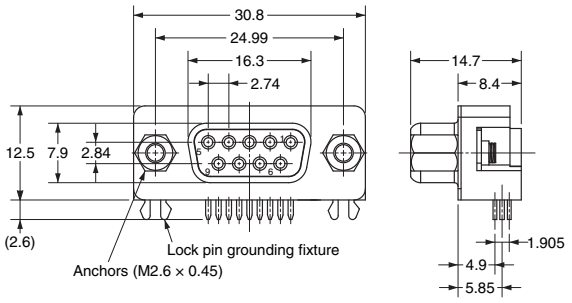

Mounting Holes (bottom view)

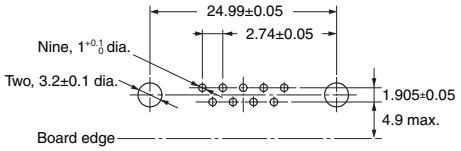

Panel Cutout

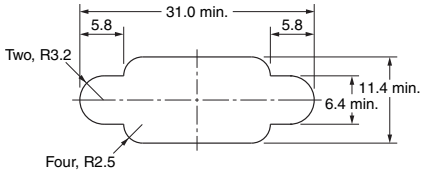

Note: applicable panel thickness is 1.2 mm max.

Precautions

■ Correct Use

Insert the connector into the board and then simultaneously dip-solder the connector terminals and lock pins to the board.

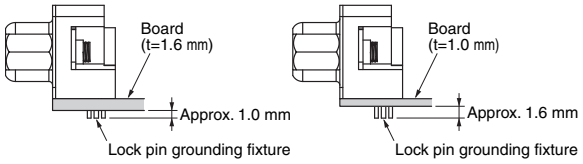

Automatic Soldering

Automated soldering conditions (Jet Flow);

- Soldering Temperature:250 ± 5°C
- Continuous soldering time: 5 ± 1 s max.

MEMO

All sales are subject to Omron Electronic Components LLC standard terms and conditions of sale, which can be found at http://www.components.omron.com/components/web/webfiles.nsf/sales_terms.html

ALL DIMENSIONS SHOWN ARE IN MILLIMETERS.
To convert millimeters into inches, multiply by 0.03937. To convert grams into ounces, multiply by 0.03527.

OMRON®

OMRON ELECTRONIC COMPONENTS LLC
55 E. Commerce Drive, Suite B
Schaumburg, IL 60173
847-882-2288

OMRON ON-LINE
Global - http://www.omron.com
USA - http://www.components.omron.com

Cat. No. G020-E-02 10/12 Specifications subject to change without notice Printed in USA

Компания «ЭлектроПласт» предлагает заключение долгосрочных отношений при поставках импортных электронных компонентов на взаимовыгодных условиях!

Наши преимущества:

- Оперативные поставки широкого спектра электронных компонентов отечественного и импортного производства напрямую от производителей и с крупнейших мировых складов;
- Поставка более 17-ти миллионов наименований электронных компонентов;
- Поставка сложных, дефицитных, либо снятых с производства позиций;
- Оперативные сроки поставки под заказ (от 5 рабочих дней);
- Экспресс доставка в любую точку России;
- Техническая поддержка проекта, помощь в подборе аналогов, поставка прототипов;
- Система менеджмента качества сертифицирована по Международному стандарту ISO 9001;
- Лицензия ФСБ на осуществление работ с использованием сведений, составляющих государственную тайну;
- Поставка специализированных компонентов (Xilinx, Altera, Analog Devices, Intersil, Interpoint, Microsemi, Aeroflex, Peregrine, Syfer, Eurofarad, Texas Instrument, Miteq, Cobham, E2V, MA-COM, Hittite, Mini-Circuits,General Dynamics и др.);

Помимо этого, одним из направлений компании «ЭлектроПласт» является направление «Источники питания». Мы предлагаем Вам помощь Конструкторского отдела:

- Подбор оптимального решения, техническое обоснование при выборе компонента;
- Подбор аналогов;
- Консультации по применению компонента;
- Поставка образцов и прототипов;
- Техническая поддержка проекта;
- Защита от снятия компонента с производства.

Как с нами связаться

Телефон: 8 (812) 309 58 32 (многоканальный)
Факс: 8 (812) 320-02-42
Электронная почта: org@eplast1.ru
Адрес: 198099, г. Санкт-Петербург, ул. Калинина, дом 2, корпус 4, литера А.