THIS DRAWING IS UNPUBLISHED. RELEASED FOR PUBLICATION 20
© COPYRIGHT 20 BY - ALL RIGHTS RESERVED.

REVISIONS

| P | LTR | DESCRIPTION | DATE | DWN | APVD |
|---|---|---|---|---|---|
| | A | INITIAL RELEASE | 22SEP2019 | HW | XX |
| | A1 | ECR-17-002485 ADD NEW PN | 04MAR2017 | BP | CW |
| | A2 | ECR-17-005215 ADD NEW PN | 04APR2017 | GW | CW |
| | | | | | |

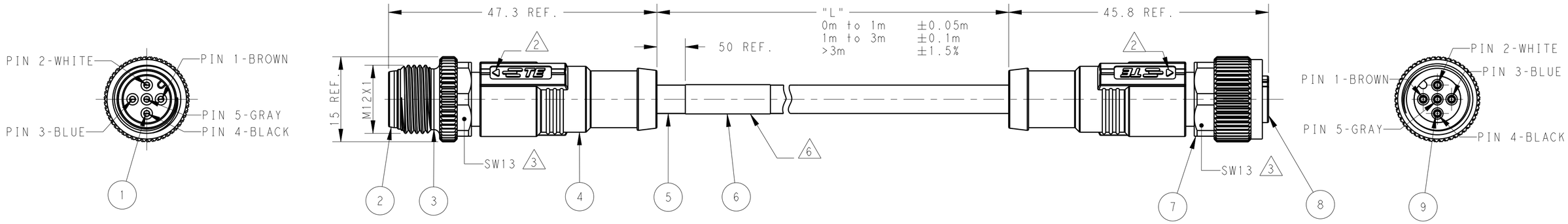


| ITEM | DESCRIPTION | MATERIAL | OTHERS |
|---|---|---|---|
| 1 | MALE CONTACT | COPPER ALLOY | FLASH GOLD |
| 2 | MALE HOUSING | NYLON | BLACK |
| 3 | MALE NUT | COPPER ALLOY | NICKEL PLATED |
| 4 | OVER-MOLDING | POLYURETHANE | BLUE |
| 5 | CABLE | - | - |
| 6 | LABEL | - | - |
| 7 | FEMALE NUT | COPPER ALLOY | NICKEL PLATED |
| 8 | FEMALE HOUSING | NYLON | BLACK |
| 9 | FEMALE CONTACT | COPPER ALLOY | FLASH GOLD |

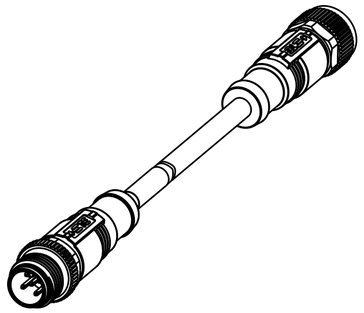

NOTE:
1. TECHNICAL DATA: SEE TABLE 1
2. CODE POSITION INDICATOR
3. RECOMMENDED TORQUE 0.6 Nm
4. -**:CABLE LENGTH
   -0.5:0.5M,
   -1.0:1.0M,
   -1.5:1.5M,
   -3.0:3.0M,
   -5.0:5.0M,
   -7.0:7.0M,
   -10.0:10.0M,
5. CABLE ASSEMBLY TO BE PACKAGED IN POLYBAGS
6. LABEL CONTAINS: PN, DATE CODE...
7. -00X:FOR CABLE LENGTH , SEE TABLE 1 AND REFER TO LENGH"L".

注释：
1. 技术参数：参考表1
2. CODE位置指示
3. 推荐扭矩0.6 Nm
4. -**：线缆长度
   -0.5:0.5M,
   -1.0:1.0M,
   -1.5:1.5M,
   -3.0:3.0M,
   -5.0:5.0M,
   -7.0:7.0M,
   -10.0:10.0M,
5. 线缆组件塑料袋包装
6. 标签包含： 产品编号， 日期代码...
7. -00X：线缆长度，参考表2，参照长度"L"

| TABLE 1: TECHNICAL DATA | T41521X3002-00X | T41521X3003-00X | T41521X3004-00X | T41521X3005-00X |
|---|---|---|---|---|
| RATED VOLTAGE | 250V | | | 60V |
| RATED IMPULSE VOLTAGE | 2500V | | | 1500V |
| RATED CURRENT | 4A | | | |
| POLLUTION DEGREE | 3 | | | |
| OVERVOLTAGE CATEGORY | II | | | |
| MATERIAL GROUP | II | | | |
| DEGREE OF PROTECTION | IP67 | | | |

PIN ARRANGEMENT
A-CODE

| T41521X3002-00X | T41521X3003-00X | T41521X3004-00X | T41521X3005-00X |
|---|---|---|---|

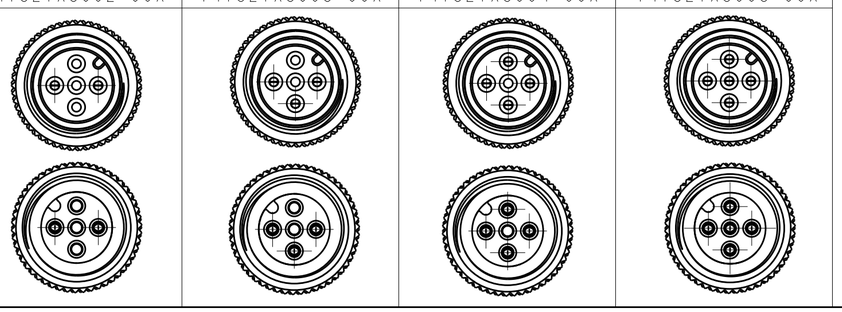

| CABLE CHARACTERISTIC | LENGTH "L" | CABLE TEMP. RANGE | JACKET COLOR | JACKET MATERIAL | TYPE | POS. | TE PN SEE LENGTH "L" |
|---|---|---|---|---|---|---|---|
| WIRES: 0.34mm^2(22AWG)<br>WIRE COLOR: WH/BR/BK/BL/GR<br>OD: APPROX.4.5MM FOR 2P/3P<br>APPROX.5.0MM FOR 4P/5P | STANDARD:<br>-001:0.5 M<br>-002:1.0 M<br>-003:1.5 M<br>-004:3.0 M<br>-005:5.0 M<br>-006:7.0 M<br>-007:10.0 M<br>CUSTOMIZATION:<br>-**0:**.0 M<br>-**5:**.5 M | FIXED:<br>-10°C~+80°C<br>FLXIBLE:<br>-5°C~+80°C | GRAY | PVC (UL) | RPC-M12-5MS-**4-M12-5FS-PVC1 | 5 | T4152173005-00X7 |
| | | | | | RPC-M12-4MS-**4-M12-4FS-PVC1 | 4 | T4152173004-00X7 |
| | | | | | RPC-M12-3MS-**4-M12-3FS-PVC1 | 3 | T4152173003-00X7 |
| | | | | | RPC-M12-2MS-**4-M12-2FS-PVC1 | 2 | T4152173002-00X7 |
| | | FIXED:<br>-40°C~+80°C<br>FLXIBLE:<br>-25°C~+80°C | YELLOW | PUR(UL) | RPC-M12-3MS-**4-M12-3FS-PUR2 | 3 | T4152183003-00X7 |
| | | | GRAY | PUR (UL) | RPC-M12-5MS-**4-M12-5FS-PUR | 5 | T4152123005-00X7 |
| | | | | | RPC-M12-4MS-**4-M12-4FS-PUR | 4 | T4152123004-00X7 |
| | | | | | RPC-M12-3MS-**4-M12-3FS-PUR | 3 | T4152123003-00X7 |
| | | | | | RPC-M12-2MS-**4-M12-2FS-PUR | 2 | T4152123002-00X7 |
| | | FIXED:<br>-10°C~+80°C<br>FLXIBLE:<br>-5°C~+80°C | BLACK | PVC (UL) | RPC-M12-5MS-**4-M12-5FS-PVC | 5 | T4152113005-00X7 |
| | | | | | RPC-M12-4MS-**4-M12-4FS-PVC | 4 | T4152113004-00X7 |
| | | | | | RPC-M12-3MS-**4-M12-3FS-PVC | 3 | T4152113003-00X7 |
| | | | | | RPC-M12-2MS-**4-M12-2FS-PVC | 2 | T4152113002-00X7 |

THIS DRAWING IS A CONTROLLED DOCUMENT.

DIMENSIONS: mm

TOLERANCES UNLESS OTHERWISE SPECIFIED:
0 PLC ±-
1 PLC ±-
2 PLC ±-
3 PLC ±-
4 PLC ±-
ANGLES ±-

MATERIAL - -
FINISH - -

DWN HAO WANG 22SEP2016
CHK KOBBY ZHAO 22SEP2016
APVD XIANG XU 22SEP2016
PRODUCT SPEC 108-106140
APPLICATION SPEC -
WEIGHT -

TE Connectivity

NAME M12X1 MALE STR. TO FEMALE STR. A-CODE, UNSHIELDED,

| SIZE | CAGE CODE | DRAWING NO | RESTRICTED TO |
|---|---|---|---|
| A2 | - | C-T41521X30XX00X | - |

CUSTOMER DRAWING SCALE 1:1 SHEET 1 OF 1 REV A2

1471-9 (3/13)

Компания «ЭлектроПласт» предлагает заключение долгосрочных отношений при поставках импортных электронных компонентов на взаимовыгодных условиях!

Наши преимущества:

- Оперативные поставки широкого спектра электронных компонентов отечественного и импортного производства напрямую от производителей и с крупнейших мировых складов;
- Поставка более 17-ти миллионов наименований электронных компонентов;
- Поставка сложных, дефицитных, либо снятых с производства позиций;
- Оперативные сроки поставки под заказ (от 5 рабочих дней);
- Экспресс доставка в любую точку России;
- Техническая поддержка проекта, помощь в подборе аналогов, поставка прототипов;
- Система менеджмента качества сертифицирована по Международному стандарту ISO 9001;
- Лицензия ФСБ на осуществление работ с использованием сведений, составляющих государственную тайну;
- Поставка специализированных компонентов (Xilinx, Altera, Analog Devices, Intersil, Interpoint, Microsemi, Aeroflex, Peregrine, Syfer, Eurofarad, Texas Instrument, Miteq, Cobham, E2V, MA-COM, Hittite, Mini-Circuits,General Dynamics и др.);

Помимо этого, одним из направлений компании «ЭлектроПласт» является направление «Источники питания». Мы предлагаем Вам помощь Конструкторского отдела:

- Подбор оптимального решения, техническое обоснование при выборе компонента;
- Подбор аналогов;
- Консультации по применению компонента;
- Поставка образцов и прототипов;
- Техническая поддержка проекта;
- Защита от снятия компонента с производства.

**Как с нами связаться**

**Телефон:** 8 (812) 309 58 32 (многоканальный)
**Факс:** 8 (812) 320-02-42
**Электронная почта:** org@eplast1.ru
**Адрес:** 198099, г. Санкт-Петербург, ул. Калинина, дом 2, корпус 4, литера А.