THIS DRAWING IS UNPUBLISHED. RELEASED FOR PUBLICATION 20
© COPYRIGHT 20 BY - ALL RIGHTS RESERVED.

REVISIONS

P	LTR	DESCRIPTION	DATE	DWN	APVD
	A	INITIAL RELEASE	22SEP2019	HW	XX
	A1	ECR-17-002485 ADD NEW PN	04MAR2017	BP	CW
	A2	ECR-17-005215 ADD NEW PN	04APR2017	GW	CW

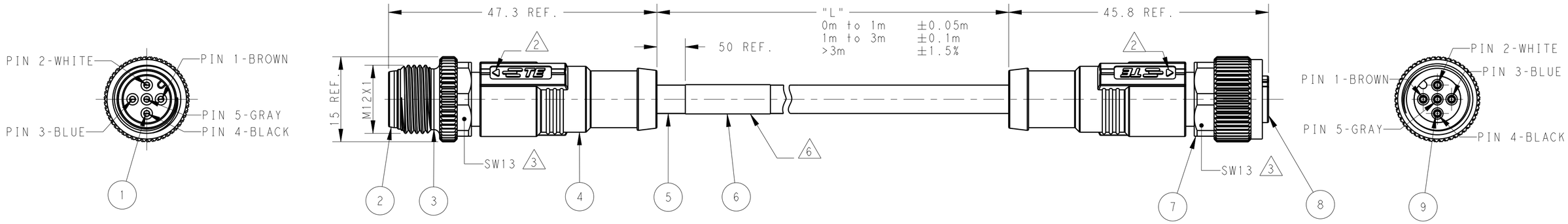

ITEM	DESCRIPTION	MATERIAL	OTHERS
1	MALE CONTACT	COPPER ALLOY	FLASH GOLD
2	MALE HOUSING	NYLON	BLACK
3	MALE NUT	COPPER ALLOY	NICKEL PLATED
4	OVER-MOLDING	POLYURETHANE	BLUE
5	CABLE	-	-
6	LABEL	-	-
7	FEMALE NUT	COPPER ALLOY	NICKEL PLATED
8	FEMALE HOUSING	NYLON	BLACK
9	FEMALE CONTACT	COPPER ALLOY	FLASH GOLD

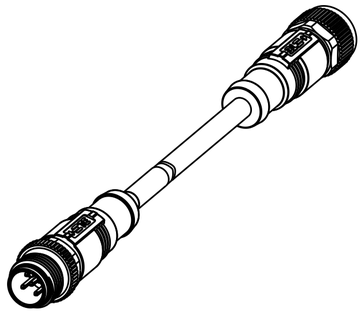

NOTE:
1. TECHNICAL DATA: SEE TABLE 1
2. CODE POSITION INDICATOR
3. RECOMMENDED TORQUE 0.6 Nm
4. -**:CABLE LENGTH
   -0.5:0.5M,
   -1.0:1.0M,
   -1.5:1.5M,
   -3.0:3.0M,
   -5.0:5.0M,
   -7.0:7.0M,
   -10.0:10.0M,
5. CABLE ASSEMBLY TO BE PACKAGED IN POLYBAGS
6. LABEL CONTAINS: PN, DATE CODE...
7. -00X:FOR CABLE LENGTH , SEE TABLE 1 AND REFER TO LENGH"L".

注释：
1. 技术参数：参考表1
2. CODE位置指示
3. 推荐扭矩0.6 Nm
4. -**：线缆长度
   -0.5:0.5M,
   -1.0:1.0M,
   -1.5:1.5M,
   -3.0:3.0M,
   -5.0:5.0M,
   -7.0:7.0M,
   -10.0:10.0M,
5. 线缆组件塑料袋包装
6. 标签包含： 产品编号， 日期代码...
7. -00X：线缆长度，参考表2，参照长度"L"

TABLE 1: TECHNICAL DATA	T41521X3002-00X	T41521X3003-00X	T41521X3004-00X	T41521X3005-00X
RATED VOLTAGE	250V			60V
RATED IMPULSE VOLTAGE	2500V			1500V
RATED CURRENT	4A			
POLLUTION DEGREE	3			
OVERVOLTAGE CATEGORY	II			
MATERIAL GROUP	II			
DEGREE OF PROTECTION	IP67			

PIN ARRANGEMENT
A-CODE

T41521X3002-00X	T41521X3003-00X	T41521X3004-00X	T41521X3005-00X

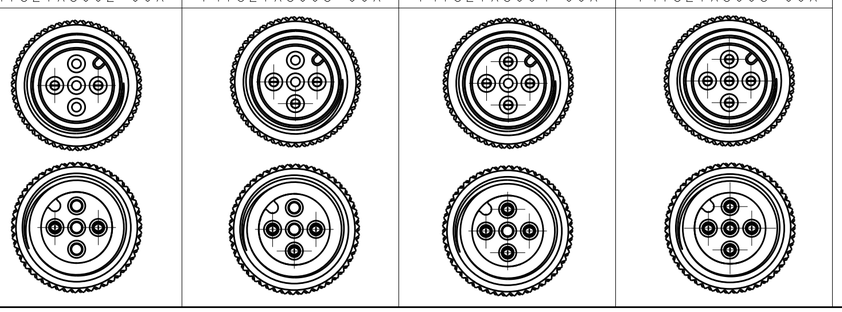

CABLE CHARACTERISTIC	LENGTH "L"	CABLE TEMP. RANGE	JACKET COLOR	JACKET MATERIAL	TYPE	POS.	TE PN SEE LENGTH "L"
WIRES: 0.34mm^2(22AWG) WIRE COLOR: WH/BR/BK/BL/GR OD: APPROX.4.5MM FOR 2P/3P APPROX.5.0MM FOR 4P/5P	STANDARD: -001:0.5 M -002:1.0 M -003:1.5 M -004:3.0 M -005:5.0 M -006:7.0 M -007:10.0 M CUSTOMIZATION: -**0:**.0 M -**5:**.5 M	FIXED: -10°C~+80°C FLXIBLE: -5°C~+80°C	GRAY	PVC (UL)	RPC-M12-5MS-**4-M12-5FS-PVC1	5	T4152173005-00X7
					RPC-M12-4MS-**4-M12-4FS-PVC1	4	T4152173004-00X7
					RPC-M12-3MS-**4-M12-3FS-PVC1	3	T4152173003-00X7
					RPC-M12-2MS-**4-M12-2FS-PVC1	2	T4152173002-00X7
		FIXED: -40°C~+80°C FLXIBLE: -25°C~+80°C	YELLOW	PUR(UL)	RPC-M12-3MS-**4-M12-3FS-PUR2	3	T4152183003-00X7
			GRAY	PUR (UL)	RPC-M12-5MS-**4-M12-5FS-PUR	5	T4152123005-00X7
					RPC-M12-4MS-**4-M12-4FS-PUR	4	T4152123004-00X7
					RPC-M12-3MS-**4-M12-3FS-PUR	3	T4152123003-00X7
					RPC-M12-2MS-**4-M12-2FS-PUR	2	T4152123002-00X7
		FIXED: -10°C~+80°C FLXIBLE: -5°C~+80°C	BLACK	PVC (UL)	RPC-M12-5MS-**4-M12-5FS-PVC	5	T4152113005-00X7
					RPC-M12-4MS-**4-M12-4FS-PVC	4	T4152113004-00X7
					RPC-M12-3MS-**4-M12-3FS-PVC	3	T4152113003-00X7
					RPC-M12-2MS-**4-M12-2FS-PVC	2	T4152113002-00X7

THIS DRAWING IS A CONTROLLED DOCUMENT.

DIMENSIONS: mm

TOLERANCES UNLESS OTHERWISE SPECIFIED:
0 PLC ±-
1 PLC ±-
2 PLC ±-
3 PLC ±-
4 PLC ±-
ANGLES ±-

MATERIAL - -
FINISH - -

DWN HAO WANG 22SEP2016
CHK KOBBY ZHAO 22SEP2016
APVD XIANG XU 22SEP2016
PRODUCT SPEC 108-106140
APPLICATION SPEC -
WEIGHT -

TE Connectivity

NAME M12X1 MALE STR. TO FEMALE STR. A-CODE, UNSHIELDED,

SIZE	CAGE CODE	DRAWING NO	RESTRICTED TO
A2	-	C-T41521X30XX00X	-

CUSTOMER DRAWING SCALE 1:1 SHEET 1 OF 1 REV A2

1471-9 (3/13)

Компания «ЭлектроПласт» предлагает заключение долгосрочных отношений при поставках импортных электронных компонентов на взаимовыгодных условиях!

Наши преимущества:

- Оперативные поставки широкого спектра электронных компонентов отечественного и импортного производства напрямую от производителей и с крупнейших мировых складов;
- Поставка более 17-ти миллионов наименований электронных компонентов;
- Поставка сложных, дефицитных, либо снятых с производства позиций;
- Оперативные сроки поставки под заказ (от 5 рабочих дней);
- Экспресс доставка в любую точку России;
- Техническая поддержка проекта, помощь в подборе аналогов, поставка прототипов;
- Система менеджмента качества сертифицирована по Международному стандарту ISO 9001;
- Лицензия ФСБ на осуществление работ с использованием сведений, составляющих государственную тайну;
- Поставка специализированных компонентов (Xilinx, Altera, Analog Devices, Intersil, Interpoint, Microsemi, Aeroflex, Peregrine, Syfer, Eurofarad, Texas Instrument, Miteq, Cobham, E2V, MA-COM, Hittite, Mini-Circuits,General Dynamics и др.);

Помимо этого, одним из направлений компании «ЭлектроПласт» является направление «Источники питания». Мы предлагаем Вам помощь Конструкторского отдела:

- Подбор оптимального решения, техническое обоснование при выборе компонента;
- Подбор аналогов;
- Консультации по применению компонента;
- Поставка образцов и прототипов;
- Техническая поддержка проекта;
- Защита от снятия компонента с производства.

Как с нами связаться

Телефон: 8 (812) 309 58 32 (многоканальный)
Факс: 8 (812) 320-02-42
Электронная почта: org@eplast1.ru
Адрес: 198099, г. Санкт-Петербург, ул. Калинина, дом 2, корпус 4, литера А.