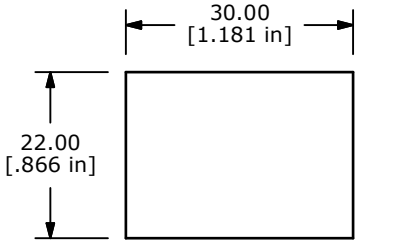

SUGGESTED PANEL CUTOUT
SUGGESTED PANEL THICKNESS
1.0mm TO 2.0mm

SWITCH FUNCTION	
POS. 1	POS. 2
OFF	ON
OPEN	2-1, 5-4

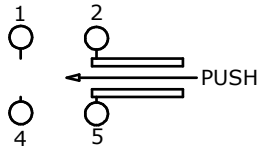

CIRCUIT DIAGRAM

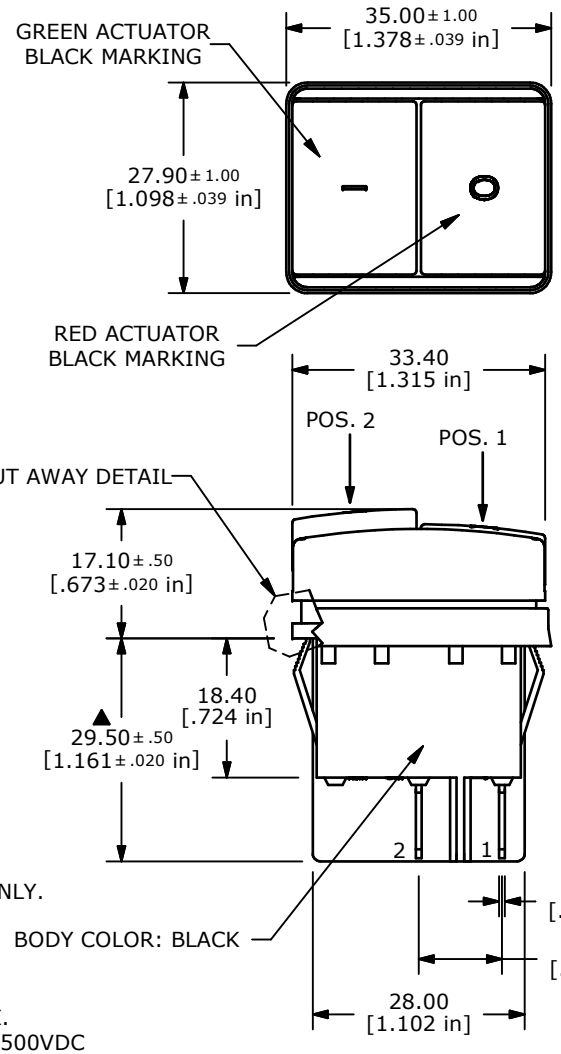

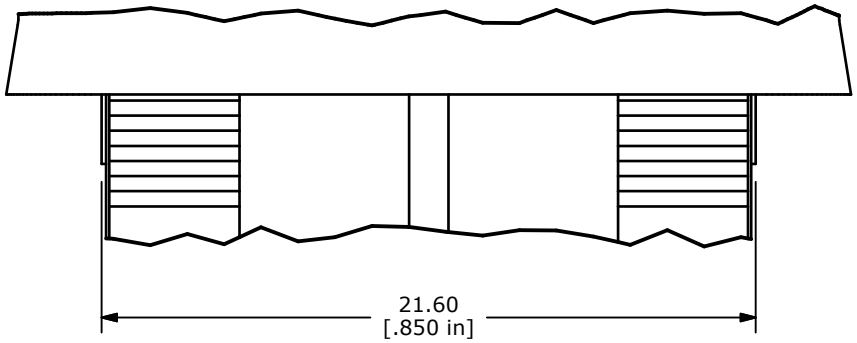

DETAIL A

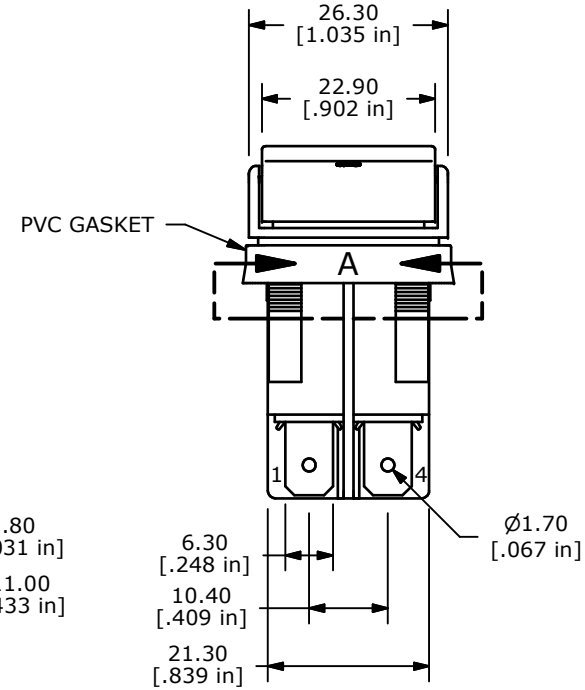

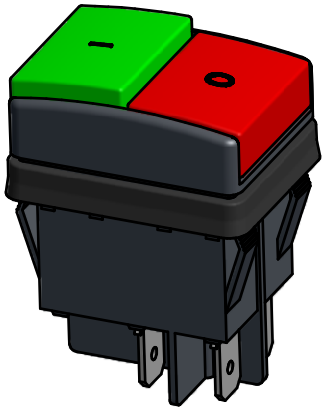

NOTE:
1. ALL DIMENSIONS IN MM [INCH]
2. GENERAL TOLERANCE: X.X = 0.4
   X.XX = 0.25
3. TERMINAL NO'S FOR REFERENCE ONLY.
4. ▲ CONTACT RATINGS:
   ANSI/UL 508 (E195908)
   20A 125VAC [cURus]
   12A 250VAC [cURus]
5. CONTACT RESISTANCE: 50mΩ MAX.
6. INSULATION RESISTANCE: 5MΩ @ 500VDC
7. DIELECTRIC STRENGTH: 1,500VAC FOR 1 MINUTE
8. ELERTICAL LIFE: 6,000 CYCLES
9. OPERATING TEMP: 0°C TO 85°C
10. ▲ DENOTE CRITICAL PARAMETER
11. 2002/95/EC (ROHS) COMPLIANT
12. INGRESS PROTECTION: IP54

REV	PCR NO	DESCRIPTION	DATE	BY
A	21492	RELEASE FOR PRODUCTION	6/25/14	EBP

THE INFORMATION CONTAINED IN THIS DOCUMENT IS PROPRIETARY TO E-SWITCH AND IS NOT TO BE COPIED OR TRANSFERRED

E-SWITCH®

TITLE PB242D1A11

SCALE	DATE	DR	DWG	REV
	6/25/2014	EBP	34-PB242D1A11	A

Компания «ЭлектроПласт» предлагает заключение долгосрочных отношений при поставках импортных электронных компонентов на взаимовыгодных условиях!

Наши преимущества:

- Оперативные поставки широкого спектра электронных компонентов отечественного и импортного производства напрямую от производителей и с крупнейших мировых складов;
- Поставка более 17-ти миллионов наименований электронных компонентов;
- Поставка сложных, дефицитных, либо снятых с производства позиций;
- Оперативные сроки поставки под заказ (от 5 рабочих дней);
- Экспресс доставка в любую точку России;
- Техническая поддержка проекта, помощь в подборе аналогов, поставка прототипов;
- Система менеджмента качества сертифицирована по Международному стандарту ISO 9001;
- Лицензия ФСБ на осуществление работ с использованием сведений, составляющих государственную тайну;
- Поставка специализированных компонентов (Xilinx, Altera, Analog Devices, Intersil, Interpoint, Microsemi, Aeroflex, Peregrine, Syfer, Eurofarad, Texas Instrument, Miteq, Cobham, E2V, MA-COM, Hittite, Mini-Circuits,General Dynamics и др.);

Помимо этого, одним из направлений компании «ЭлектроПласт» является направление «Источники питания». Мы предлагаем Вам помощь Конструкторского отдела:

- Подбор оптимального решения, техническое обоснование при выборе компонента;
- Подбор аналогов;
- Консультации по применению компонента;
- Поставка образцов и прототипов;
- Техническая поддержка проекта;
- Защита от снятия компонента с производства.

Как с нами связаться

Телефон: 8 (812) 309 58 32 (многоканальный)
Факс: 8 (812) 320-02-42
Электронная почта: org@eplast1.ru
Адрес: 198099, г. Санкт-Петербург, ул. Калинина, дом 2, корпус 4, литера А.