RADIALL® COAXIAL department	TECHNICAL DATA	R280.751.000	
		Issue : 0449 B	Page
GLASS SEAL PIN .012(0.30) DIA		SERIES: ACC	1 / 3

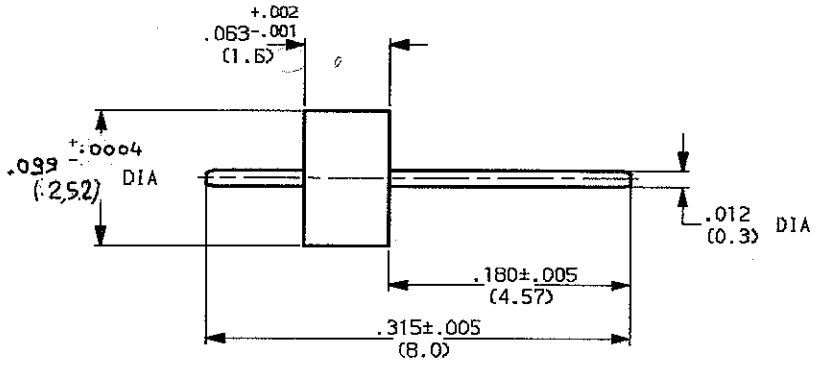

MOUNTING HOLE

See page 2 and 3.

WEIGHT 0.007 oz (0.2g)

CABLES : -

CHARACTERISTICS

NOMINAL IMPEDANCE	50	Ω
FREQUENCY RANGE	0-18	GHz
TEMPERATURE RATING	-65/+200	°C
VSWR	1.02 + 0.003xF(GHz)	Max
(Applicable for mounting B(see page 3))		
RF INSERTION LOSS	NA	√F dB Maxi
VOLTAGE RATING	335	Vrms Maxi
DIELECTRIC WITHSTANDING VOLTAGE	1000	Vrms mini
INSULATION RESISTANCE	NA	MΩ mini
HERMETIC SEAL	10-8	cc/s Atm.cm3/s
LEAKAGE (pressurized only)	NA	psi MPa
-		
-		-

STANDARDISATION

CABLE RETENTION	NA	Lb mini N
CENTER CONTACT RETENTION		
Axial force - mating end	4.5 20	Lb mini N
Axial force - opposite end	4.5 20	Lb mini N
Torque (Min)	NA	Inch.oz cm.N
RECOMMENDED TORQUES		
Mating	NA	inch.Lb cm.N
Panel nut	NA	inch.Lb cm.N
Clamp nut	NA	inch.Lb cm.N

CONSTRUCTION

CONNECTOR PARTS	MATERIALS	FINISH
BODY	-	-
OUTER CONTACT	FERRO-NICKEL	GOLD OVER NICKEL
CENTER CONTACT	FERRO-NICKEL	GOLD OVER NICKEL
INSULATORS	MATCHED GLASS	-
-	-	-
-	-	-
-	-	-
-	-	-
-	-	-

ISSUE	REVISION No	DESCRIPTION	BY	DATE
.	.	.	.	.
.	.	.	.	.
.	.	.	.	.
9731	97.05.013	Ø2,51 -> Ø 2,52 (VICNARD)	TRIPIER	28.07.97

Initiated on 06.NOV.91

Superseded on __-__-__

The information given here is subject to change without notice. Design changes may be in order to improve the product.

RADIALL®

RECOMMENDED MOUNTING HOLE DETAIL

FLANGE RECEPTACLE

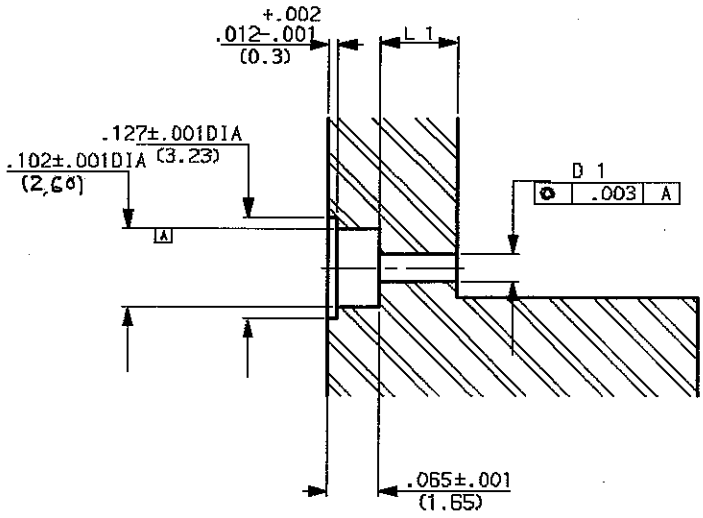

RECEPTACLE SCREW

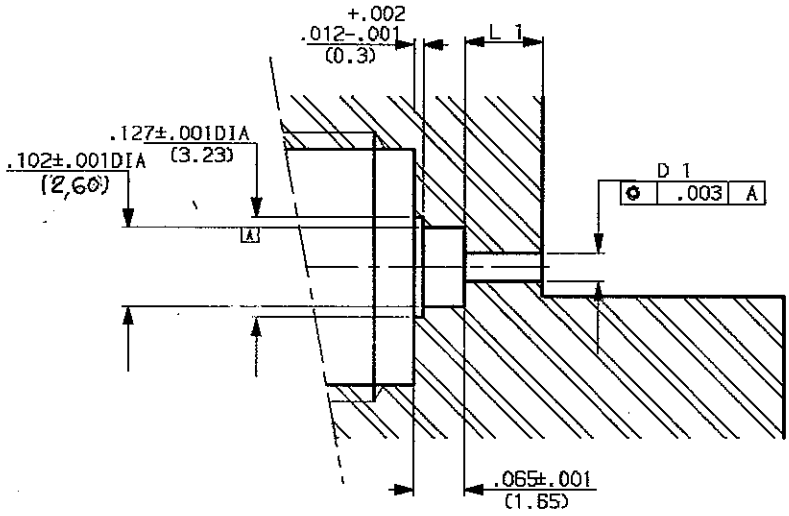

D1 and L1 dimensions have to be determined according to each application.

We advise of two following case: (see page 3)

- using of the R280 469 removable socket :

  D1 = .079 + or -.0008 L1 = .1 + or -.004

- the bead pin is directly welded on the track :

  D1 = .0276 + or -.0008

  L1 = from .040 to .157 according to customer's design criteria.

ISSUE	REVISION No	DESCRIPTION	BY	DATE
.	.	.	.	.
.	.	.	.	.
.	.	.	.	.
9731	97.05.013	DIA 2,59 --> DIA 2,60	TRIPIER	28.07.97

RADIALL COAXIAL department	TECHNICAL DATA	R280 751 000	
		Issue : 0449 B	Page
SOLDER GLASS SEAL PIN .012 (0.3) DIA		SERIES: ACC	03/03

ASSEMBLY INSTRUCTIONS

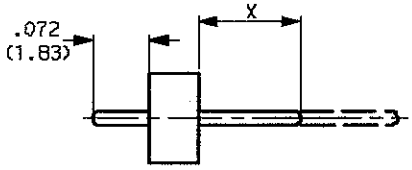

MOUNTING A: WITH REMOVABLE CONTACT

X= .079(2)±.020

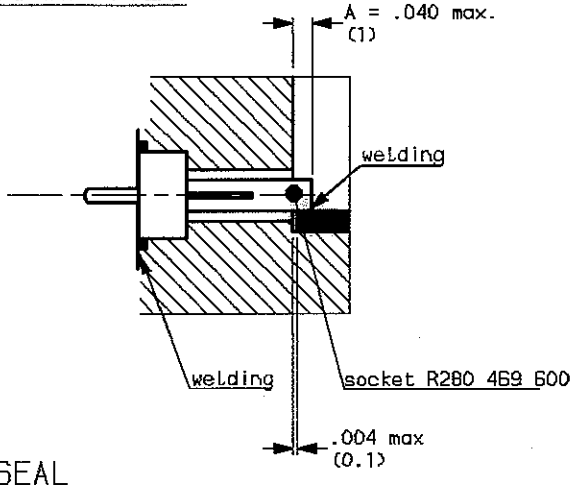

MOUNTING B: WITH SEAL ONLY

X= L1 + A

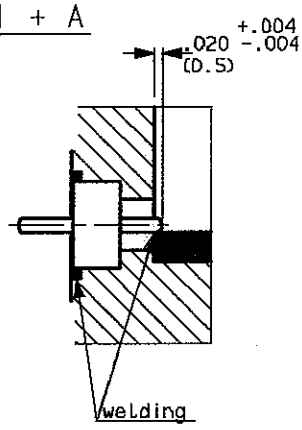

GLASS SEAL

1 - Ajust X by cutting the pin if necessary.
2 - Introduce the glass bead into its housing as here above (with the mounted socket)
3 - Weld the ring by putting a welding wire in the groove.
4 - Weld the pin (or socket) on the track. Beware of putting too much welding!

IMPORTANT: for maximum RF characteristics the link track/pin must be as thin as possible. We advise you to respect rigourously the A dimension, by welding accurately the bead pin directly on the track (right drawing).

CONNECTOR

-FLANGE RECEPTACLE:Set up the EMI gasket in the connector groove.
Put the connector on the housing while introducing the bead pin into socket, then mount the fixtures of the flange.

- SCREW RECEPTACLE:Screw the connector into the housing.
(Tooling and torque ,see the following board)

	TOOLING		TORQUE
SMA	Jack receptacle	R282.341.010	17 inch-pounds
	Plug receptacle	R282.342	
BMA	Jack receptacle	R282.322	25 inch-pounds
	Plug receptacle	R282.340	

ISSUE	REVISION No	DESCRIPTION	BY	DATE
.	.	.	.	.
.	.	.	.	.
.	.	.	.	.
.	.	.	.	.

Initiated on 06-NOV.91	The information given here is subject to change without notice. Design changes may be in order to improve the product.	RADIALL
Superseded on __-__-__		

Meynier COAX COAX 10:1 A3 US 0.1 /user/COAX.V/plans/a.AFtor(gina)A3-980B 2

Компания «ЭлектроПласт» предлагает заключение долгосрочных отношений при поставках импортных электронных компонентов на взаимовыгодных условиях!

Наши преимущества:

- Оперативные поставки широкого спектра электронных компонентов отечественного и импортного производства напрямую от производителей и с крупнейших мировых складов;
- Поставка более 17-ти миллионов наименований электронных компонентов;
- Поставка сложных, дефицитных, либо снятых с производства позиций;
- Оперативные сроки поставки под заказ (от 5 рабочих дней);
- Экспресс доставка в любую точку России;
- Техническая поддержка проекта, помощь в подборе аналогов, поставка прототипов;
- Система менеджмента качества сертифицирована по Международному стандарту ISO 9001;
- Лицензия ФСБ на осуществление работ с использованием сведений, составляющих государственную тайну;
- Поставка специализированных компонентов (Xilinx, Altera, Analog Devices, Intersil, Interpoint, Microsemi, Aeroflex, Peregrine, Syfer, Eurofarad, Texas Instrument, Miteq, Cobham, E2V, MA-COM, Hittite, Mini-Circuits,General Dynamics и др.);

Помимо этого, одним из направлений компании «ЭлектроПласт» является направление «Источники питания». Мы предлагаем Вам помощь Конструкторского отдела:

- Подбор оптимального решения, техническое обоснование при выборе компонента;
- Подбор аналогов;
- Консультации по применению компонента;
- Поставка образцов и прототипов;
- Техническая поддержка проекта;
- Защита от снятия компонента с производства.

Как с нами связаться

Телефон: 8 (812) 309 58 32 (многоканальный)
Факс: 8 (812) 320-02-42
Электронная почта: org@eplast1.ru
Адрес: 198099, г. Санкт-Петербург, ул. Калинина, дом 2, корпус 4, литера А.