SMA 2.9 MALE - SMP FEMALE STR.ADAPTER

COND. 100

R191.967.002

Série : **ADAPT**

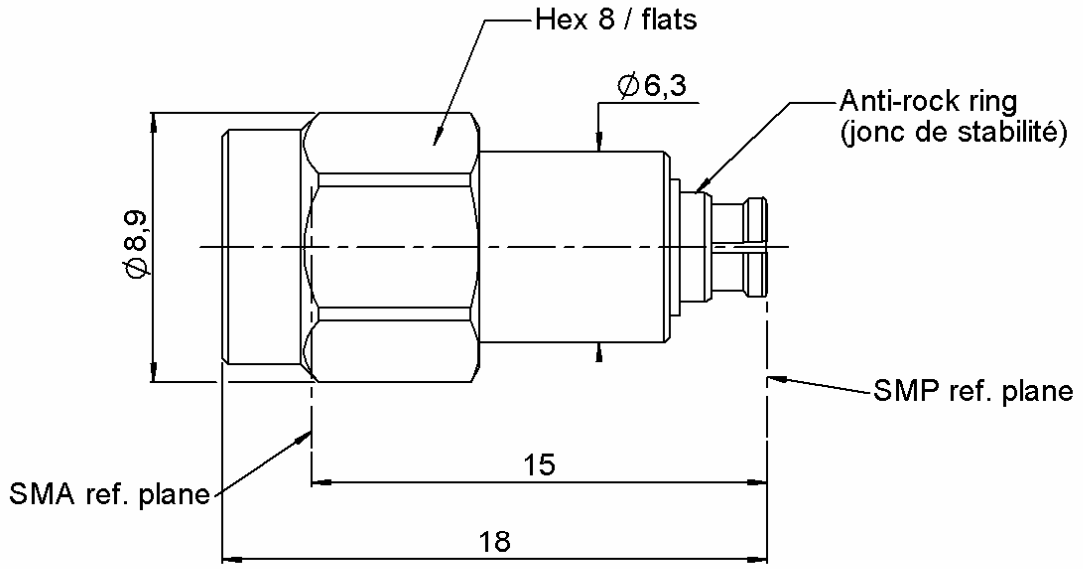

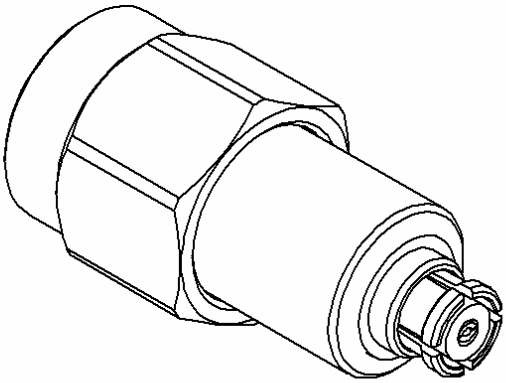

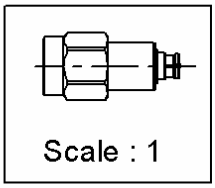

All dimensions are in mm.

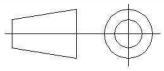

COMPONENTS	MATERIALS	PLATING (µm)
BODY	**STAINLESS STELL**	**PASSIVATED**
CENTER CONTACT	**BERYLLIUM COPPER**	**GOLD 1.27 OVER NICKEL 1.27**
OUTER CONTACT	**BERYLLIUM COPPER,BRASS**	**GOLD 0.2 OVER NICKEL 2**
INSULATOR	**PTFE+KAPTON**	
GASKET	**SILICONE RUBBER**	
OTHERS PARTS	**STAINLESS STELL**	**PASSIVATED**
-	-	-
-	-	-

Issue : 0823 B

In the effort to improve our products, we reserve the rights to make changes judged to be necessary.

RADIALL

SMA 2.9 MALE - SMP FEMALE STR.ADAPTER

COND. 100

R191.967.002

Série : **ADAPT**

PACKAGING

Standard	Unit	Other
100	**'W' option**	**Contact us**

SPECIFICATION

ELECTRICAL CHARACTERISTICS

Impedance		**50**	Ω
Frequency		**0-40**	GHz
VSWR	**1.5** +	**0,0000**	x F(GHz) Maxi
Insertion loss		**0.1**	√F(GHz) dB Maxi
RF leakage	- (	**NA**	- F(GHz)) dB Maxi
Voltage rating		**335**	Veff Maxi
Dielectric withstanding voltage		**500**	Veff mini
Insulation resistance		**5000**	MΩ mini

ENVIRONMENTAL

Operating	**-65/+165**	° C
Hermetic seal	**NA**	Atm.cm3/s
Panel leakage	**NA**	

MECHANICAL CHARACTERISTICS

Center contact retention			
Axial force – Mating end		**27**	N mini
Axial force – Opposite end		**27**	N mini
Torque		**NA**	N.cm mini
Recommended torque			
Mating	**SMA2.**	**110**	N.cm
	SMP	**0**	N.cm
	-	**0**	N.cm
Panel nut		**NA**	N.cm
Mating life		**100**	Cycles mini
Weight		**3,5800**	g

OTHER CHARACTERISTICS

Issue : 0823 B

In the effort to improve our products, we reserve the rights to make changes judged to be necessary.

RADIALL

Компания «ЭлектроПласт» предлагает заключение долгосрочных отношений при поставках импортных электронных компонентов на взаимовыгодных условиях!

Наши преимущества:

- Оперативные поставки широкого спектра электронных компонентов отечественного и импортного производства напрямую от производителей и с крупнейших мировых складов;
- Поставка более 17-ти миллионов наименований электронных компонентов;
- Поставка сложных, дефицитных, либо снятых с производства позиций;
- Оперативные сроки поставки под заказ (от 5 рабочих дней);
- Экспресс доставка в любую точку России;
- Техническая поддержка проекта, помощь в подборе аналогов, поставка прототипов;
- Система менеджмента качества сертифицирована по Международному стандарту ISO 9001;
- Лицензия ФСБ на осуществление работ с использованием сведений, составляющих государственную тайну;
- Поставка специализированных компонентов (Xilinx, Altera, Analog Devices, Intersil, Interpoint, Microsemi, Aeroflex, Peregrine, Syfer, Eurofarad, Texas Instrument, Miteq, Cobham, E2V, MA-COM, Hittite, Mini-Circuits,General Dynamics и др.);

Помимо этого, одним из направлений компании «ЭлектроПласт» является направление «Источники питания». Мы предлагаем Вам помощь Конструкторского отдела:

- Подбор оптимального решения, техническое обоснование при выборе компонента;
- Подбор аналогов;
- Консультации по применению компонента;
- Поставка образцов и прототипов;
- Техническая поддержка проекта;
- Защита от снятия компонента с производства.

Как с нами связаться

Телефон: 8 (812) 309 58 32 (многоканальный)
Факс: 8 (812) 320-02-42
Электронная почта: org@eplast1.ru
Адрес: 198099, г. Санкт-Петербург, ул. Калинина, дом 2, корпус 4, литера А.