THIS DRAWING IS UNPUBLISHED. RELEASED FOR PUBLICATION -
© COPYRIGHT 20 BY - ALL RIGHTS RESERVED.

LOC	DIST
CE	00

REVISIONS

P	LTR	DESCRIPTION	DATE	DWN	APVD
	N1	MINOR REVISION	11MAY2011	DLF	SB

SUPERCEDED BY: 1278949-2

1. MANUFACTURERS' INSTRUCTION SHEETS.
2. SHOULDER STRAP.
3. INSTRUCTION SHEETS 408-4020, 408-8925, 408-10103, 408-4066, 408-4457, 408-4471, 408-4555, AND 408-9860 EXPLAIN THE LightCrimp Plus LC TERMINATION TECHNIQUE AND ARE AVAILABLE FOR DOWNLOAD AT www.tycoelectronics.com/documents

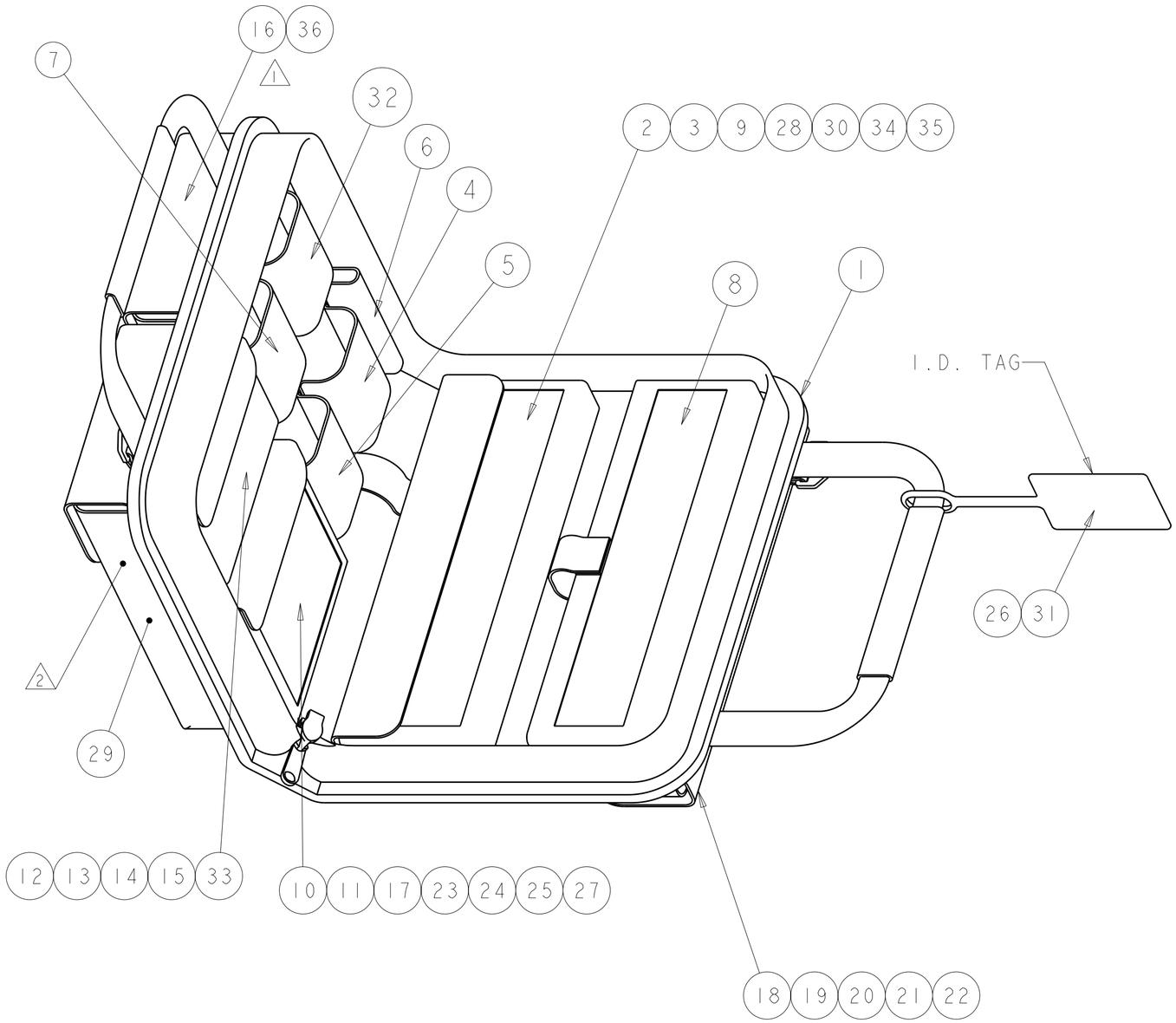

-3	-2	-1	DESCRIPTION	PART NUMBER	ITEM
1	1	-	FIBER OPTICS CLEANING & INSPECTION GUIDE	2064710-1	36
1	-	-	MICROSCOPE ADAPTER, 1.25mm	1754765-1	35
1	-	-	MICROSCOPE ADAPTER, MT-RJ	1754768-1	34
1	1	-	CABLE CLAMP	1278625-1	33
1	1	-	SLITTER TOOL, 2mm & 3mm	1553661-1	32
1	-	-	LABEL, TERMINATION KIT	1374410-2	31
1	-	-	200x MICROSCOPE KIT	1754767-1	30
1	1	-	FIBER CLEAVER, SLIDE CUTTER	1871696-1	29
1	1	-	DIESET, LightCrimp Plus/SC	492783-1	28
1	1	1	BALL END HEX KEY (5)	1457999-1	27
-	1	1	LABEL, TERMINATION KIT	1374410-1	26
5	5	5	BUSHING, POLISHING, LightCrimp/AMP SC	502631-1	25
1	1	1	BUSHING, POLISHING, ST	503304-2	24
1	1	1	BUSHING, POLISHING, ST	503304-1	23
10	10	1	POLISHING FILM, 5um	228433-8	22
10	10	1	POLISHING FILM, 0.3um	228433-5	21
1	1	1	PAD, POLSHING, CIRCULAR	501523-1	20
1	1	1	PAD, POLISHING, RECTANGULAR	504584-1	19
1	1	1	PLATE, POLISHING, 8.5x11 INCHES	501197-1	18
2	2	2	ACTUATION KEY, 39mm MT-RJ JACK	1278576-1	17
1	1	1	CD ROM, TERMINATION TRAINING	1374503-1	16
14	14	15	ALCOHOL WIPES	501857-2	15
1	1	1	TEMPLATE, CABLE PREP, MT-RJ JACK MODULE	1278598-1	14
1	1	1	TEMPLATE, CABLE PREP, LightCrimp/AMP SC	503694-1	13
1	1	1	TEMPLATE, CABLE PREP, LightCrimp/ST	503574-1	12
1	1	1	CABLE HOLDER, LightCrimp Plus/LC/SC	2064540-1	11
1	1	1	CABLE HOLDER, LightCrimp Plus/ST	492703-1	10
1	1	1	DIESET, LightCrimp Plus/ST	492622-1	9
1	1	1	HANDTOOL, LightCrimp Plus/LC/SC/SPLICE	2064603-1	8
1	1	1	MICRO-STRIP TOOL, MT-RJ (.008IN)	492109-2	7
2	2	2	OPEN END WRENCH, 1/4IN	1278422-1	6
1	1	1	KEVLAR SHEARS	1278637-1	5
1	1	1	FIBER STRIP TOOL, COMBINATION	1754708-1	4
1	1	1	CLEAVE TOOL, UNIVERSAL	503705-1	3
-	-	1	CLEAVE TOOL, S-315	492674-1	2
1	1	1	PREMIUM SOFTCASE	1278540-1	1

THIS DRAWING IS A CONTROLLED DOCUMENT.

DIMENSIONS: INCHES

TOLERANCES UNLESS OTHERWISE SPECIFIED:

0 PLC	±-
1 PLC	±0.1
2 PLC	±0.02
3 PLC	±0.005
4 PLC	±0.0005
ANGLES	±-

MATERIAL -

FINISH -

DWN	T.GREEN	07SEP99
CHK	J.SABO	07SEP99
APVD	J.SABO	07SEP99

PRODUCT SPEC -

APPLICATION SPEC -

WEIGHT -

CUSTOMER DRAWING

TE Connectivity

NAME: TERMINATION KIT, LightCrimp, LightCrimp Plus, AND MT-RJ JACK

SIZE	CAGE CODE	DRAWING NO	RESTRICTED TO
A2	00779	C-1278949	-

SCALE 1:2 SHEET 1 OF 1 REV N1

1471-9 (3/11)

Pro/ENGINEER DRAWING

Компания «ЭлектроПласт» предлагает заключение долгосрочных отношений при поставках импортных электронных компонентов на взаимовыгодных условиях!

Наши преимущества:

- Оперативные поставки широкого спектра электронных компонентов отечественного и импортного производства напрямую от производителей и с крупнейших мировых складов;
- Поставка более 17-ти миллионов наименований электронных компонентов;
- Поставка сложных, дефицитных, либо снятых с производства позиций;
- Оперативные сроки поставки под заказ (от 5 рабочих дней);
- Экспресс доставка в любую точку России;
- Техническая поддержка проекта, помощь в подборе аналогов, поставка прототипов;
- Система менеджмента качества сертифицирована по Международному стандарту ISO 9001;
- Лицензия ФСБ на осуществление работ с использованием сведений, составляющих государственную тайну;
- Поставка специализированных компонентов (Xilinx, Altera, Analog Devices, Intersil, Interpoint, Microsemi, Aeroflex, Peregrine, Syfer, Eurofarad, Texas Instrument, Miteq, Cobham, E2V, MA-COM, Hittite, Mini-Circuits,General Dynamics и др.);

Помимо этого, одним из направлений компании «ЭлектроПласт» является направление «Источники питания». Мы предлагаем Вам помощь Конструкторского отдела:

- Подбор оптимального решения, техническое обоснование при выборе компонента;
- Подбор аналогов;
- Консультации по применению компонента;
- Поставка образцов и прототипов;
- Техническая поддержка проекта;
- Защита от снятия компонента с производства.

Как с нами связаться

Телефон: 8 (812) 309 58 32 (многоканальный)
Факс: 8 (812) 320-02-42
Электронная почта: org@eplast1.ru
Адрес: 198099, г. Санкт-Петербург, ул. Калинина, дом 2, корпус 4, литера А.