THIS DRAWING IS UNPUBLISHED.
VERTRAULICHE UNVEROEFFENTLICHTE ZEICHNUNG
© COPYRIGHT 1997 BY AMP INCORPORATED

RELEASED FOR PUBLICATION – .1997.
FREI FUER VEROEFFENTLICHUNG
ALL RIGHTS RESERVED.
ALLE RECHTE VORBEHALTEN

MASTED WITH:
PASSEND ZU:
Bg8

REVISIONS
AENDERUNGEN

P	LTR	DESCRIPTION BESCHREIBUNG	DATE	DWN	APVD
	B23	ECR-16-015318	17AUG2017	GR	MKO

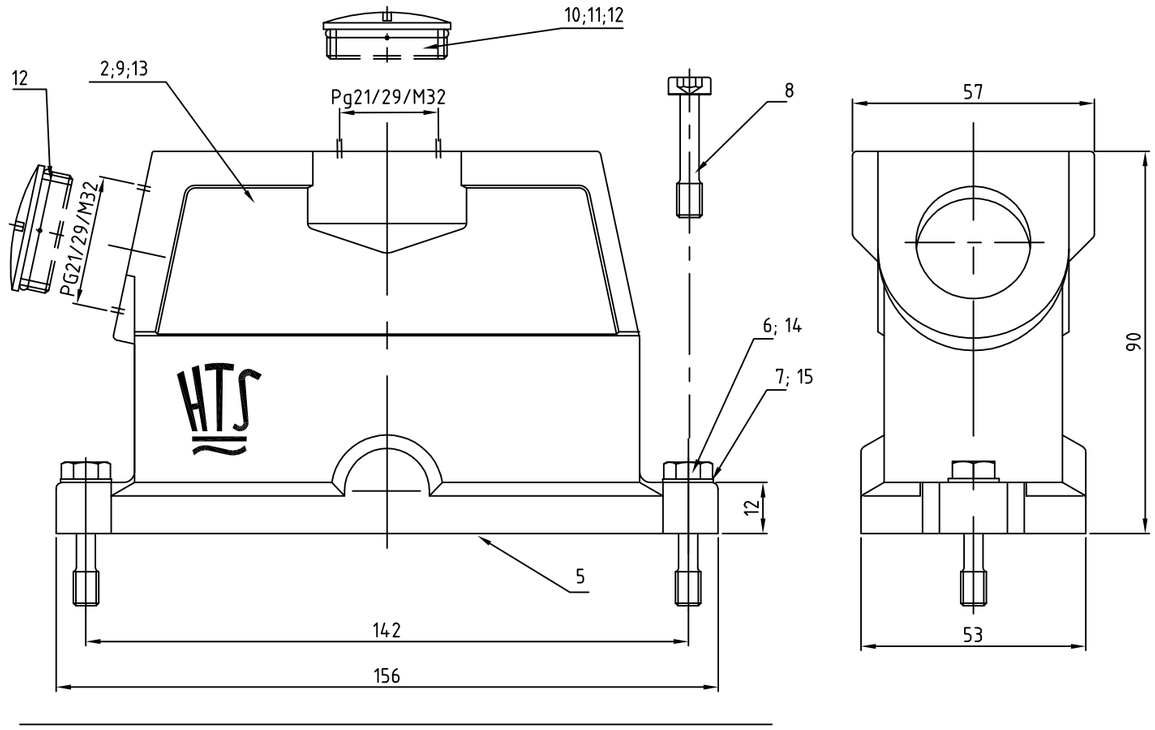

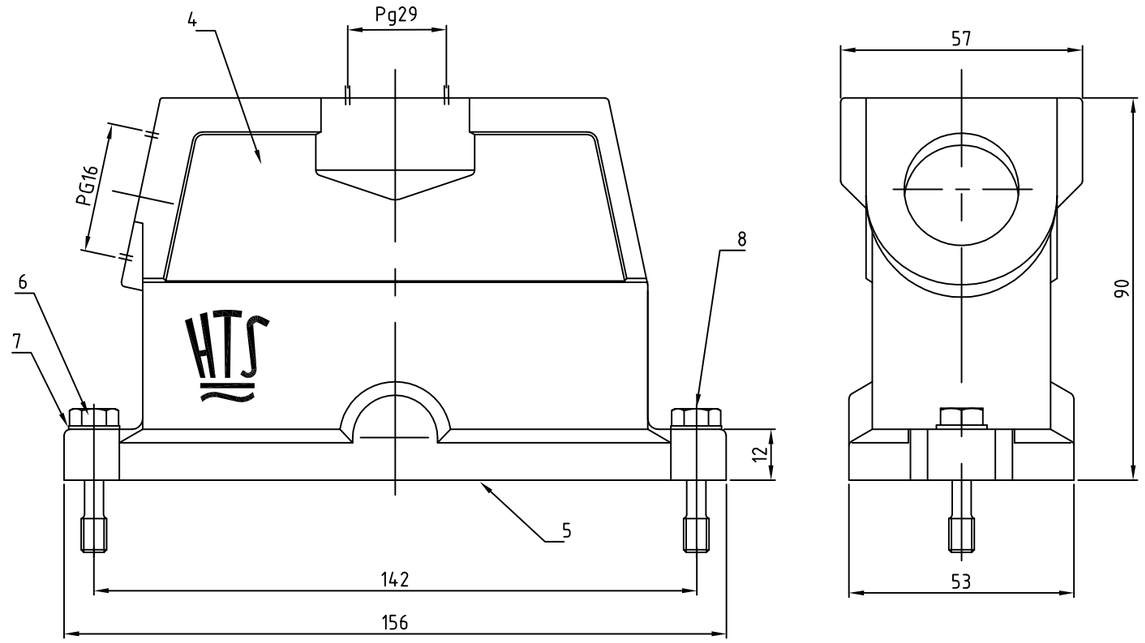

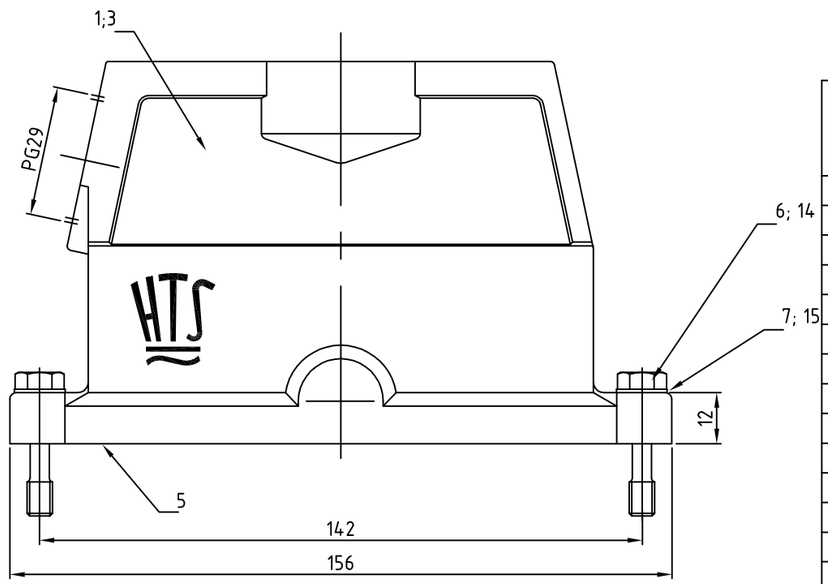

OBSOLETE	OBSOLETE		OBSOLETE	OBSOLETE	OBSOLETE	OBSOLETE	OBSOLETE	OBSOLETE	OBSOLETE	OBSOLETE					OBSOLETE			OBSOLETE							
		2	2	2	2	2	2	2													Scheibe/Pane	V4A/stainl. steel	blank/blank		15	
		2	2	2	2	2	2	2													Allen screw	V4A/stainl. steel	blank/blank		14	M6x30
1	1	1	1								1	1									Steckergehäuse EMV/hood	Aluminium/Alu		unvarnished	13	spot face 1.5mm
										1		2	1								Blindstopfen Pg29/blanking piece	Plastic	natur		12	(PN 0-4 und 0-7 als STS) / (PN 0-5 als STO+STS)
										1			1	1							O-Ring Pg29	Neoprene		black/schwarz	11	
										1			1	1							Blindstopfen Pg29/blanking piece	MS/brass	vernickelt/nickel plated	blau/blue	10	for STO
													1	1						1	Plug housing EMV/hood	Aluminium/Alu		white aluminum	9	STO.1.29+STS.1.29
													2								Allen screw	V2A/stainl. steel	blank/blank		8	
2	2										2	2	2	2	2	2	2	2		2	Scheibe/Pane	V2A/stainl. steel	blank/blank		7	
2	2										2	2		2	2	2	2	2		2	Allen screw	V2A/stainl. steel	blank/blank		6	M6x30
1	1	1	1	1	1	1	1	1	1	1	1	1	1	1	1	1	1	1		1	Dichtung/seal	Neoprene		black/schwarz	5	conductive
															1						Plug housing EMV/hood	Aluminium/Alu		grey/grau	4	
						1	1	1									1				Plug housing EMV/hood	Aluminium/Alu	SEE NOTE (2)	black/schwarz	3	
				1	1																Plug housing EMV/hood	Aluminium/Alu		grey/grau	2	
																		1			Plug housing EMV/hood	Aluminium/Alu		grey/grau	1	
1-5	1-4	1-3	1-2	1-1	1-0	0-9	0-8	0-7	0-6	0-5	0-4	0-3	0-2	4-5	3-5	0-1	DESCRIPTION / BENENNUNG	MATERIAL	SURFACE/OBERFLÄCHE	COLOR/FARBE	ITEM NO.	REMARKS / BEMERKUNGEN			
~~EMV.24/64.STO.1.M32.G~~	~~EMV.24/64.STS.1.M32.G~~	EMV.24/64.STO.1.M32.G	EMV.24/64.STS.1.M32.G	~~EMV.24/64.STO.1.21.G+STS.1.21.G~~	~~EMV.24/64.STO.1.29.G+STS.1.29.G~~	~~EMV-K.24/64.STO.1.29.G~~	~~EMV-K.24/64.STS.1.29.G~~	~~EMV-K.24/64.STO.1.29.G+STS.1.29.G~~	EMV.24/64.STO.1.29.G+STS.1.29.G	~~EMV.24/64.STO.1.29.G+STS.1.29.G~~	EMV.24/64.STO.1.29.G+STS.1.29.G	EMV.24/64.STO.1.29.G+STS.1.29.G	~~EMV.24/64.STO.1.29.G+STS.1.16.G~~	EMV-K.24/64.STS.1.29.G	EMV.24/64.STS.1.29.G	~~EMV.24/64.STO.1.29.G+STS.1.29.G~~	ORDERING TEXT/BESTELLTEXT								

THIS DRAWING IS A CONTROLLED DOCUMENT.
DIESE ZEICHNUNG IST EIN KONTROLLIERTES DOKUMENT.

DIMENSIONS: MASSE\NHEITEN: mm

TOLERANCES UNLESS OTHERWISE SPECIFIED: ALLGEMEINTOLERANZEN
n. ISO 8015
n. ISO 2768 - mH - E
n. DIN 16901 - tG3

0 PLC	±	–
1 PLC	±	–
2 PLC	±	±
3 PLC	±	–
4 PLC	±	–
ANGLES /WINKEL	±	–

MATERIAL: –

FINISH /OBERFLAECHE/FARBE: –

DWN	Schneider	19.02.1999
CHK	Schneider	19.02.1999
APVD	–	
PRODUCT SPEC PRODUKTSPEZ.	–	
APPLICATION SPEC VERABEITUNGSSPEZ.	–	
WEIGHT GEWICHT		

TE Connectivity

NAME: Hood EMV size8
Plug housing EMV Bg8
–

SIZE	CAGE CODE	DRAWING NO ZEICHNUNGS-NR.	RESTRICTED TO NUR FUER
A2	00779	C-1102755	–

CUSTOMER DRAWING /KUNDENZEICHNUNG | SCALE MASSSTAB 1:1 | SHEET BLATT 1 VON 1 | REV B23

1102755

Notes:

1. Surface: Varnish grey
   Varnish black
   chromitAL TCP passivation
2. Varnish on the inside not necessarily
3. Packaging guantity 5 pieces

Bemerkungen:

1. Surface: Lackierung grau
   Lackierung grau
   chromitAL TCP passivation
2. Lackierung im Gehäuseinnere ist nicht notwendig
3. Verpackungsmenge 5 Stück

Компания «ЭлектроПласт» предлагает заключение долгосрочных отношений при поставках импортных электронных компонентов на взаимовыгодных условиях!

Наши преимущества:

- Оперативные поставки широкого спектра электронных компонентов отечественного и импортного производства напрямую от производителей и с крупнейших мировых складов;
- Поставка более 17-ти миллионов наименований электронных компонентов;
- Поставка сложных, дефицитных, либо снятых с производства позиций;
- Оперативные сроки поставки под заказ (от 5 рабочих дней);
- Экспресс доставка в любую точку России;
- Техническая поддержка проекта, помощь в подборе аналогов, поставка прототипов;
- Система менеджмента качества сертифицирована по Международному стандарту ISO 9001;
- Лицензия ФСБ на осуществление работ с использованием сведений, составляющих государственную тайну;
- Поставка специализированных компонентов (Xilinx, Altera, Analog Devices, Intersil, Interpoint, Microsemi, Aeroflex, Peregrine, Syfer, Eurofarad, Texas Instrument, Miteq, Cobham, E2V, MA-COM, Hittite, Mini-Circuits,General Dynamics и др.);

Помимо этого, одним из направлений компании «ЭлектроПласт» является направление «Источники питания». Мы предлагаем Вам помощь Конструкторского отдела:

- Подбор оптимального решения, техническое обоснование при выборе компонента;
- Подбор аналогов;
- Консультации по применению компонента;
- Поставка образцов и прототипов;
- Техническая поддержка проекта;
- Защита от снятия компонента с производства.

Как с нами связаться

Телефон: 8 (812) 309 58 32 (многоканальный)
Факс: 8 (812) 320-02-42
Электронная почта: org@eplast1.ru
Адрес: 198099, г. Санкт-Петербург, ул. Калинина, дом 2, корпус 4, литера А.