HHR300CH Cylindrical C size (HR 26/50) for backup use

Dimensions (with Tube) (mm)

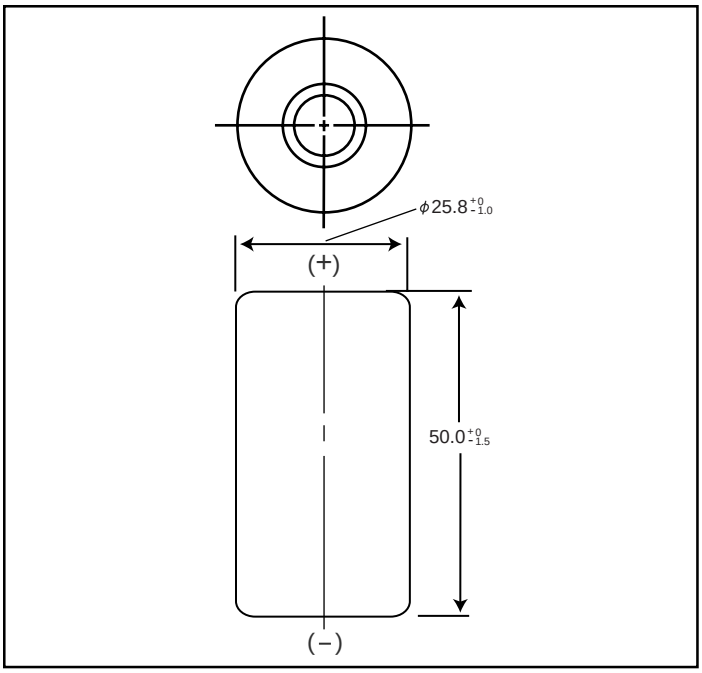

Specifications

	mm	inch
Diameter	25.8+0/-1.0	1.02+0/-0.04
Height	50.0+0/-1.5	1.97+0/-0.06
Approximate Weight	Grams	Ounces
	80	2.82

Nominal Voltage			1.2V	
Discharge Capacity[1]		Average[2]	3300 mAh	
		Rated (Min.)	3100 mAh	
Approx. Internal impedance at 1000Hz at charged state.			5mΩ	
Charge		Standard	300mA (0.1It) x 16hrs.	
		Rapid[3]	1500mA (1It) x 2.4 hrs.[4]	
		Low Rate	155mA x 32 hrs. 100mA x 48 hrs.	
Ambient Temperature	Charge	Standard	°C	°F
			0˚C to 45˚C	32˚F to 113˚F
		Rapid	10˚C to 40˚C	32˚F to 104˚F
		Low Rate	-10˚C to 45˚C	14˚F to 149˚F
	Discharge		-10˚C to 65˚C	14˚F to 113˚F
	Storage	< 1 year	-20˚C to 35˚C	-4˚F to 95˚F
		< 3 months	-20˚C to 35˚C	-4˚F to 95˚F
		< 1 month	-20˚C to 55˚C	-4˚F to 131˚F

[1] After charging at 0.1It for 16 hours, discharging at 0.2It.
[2] For reference only.
[3] Need specially designed control system
Control System:
dT/dt cut-off; 1 to 2°C/min
-△V cut-off; -△V per cell = 5 to 10 mV
T-control; T=65°C
Rapid charger timer; 2.4h (at 1.25a)
Trickle timer; within 2h
[4] With control system
Battery performance and cycle life are strongly affected by how they are used. In order to maximize battery safety, please consult Panasonic when determining charge / discharge specs, warning label contents and unit design.

Typical Charge Characteristics

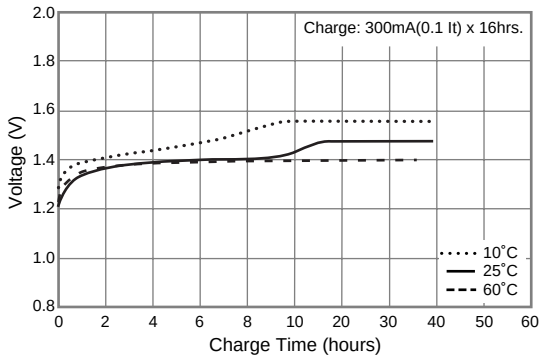

Typical Discharge Characteristics

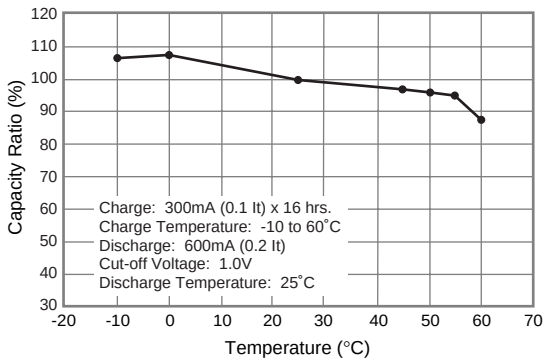

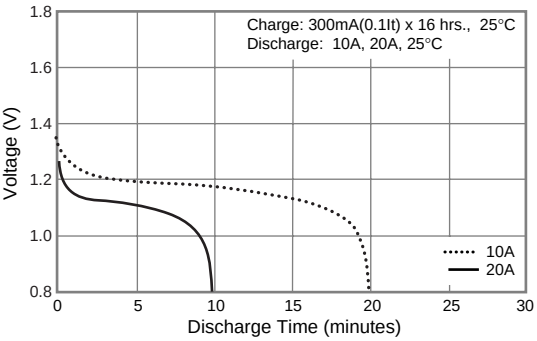

Note: [It] was previously expressed as [C]. [It] is an IEC standard expression for the amount of charge or discharge current and is expressed as: It(A) = Cn (Ah)/1h.
- [It] is the reference test current in ampres
- [Cn] is the rated capacity of the cell or battery in Ampere-hours. n = the time base [hours] for which the rated capacity is declared

This information is generally descriptive only and is not intended to make or imply any representation, guarantee or warranty with respect to any cells and batteries. Cell and battery designs/specifications are subject to modification without notice. Contact Panasonic for the latest information.

Компания «ЭлектроПласт» предлагает заключение долгосрочных отношений при поставках импортных электронных компонентов на взаимовыгодных условиях!

Наши преимущества:

- Оперативные поставки широкого спектра электронных компонентов отечественного и импортного производства напрямую от производителей и с крупнейших мировых складов;
- Поставка более 17-ти миллионов наименований электронных компонентов;
- Поставка сложных, дефицитных, либо снятых с производства позиций;
- Оперативные сроки поставки под заказ (от 5 рабочих дней);
- Экспресс доставка в любую точку России;
- Техническая поддержка проекта, помощь в подборе аналогов, поставка прототипов;
- Система менеджмента качества сертифицирована по Международному стандарту ISO 9001;
- Лицензия ФСБ на осуществление работ с использованием сведений, составляющих государственную тайну;
- Поставка специализированных компонентов (Xilinx, Altera, Analog Devices, Intersil, Interpoint, Microsemi, Aeroflex, Peregrine, Syfer, Eurofarad, Texas Instrument, Miteq, Cobham, E2V, MA-COM, Hittite, Mini-Circuits,General Dynamics и др.);

Помимо этого, одним из направлений компании «ЭлектроПласт» является направление «Источники питания». Мы предлагаем Вам помощь Конструкторского отдела:

- Подбор оптимального решения, техническое обоснование при выборе компонента;
- Подбор аналогов;
- Консультации по применению компонента;
- Поставка образцов и прототипов;
- Техническая поддержка проекта;
- Защита от снятия компонента с производства.

Как с нами связаться

Телефон: 8 (812) 309 58 32 (многоканальный)
Факс: 8 (812) 320-02-42
Электронная почта: org@eplast1.ru
Адрес: 198099, г. Санкт-Петербург, ул. Калинина, дом 2, корпус 4, литера А.