SHEET 1 OF 1

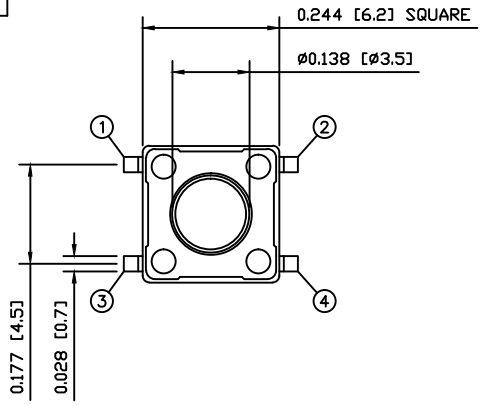

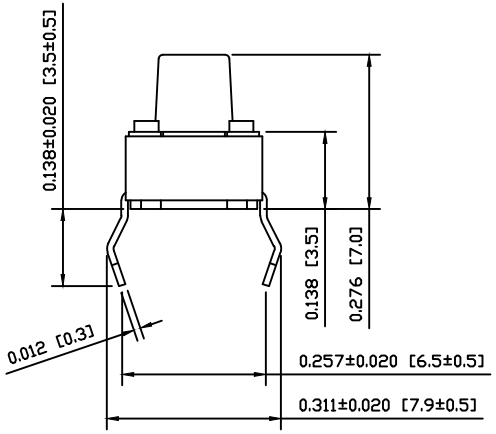

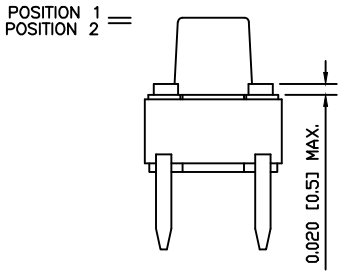

SUGGESTED PCB LAYOUT

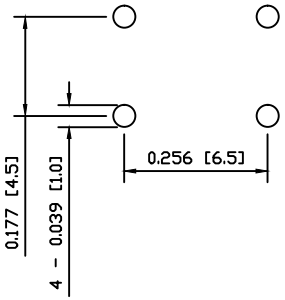

PACKAGING

PACKAGING TYPE:
Bulk

SCHEMATIC

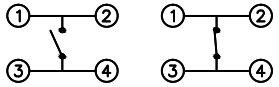

POSITION 1 (MAINTAINED) POSITION 2 (MOMENTARY)

SPECIFICATIONS

FUNCTION:
1P1T OFF–(ON)

RATINGS:
50mA 12VDC

OPERATING FORCE:
100±50gf

TRAVEL:
0.010+0.008/–0.004 [0.25+0.02/–0.1]

CONTACT RESISTANCE:
Initial: 100mΩ Max.

INSULATION RESISTANCE:
100MΩ Min. at 500VDC

DIELECTRIC STRENGTH:
250VAC For 1 Minute

ELECTRICAL LIFE:
200,000 Cycles

SHOCK RESISTANCE:
Mil–Std. 202F, Method 213B

VIBRATION RESISTANCE:
Mil–Std. 202F, Method 201A

TEMPERATURE:
Operating: –25°C to 70°C
Storage: –30°C to 80°C

APPROVALS:
RoHS COMPLIANT LEAD FREE PROCESS COMPATIBLE

MATERIALS

BASE:
Polyamide 9T (PA9T), UL94 V–0

COVER:
Stainless Steel

ACTUATOR:
Polyamide 9T (PA9T), UL94 V–0

CONTACTS:
Silver Clad Phosphor Bronze

TERMINALS:
Silver Plated Brass

REFERANCE	REV.	DATE	BY
ACTUATOR	A	10/03/06	CAB
BODY	A	10/03/17	CAB
COLORS	A	10/03/17	CAB
MATERIALS	A	10/03/06	CAB
PACKAGING	A	10/03/06	CAB
SPECIFICATIONS	A	10/03/17	CAB

THE INFORMATION CONTAINED IN THIS DOCUMENT IS PROPRIETARY TO E–SWITCH AND IS NOT TO BE COPIED OR TRANSFERRED

REV.	DESCRIPTION	PCR	DATE	DRAWN BY
A	INITIAL RELEASE	19566	11/01/06	CAB

DIMENSIONS: INCHES [MILLIMETERS]
GENERAL TOLERANCES: ±0.008 [±0.2] / ±1°
SCALE: DRAWING NOT TO SCALE
PROJECTION

E•SWITCH® | LAMB INDUSTRIES

TITLE: TS–7.0–100

ITEM NUMBER	DATE	REVISION
06–TS70100	JANUARY 6, 2011	A

Компания «ЭлектроПласт» предлагает заключение долгосрочных отношений при поставках импортных электронных компонентов на взаимовыгодных условиях!

Наши преимущества:

- Оперативные поставки широкого спектра электронных компонентов отечественного и импортного производства напрямую от производителей и с крупнейших мировых складов;
- Поставка более 17-ти миллионов наименований электронных компонентов;
- Поставка сложных, дефицитных, либо снятых с производства позиций;
- Оперативные сроки поставки под заказ (от 5 рабочих дней);
- Экспресс доставка в любую точку России;
- Техническая поддержка проекта, помощь в подборе аналогов, поставка прототипов;
- Система менеджмента качества сертифицирована по Международному стандарту ISO 9001;
- Лицензия ФСБ на осуществление работ с использованием сведений, составляющих государственную тайну;
- Поставка специализированных компонентов (Xilinx, Altera, Analog Devices, Intersil, Interpoint, Microsemi, Aeroflex, Peregrine, Syfer, Eurofarad, Texas Instrument, Miteq, Cobham, E2V, MA-COM, Hittite, Mini-Circuits,General Dynamics и др.);

Помимо этого, одним из направлений компании «ЭлектроПласт» является направление «Источники питания». Мы предлагаем Вам помощь Конструкторского отдела:

- Подбор оптимального решения, техническое обоснование при выборе компонента;
- Подбор аналогов;
- Консультации по применению компонента;
- Поставка образцов и прототипов;
- Техническая поддержка проекта;
- Защита от снятия компонента с производства.

Как с нами связаться

Телефон: 8 (812) 309 58 32 (многоканальный)
Факс: 8 (812) 320-02-42
Электронная почта: org@eplast1.ru
Адрес: 198099, г. Санкт-Петербург, ул. Калинина, дом 2, корпус 4, литера А.