PART NUMBER	ATTENUATION "X" dB	ITEM ① BODY	ITEM ② CONTACT JACK	ITEM ③ INSULATOR 2X	ITEM ④ CONTACT PLUG	ITEM ⑤ ATTENUATOR	ITEM ⑥ COUPLING NUT	ITEM ⑦ RETENTION SPRING	ITEM ⑧ GASKET
141-3901-801	1	STAINLESS STEEL PASSIVATED	BERYLLIUM COPPER GOLD PL .00003 MIN OVER NICKEL PL .00005 MIN OVER COPPER PL .00005 MIN	TEFLON	BRASS GOLD PL .00003 MIN OVER NICKEL PL .00005 MIN OVER COPPER PL .00005 MIN	THIN FILM TANTALUM NITRIDE ALUMINA SUBSTRATE Thick film oxide (RuO_2)	STAINLESS STEEL PASSIVATED	BERYLLIUM COPPER UNPLATED	SILICONE RUBBER
141-3901-802	2								
141-3901-803	3								
141-3901-804	4								
141-3901-805	5								
141-3901-806	6								
141-3901-807	7								
141-3901-808	8								
141-3901-809	9								
141-3901-810	10								

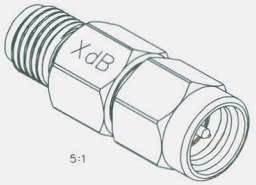

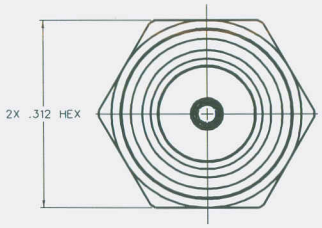

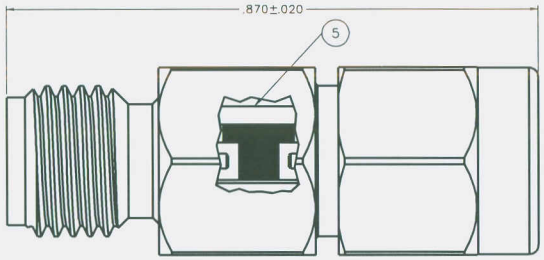

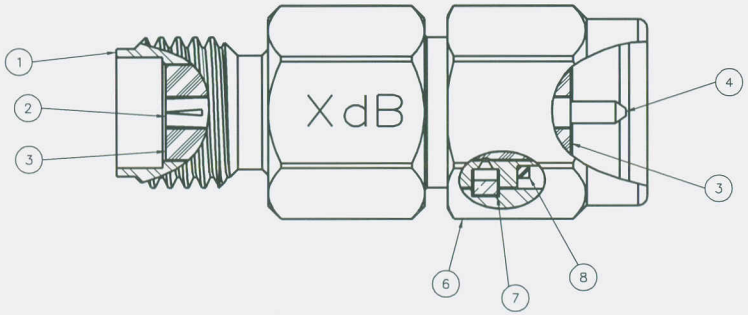

NOTES:

1. SPECIFICATIONS

ELECTRICAL:
IMPEDANCE: 50 OHMS NOMINAL
FREQUENCY RANGE: 0-6 GHz
ATTENUATION ACCURACY:

dB	DC-4 GHz	4-6 GHz
1-3	±0.3	±0.5
4-6	±0.4	±0.5
7-10	±0.5	±0.5

VSWR MAX:

dB	DC-2.5 GHz	2.5-4 GHz	4-6 GHz
1-3	1.15:1	1.20:1	1.25:1
4-6	1.15:1	1.20:1	1.25:1
7-10	1.15:1	1.25:1	1.30:1

AVERAGE INPUT POWER: 2W MAX AT +25°C
DERATED LINEARLY TO 0.5W MAX AT +125°C

MECHANICAL:
MATING ENGAGEMENT: MIL-STD-348A, SERIES SMA
ENGAGE/DISENGAGE FORCE: 2 IN-LBS MAX
MATING TORQUE: 8 IN-LBS MAX
COUPLING PROOF TORQUE: 15 IN-LBS MIN
COUPLING NUT RETENTION: 60 LBS MIN
DURABILITY: 500 CYCLES MIN

ENVIRONMENTAL:
OPERATING TEMPERATURE: -55°C TO +125°C
THERMAL SHOCK: MIL-STD-202, METHOD 107, CONDITION B
(EXCEPT HIGH TEMP +100°C)
SHOCK: MIL-STD-202, METHOD 213, CONDITION I
VIBRATION: MIL-STD-202, METHOD 204, CONDITION D

DRAWING NO. D-141-3901-801/810

0	REVISIONS
ENGINEERING RELEASE	
1	5-23-08 PAT MEB 5-27-08 ECN 51513

CUSTOMER DRAWING

THIS DRAWING TO BE INTERPRETED PER ASME Y 14.5M - 1994

"μSTATION"

COMPANY CONFIDENTIAL

TOLERANCE UNLESS OTHERWISE SPECIFIED		DRAWN BY PAT	DATE 5-9-08
DECIMALS	mm	CHECKED BY RB	DATE 5-27-08
.XX		APPROVED BY JRK	DATE 5-27-08
XXX REF		RELEASE DATE	5-27-08
MATL		U/M INCH	SCALE 10:1
FINISH			

EMERSON. Network Power
Connectivity Solutions
P.O. Box 1732
Waseca, MN 56093
1-800-247-8256

TITLE SMA 6 GHz ATTENUATOR, PLUG TO JACK HEX BODY

SHEET 2 OF 2

DRAWING NO. D-141-3901-801/810

Компания «ЭлектроПласт» предлагает заключение долгосрочных отношений при поставках импортных электронных компонентов на взаимовыгодных условиях!

Наши преимущества:

- Оперативные поставки широкого спектра электронных компонентов отечественного и импортного производства напрямую от производителей и с крупнейших мировых складов;
- Поставка более 17-ти миллионов наименований электронных компонентов;
- Поставка сложных, дефицитных, либо снятых с производства позиций;
- Оперативные сроки поставки под заказ (от 5 рабочих дней);
- Экспресс доставка в любую точку России;
- Техническая поддержка проекта, помощь в подборе аналогов, поставка прототипов;
- Система менеджмента качества сертифицирована по Международному стандарту ISO 9001;
- Лицензия ФСБ на осуществление работ с использованием сведений, составляющих государственную тайну;
- Поставка специализированных компонентов (Xilinx, Altera, Analog Devices, Intersil, Interpoint, Microsemi, Aeroflex, Peregrine, Syfer, Eurofarad, Texas Instrument, Miteq, Cobham, E2V, MA-COM, Hittite, Mini-Circuits,General Dynamics и др.);

Помимо этого, одним из направлений компании «ЭлектроПласт» является направление «Источники питания». Мы предлагаем Вам помощь Конструкторского отдела:

- Подбор оптимального решения, техническое обоснование при выборе компонента;
- Подбор аналогов;
- Консультации по применению компонента;
- Поставка образцов и прототипов;
- Техническая поддержка проекта;
- Защита от снятия компонента с производства.

Как с нами связаться

Телефон: 8 (812) 309 58 32 (многоканальный)
Факс: 8 (812) 320-02-42
Электронная почта: org@eplast1.ru
Адрес: 198099, г. Санкт-Петербург, ул. Калинина, дом 2, корпус 4, литера А.