CUSTOMER TERMINAL	RoHS	LEAD(Pb)-FREE
Sn96%, Ag4%	Yes	Yes

more than you expect

Midcom

WÜRTH ELEKTRONIK

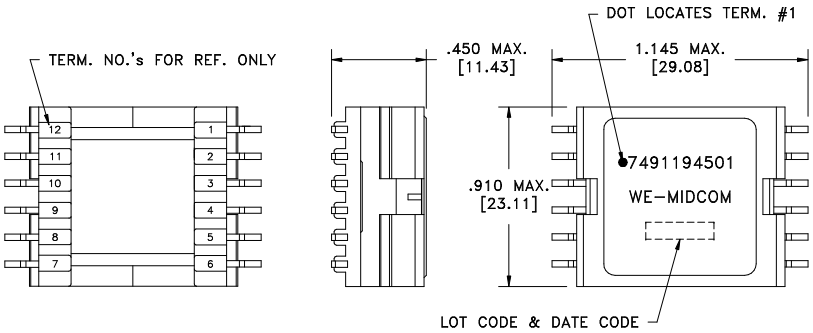

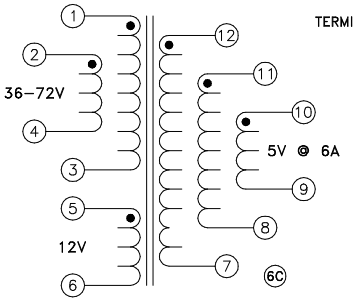

Application of the transformer allows for the following groups of terminals to solder bridge:
1&2, 3&4, 10&11, and 8&9.

6D

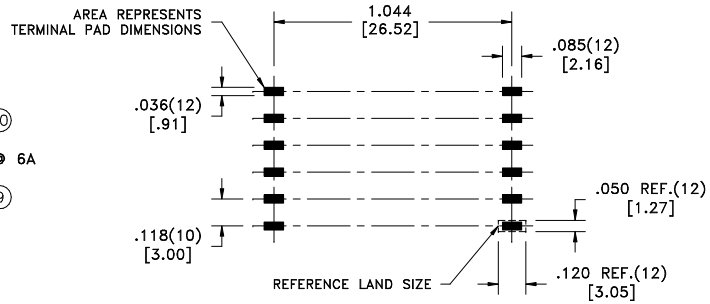

CUSTOMER TO DETERMINE LAND LAYOUT

ELECTRICAL SPECIFICATIONS @ 25°C unless otherwise noted:

PARAMETER		TEST CONDITIONS	VALUE
D.C. RESISTANCE	1-3	tie(1+2, 3+4), @20°C	0.084 ohms ±20%
D.C. RESISTANCE	7-12	tie(7+8+9, 10+11+12), @20°C	0.0050 ohms ±20%
6B D.C. RESISTANCE	5-6	@20°C	0.170 ohms ±20%
INDUCTANCE	1-3	250kHz, 700mVAC, Ls	42.0uH ±10%
INDUCTANCE	1-3	tie(1+2, 3+4), 250kHz, 700mVAC, 2.6ADC, Ls	42.0uH ±10%
LEAKAGE INDUCTANCE	1-3	tie(1+2, 3+4, 7+8+9+10+11+12), 250kHz, 100mVAC, Ls	2.0uH max.
DIELECTRIC	1-12	1875VAC, 1 second	1500VAC, 1 minute
TURNS RATIO		(1-3):(12-7)	7:1, ±1%
TURNS RATIO		(1-3):(11-8)	7:1, ±1%
TURNS RATIO		(1-3):(10-9)	7:1, ±1%
TURNS RATIO		(1-3):(5-6)	3.111:1, ±1%
TURNS RATIO		(1-3):(2-4)	1:1, ±1%

GENERAL SPECIFICATIONS:
OPERATING TEMPERATURE RANGE: -40°C to +125°C.

REV.	DATE
6D	5/11
6C	9/08
6B	12/07
6A	9/07

Packaging Specifications
Method: Tape & Reel
PKG-0647
www.we-online.com/midcom

CONVENTION PLACEMENT

SEE REVISION SHEET FOR REVISION LEVEL

Tolerances unless otherwise specified:
Angles: ±1° Decimals: ±.005 [.13]
Fractions: ±1/64 Footprint: ±.005 [.13]

This drawing is dual dimensioned. Dimensions in brackets are in millimeters.

DRAWING TITLE
TRANSFORMER

eiSos p/n: 7491194501

compliant RoHS

PART NO.
7491194501

SPECIFICATION SHEET 1 OF 1

Компания «ЭлектроПласт» предлагает заключение долгосрочных отношений при поставках импортных электронных компонентов на взаимовыгодных условиях!

Наши преимущества:

- Оперативные поставки широкого спектра электронных компонентов отечественного и импортного производства напрямую от производителей и с крупнейших мировых складов;
- Поставка более 17-ти миллионов наименований электронных компонентов;
- Поставка сложных, дефицитных, либо снятых с производства позиций;
- Оперативные сроки поставки под заказ (от 5 рабочих дней);
- Экспресс доставка в любую точку России;
- Техническая поддержка проекта, помощь в подборе аналогов, поставка прототипов;
- Система менеджмента качества сертифицирована по Международному стандарту ISO 9001;
- Лицензия ФСБ на осуществление работ с использованием сведений, составляющих государственную тайну;
- Поставка специализированных компонентов (Xilinx, Altera, Analog Devices, Intersil, Interpoint, Microsemi, Aeroflex, Peregrine, Syfer, Eurofarad, Texas Instrument, Miteq, Cobham, E2V, MA-COM, Hittite, Mini-Circuits,General Dynamics и др.);

Помимо этого, одним из направлений компании «ЭлектроПласт» является направление «Источники питания». Мы предлагаем Вам помощь Конструкторского отдела:

- Подбор оптимального решения, техническое обоснование при выборе компонента;
- Подбор аналогов;
- Консультации по применению компонента;
- Поставка образцов и прототипов;
- Техническая поддержка проекта;
- Защита от снятия компонента с производства.

Как с нами связаться

Телефон: 8 (812) 309 58 32 (многоканальный)
Факс: 8 (812) 320-02-42
Электронная почта: org@eplast1.ru
Адрес: 198099, г. Санкт-Петербург, ул. Калинина, дом 2, корпус 4, литера А.