PRISE DROITE A PLATINE FLOTTANTE A CRIMP TYPE - CABLE 2.6/50 D

R128.264.707

Series : **BMA-COM**

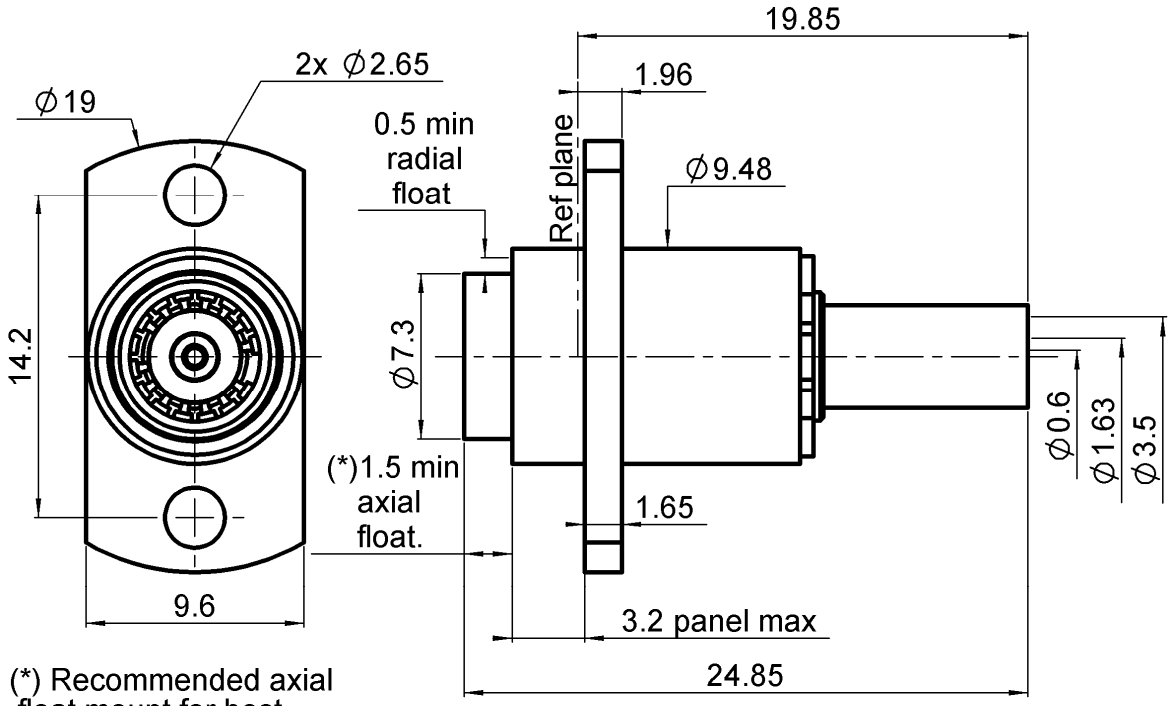

(*) Recommended axial float mount for best electrical performance: 0.51 +/- 0.25 mm (.020" +/-.010)

PANEL DRILLING

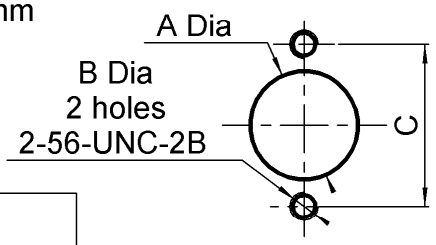

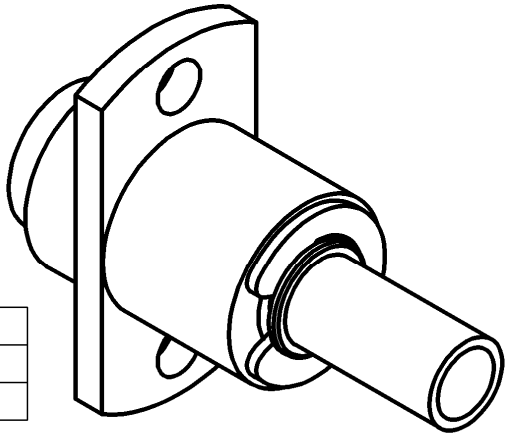

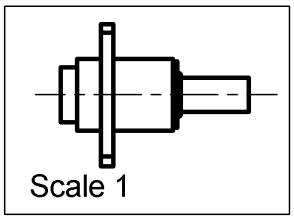

	maxi	mini
A	9.6	9.55
C	14.3	14.1

All dimensions are in mm.

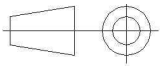

COMPONENTS	MATERIALS	PLATING (µm)
BODY	**BRASS**	**BBR2**
CENTER CONTACT	**BERYLLIUM COPPER,BRASS**	**NPGR**
OUTER CONTACT	**BERYLLIUM COPPER**	**NPGR**
INSULATOR	**PTFE**	
GASKET	-	
OTHERS PARTS	**BRASS**	**BBR2**
-	-	-
-	-	-

Issue : 1102 B

In the effort to improve our products, we reserve the right to make changes judged to be necessary.

RADIALL

PRISE DROITE A PLATINE FLOTTANTE A CRIMP TYPE - CABLE 2.6/50 D

R128.264.707

Series : **BMA-COM**

PACKAGING

Standard	Unit	Other
100	**'W' option**	**Contact us**

SPECIFICATION

ELECTRICAL CHARACTERISTICS

Impedance			**50**	Ω
Frequency			**0-12.4**	GHz
VSWR	**1.12**	+	**0,0150**	x F(GHz) Maxi
Insertion loss			**0.03**	√F(GHz) dB Maxi
RF leakage		- (	**70**	- F(GHz)) dB Maxi
Voltage rating			**350**	Veff Maxi
Dielectric withstanding voltage			**1000**	Veff mini
Insulation resistance			**5000**	MΩ mini

ENVIRONMENTAL

Operating temperature	**-55/+165**	° C
Hermetic seal	**NA**	Atm.cm3/s
Panel leakage	**NA**	

OTHER CHARACTERISTICS

Assembly instruction **Crimp 01**

Others :

MECHANICAL CHARACTERISTICS

Center contact retention		
Axial force – Mating end	**NA**	N mini
Axial force – Opposite end	**18**	N mini
Torque	**18**	N.cm mini
Recommended torque		
Mating	**NA**	N.cm
Panel nut	**NA**	N.cm
Mating life	**1000**	Cycles mini
Weight	**5,7400**	g

Issue : 1102 B

In the effort to improve our products, we reserve the right to make changes judged to be necessary.

RADIALL

Компания «ЭлектроПласт» предлагает заключение долгосрочных отношений при поставках импортных электронных компонентов на взаимовыгодных условиях!

Наши преимущества:

- Оперативные поставки широкого спектра электронных компонентов отечественного и импортного производства напрямую от производителей и с крупнейших мировых складов;
- Поставка более 17-ти миллионов наименований электронных компонентов;
- Поставка сложных, дефицитных, либо снятых с производства позиций;
- Оперативные сроки поставки под заказ (от 5 рабочих дней);
- Экспресс доставка в любую точку России;
- Техническая поддержка проекта, помощь в подборе аналогов, поставка прототипов;
- Система менеджмента качества сертифицирована по Международному стандарту ISO 9001;
- Лицензия ФСБ на осуществление работ с использованием сведений, составляющих государственную тайну;
- Поставка специализированных компонентов (Xilinx, Altera, Analog Devices, Intersil, Interpoint, Microsemi, Aeroflex, Peregrine, Syfer, Eurofarad, Texas Instrument, Miteq, Cobham, E2V, MA-COM, Hittite, Mini-Circuits,General Dynamics и др.);

Помимо этого, одним из направлений компании «ЭлектроПласт» является направление «Источники питания». Мы предлагаем Вам помощь Конструкторского отдела:

- Подбор оптимального решения, техническое обоснование при выборе компонента;
- Подбор аналогов;
- Консультации по применению компонента;
- Поставка образцов и прототипов;
- Техническая поддержка проекта;
- Защита от снятия компонента с производства.

Как с нами связаться

Телефон: 8 (812) 309 58 32 (многоканальный)
Факс: 8 (812) 320-02-42
Электронная почта: org@eplast1.ru
Адрес: 198099, г. Санкт-Петербург, ул. Калинина, дом 2, корпус 4, литера А.