THIS DRAWING IS UNPUBLISHED. RELEASED FOR PUBLICATION DATE: - 2011
© COPYRIGHT 2011 - ALL RIGHTS RESERVED.

LOC	DIST
H	-

REVISIONS

P	LTR	DESCRIPTION	DATE	DWN	APVD
	F	EH01-0232-04	16 FEB 04	-	PDJ
	G	ECR-06-014824	19 JUN 06	-	JvdH
	G1	ECR-10-026542	25MAY2011	KK	HMR
	G2	PART NUMBER REACTIVATION	8-8-11	SP	RP

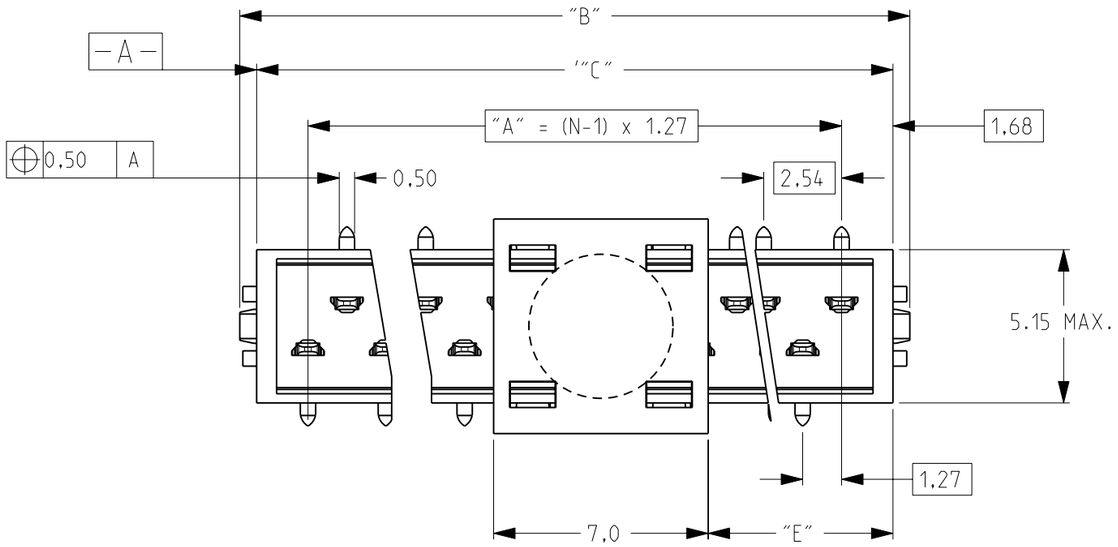

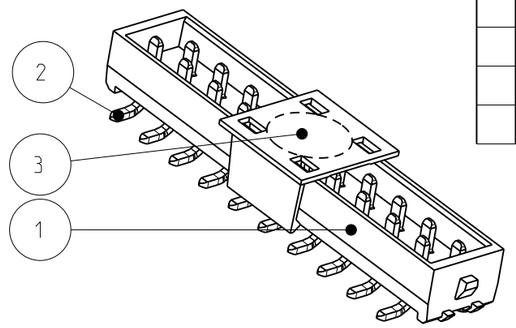

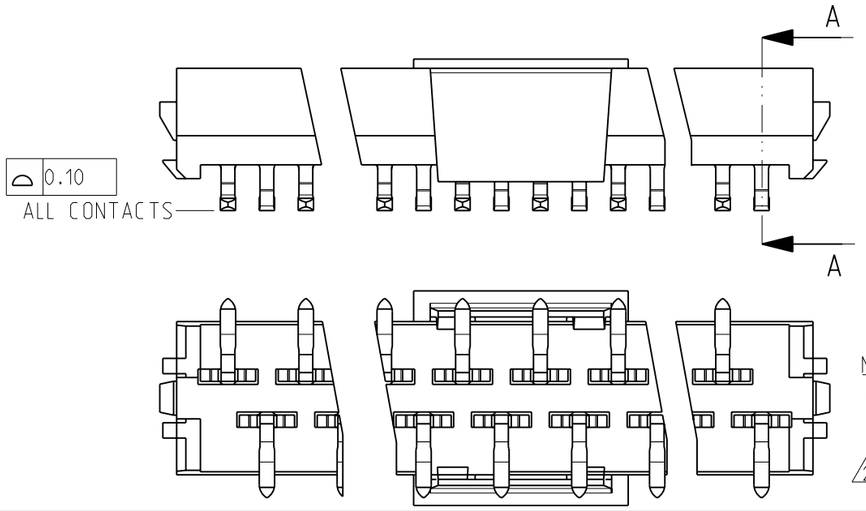

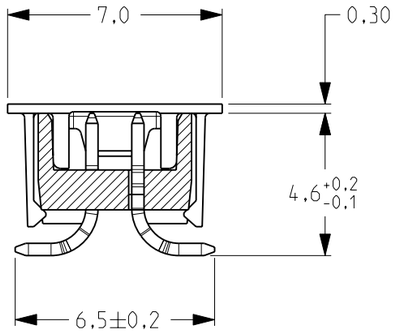

SECTION A-A

PACKAGING/REELING DIRECTION

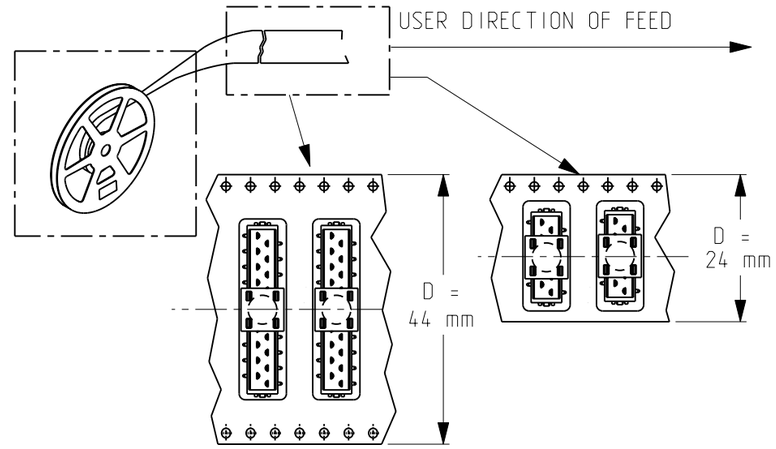

NOTES:

1 PACKAGING ACCORDING EIA-481/DIN IEC 286, REELDIAM 380 MM

2 TIN OVER NICKEL PLATING.

NUMBER OF POSITIONS N	PN -WITHOUT VACUUM PICK AND PLACE FEATURE	PN -WITH VACUUM PICK AND PLACE FEATURE	"A"	"B"	"C"	TAPE WIDTH "D"	"E"
20	2-338728-0	9-338728-0	24.1	28.6	27.5	44	10.2
18	1-338728-8	8-338728-8	21.6	26.1	24.9	44	8.9
16	1-338728-6	8-338728-6	19.0	23.5	22.4	44	7.7
14	1-338728-4	8-338728-4	16.5	21.0	19.9	44	6.4
12	1-338728-2	8-338728-2	14.0	18.5	17.3	44	5.1
10	1-338728-0	8-338728-0	11.4	15.9	14.8	24	3.9
8	338728-8	7-338728-8	8.9	13.4	12.2	24	2.6
6	338728-6	7-338728-6	6.4	10.8	9.7	24	1.3
4	338728-4	7-338728-4	3.8	8.3	7.2	24	0.1

RECOMMENDED PCB LAY-OUT
TOP VIEW

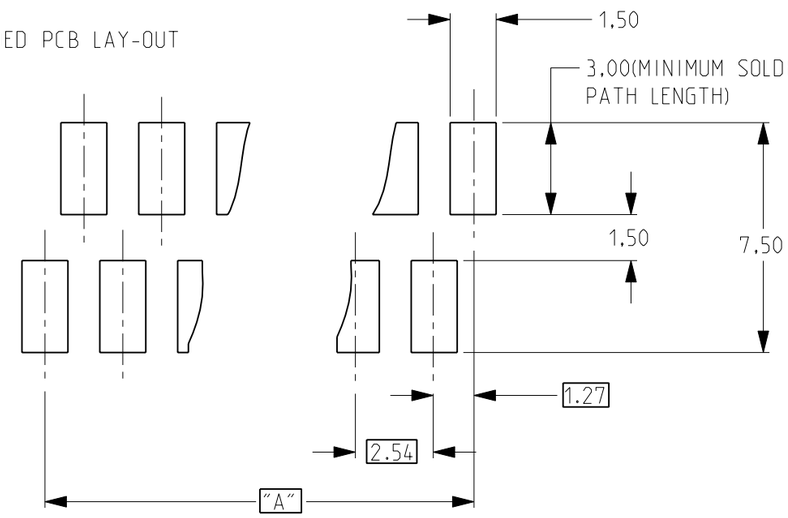

Item no	Description	Material	Finish
3	PICK AND PLACE FEATURE	PA 4.6, 30% GF, COLOR GREY	
2	CONTACT	PHOSPHOR BRONZE	2
1	HOUSING	Pa 4.6, 30% GF, COLOR: RED	

THIS DRAWING IS A CONTROLLED DOCUMENT.

DIMENSIONS: mm

TOLERANCES UNLESS OTHERWISE SPECIFIED:

0 PLC	±0.2
1 PLC	±0.1
2 PLC	±0.05
3 PLC	±0.01
4 PLC	±-
ANGLES	±-°-"

MATERIAL SEE TABLE

FINISH SEE TABLE

DWN M.Gosselink -
CHK -
APVD -
PRODUCT SPEC 108-19052
APPLICATION SPEC -
WEIGHT -

TE Connectivity

NAME Micro-MaTch Male On Board SMD connector

SIZE	CAGE CODE	DRAWING NO	RESTRICTED TO
A3	00779	C-338728	-

CUSTOMER DRAWING | SCALE 5:1 | SHEET 1 OF 1 | REV G2

1470-19 (3/11)

Pro/ENGINEER DRAWING

Компания «ЭлектроПласт» предлагает заключение долгосрочных отношений при поставках импортных электронных компонентов на взаимовыгодных условиях!

Наши преимущества:

- Оперативные поставки широкого спектра электронных компонентов отечественного и импортного производства напрямую от производителей и с крупнейших мировых складов;
- Поставка более 17-ти миллионов наименований электронных компонентов;
- Поставка сложных, дефицитных, либо снятых с производства позиций;
- Оперативные сроки поставки под заказ (от 5 рабочих дней);
- Экспресс доставка в любую точку России;
- Техническая поддержка проекта, помощь в подборе аналогов, поставка прототипов;
- Система менеджмента качества сертифицирована по Международному стандарту ISO 9001;
- Лицензия ФСБ на осуществление работ с использованием сведений, составляющих государственную тайну;
- Поставка специализированных компонентов (Xilinx, Altera, Analog Devices, Intersil, Interpoint, Microsemi, Aeroflex, Peregrine, Syfer, Eurofarad, Texas Instrument, Miteq, Cobham, E2V, MA-COM, Hittite, Mini-Circuits,General Dynamics и др.);

Помимо этого, одним из направлений компании «ЭлектроПласт» является направление «Источники питания». Мы предлагаем Вам помощь Конструкторского отдела:

- Подбор оптимального решения, техническое обоснование при выборе компонента;
- Подбор аналогов;
- Консультации по применению компонента;
- Поставка образцов и прототипов;
- Техническая поддержка проекта;
- Защита от снятия компонента с производства.

Как с нами связаться

Телефон: 8 (812) 309 58 32 (многоканальный)
Факс: 8 (812) 320-02-42
Электронная почта: org@eplast1.ru
Адрес: 198099, г. Санкт-Петербург, ул. Калинина, дом 2, корпус 4, литера А.