THIS DRAWING IS UNPUBLISHED. RELEASED FOR PUBLICATION 1997
© COPYRIGHT 1997 BY TYCO ELECTRONICS CORPORATION. ALL RIGHTS RESERVED.

LOC	DIST
A1	-

REVISIONS

P	LTR	DESCRIPTION	DATE	DWN	APVD
	A5	Released as per ECR-07-012890	12-06-07	SK	TS
	A6	REVISED PER ECO-09-027197	29DEC09	KK	AEG

PN 1-1

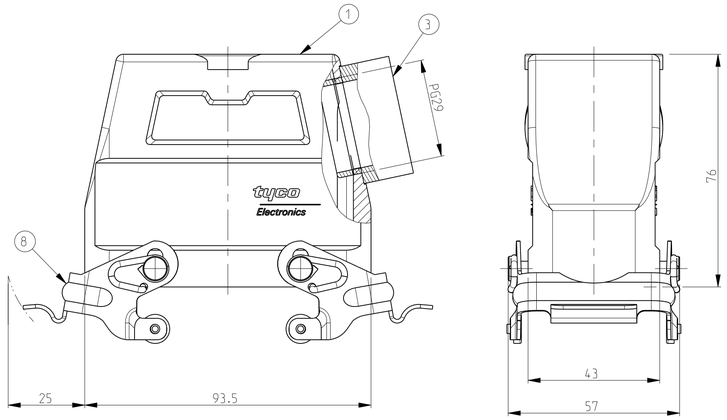

PN 1-6

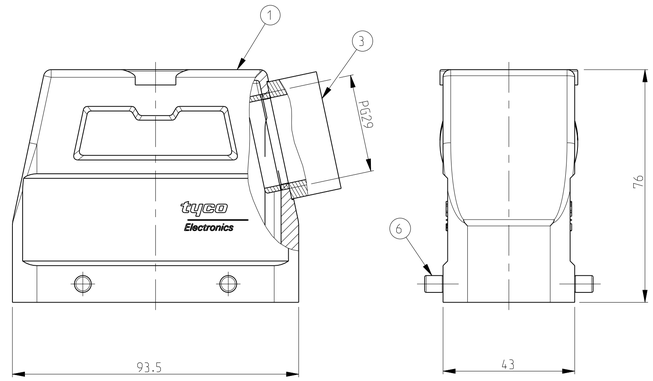

NOTES

1 Material: Housing: aluminium diecasting alloy

2 Surface:- powder varnish-grey
Varnish black

3 Varnish on the inside not necessarily

4 Packaging
quantity 5 pieces

5 OBSOLETE PARTS: OBSOLETE CIS STREAMLINING PER D.RENAUD/D.SINISI

PN 2-3

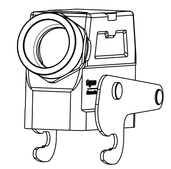

SCALE 1:2

PN 2-7

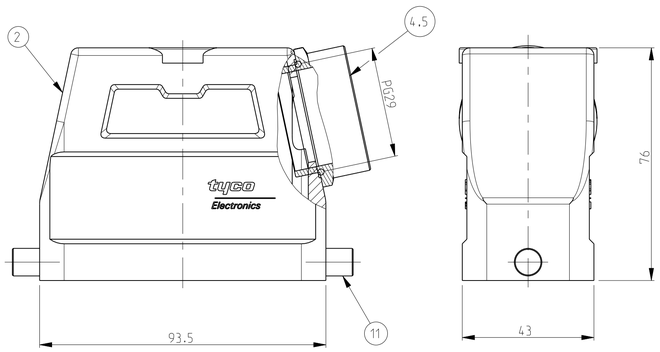

PN 1-7

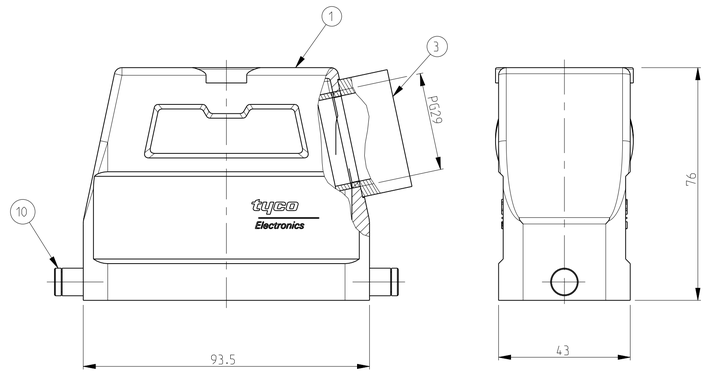

PN 2-7

SCALE 1:2

PN 1-7

SCALE 1:2

PN 1-1

SCALE 1:2

PN 1-6

SCALE 1:2

PN 2-3

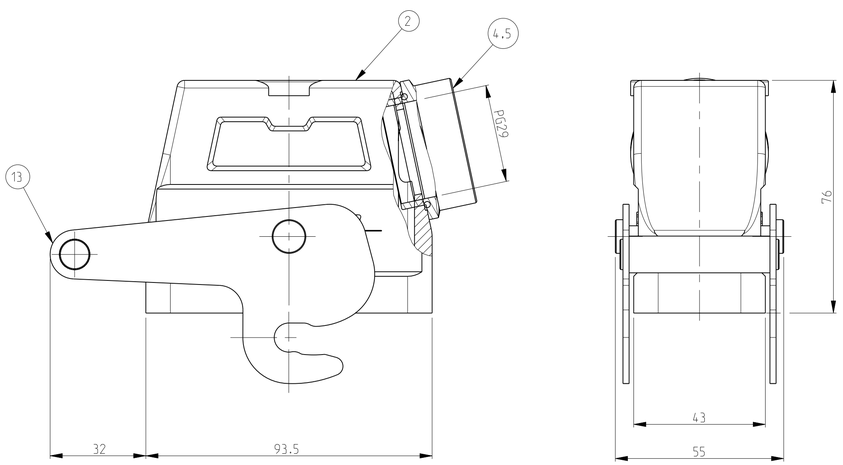

2-3	1-3	2-7	1-7	2-1	1-1	2-6	1-6	DESCRIPTION	MATERIAL	SURFACE	COLOR	ITEM NO	REMARKS
1								ZB-Locking clip	V2A	-	-	13	
	1							ZB-Locking clip	Steel	Zinc plated	Blue	12	
		2						LB-Clip bolt	V2A	-	-	11	
			2					LB-Clip bolt	Steel	Zinc plated	Blue	10	
				2				VS-Locking clip	V2A	-	-	9	
					2			VS-Locking clip	Steel	Zinc plated	Blue	8	
						4		VS-Clip bolt	V2A	-	-	7	
							4	VS-Clip bolt	Steel	Zinc plated	Blue	6	
1		1		1		1		O-Ring PG29	Neoprone	-	Black	5	
1		1		1		1		6-Kt clip spring right PG29	Brass	Nickel plated	-	4	
	1		1		1		1	Connecting piece round PG29	Brass	Nickel plated	-	3	
1		1		1		1		Hood HD40 Pg1.29	Aluminium	Aluminium oxide	Black	2	
	1		1		1		1	Hood HD40 Pg1.29	Aluminium	-	Grey	1	

OBSOLETE (5): 2-7, 2-1, 1-1, 2-6

DESCRIPTION

HD.40.Sts.1.29.Z

~~HD-K.40.Sts.1.29.Z~~

HD.40.Sts-VS.1.29.Z

~~HDK.40.Sts-VS.1.29.Z~~

HD.40.Sts-GR.1.29.Z

HD-K.40.Sts-GR.1.29.Z

~~HD-Z.40.Sts-ZB.1.29.Z~~

HD-K/Z.40.Sts-ZB.1.29.Z

THIS DRAWING IS A CONTROLLED DOCUMENT FOR TYCO ELECTRONICS CORPORATION IT IS SUBJECT TO CHANGE AND THE CONTROLLING ENGINEERING ORGANIZATION SHOULD BE CONTACTED FOR THE LATEST REVISION.

DWN	Gräf	11.12.1997
CHK	Kramer	02.06.98
APVD	-	
PRODUCT SPEC	-	
APPLICATION SPEC	-	
WEIGHT	-	

DIMENSIONS: mm

TOLERANCES UNLESS OTHERWISE SPECIFIED: ISO 2768-mK; ASME Y14.5-1994

0 PLC	±	
1 PLC	±	
2 PLC	±	
3 PLC	±	
4 PLC	±	
ANGLES	±	

MATERIAL

FINISH

Tyco Electronics

Tyco Electronics Corporation
D-53819, Neunkirchen, Germany

NAME

HOOD
HD 40 STS1.29.Z

SIZE	CAGE CODE	DRAWING NO	RESTRICTED TO
A1	00779	C-1102566	-

CUSTOMER DRAWING

SCALE	SHEET	OF	REV
1:1	1	1	A6

AMP 4805 REV 31MAR2000

Pro/ENGINEER DRAWING

Компания «ЭлектроПласт» предлагает заключение долгосрочных отношений при поставках импортных электронных компонентов на взаимовыгодных условиях!

Наши преимущества:

- Оперативные поставки широкого спектра электронных компонентов отечественного и импортного производства напрямую от производителей и с крупнейших мировых складов;
- Поставка более 17-ти миллионов наименований электронных компонентов;
- Поставка сложных, дефицитных, либо снятых с производства позиций;
- Оперативные сроки поставки под заказ (от 5 рабочих дней);
- Экспресс доставка в любую точку России;
- Техническая поддержка проекта, помощь в подборе аналогов, поставка прототипов;
- Система менеджмента качества сертифицирована по Международному стандарту ISO 9001;
- Лицензия ФСБ на осуществление работ с использованием сведений, составляющих государственную тайну;
- Поставка специализированных компонентов (Xilinx, Altera, Analog Devices, Intersil, Interpoint, Microsemi, Aeroflex, Peregrine, Syfer, Eurofarad, Texas Instrument, Miteq, Cobham, E2V, MA-COM, Hittite, Mini-Circuits,General Dynamics и др.);

Помимо этого, одним из направлений компании «ЭлектроПласт» является направление «Источники питания». Мы предлагаем Вам помощь Конструкторского отдела:

- Подбор оптимального решения, техническое обоснование при выборе компонента;
- Подбор аналогов;
- Консультации по применению компонента;
- Поставка образцов и прототипов;
- Техническая поддержка проекта;
- Защита от снятия компонента с производства.

Как с нами связаться

Телефон: 8 (812) 309 58 32 (многоканальный)
Факс: 8 (812) 320-02-42
Электронная почта: org@eplast1.ru
Адрес: 198099, г. Санкт-Петербург, ул. Калинина, дом 2, корпус 4, литера А.