**MICRO SWITCH**
FREEPORT ILLINOIS U S A
A DIVISION OF HONEYWELL
FED MFG CODE 81529

# SWITCH-TOGGLE

CATALOG LISTING
## 4TL149
## SERIES CHART 1

THIS DRAWING COVERS A PROPRIETARY ITEM AND IS THE PROPERTY OF MICRO SWITCH. A DIVISION OF HONEYWELL. THIS DRAWING IS NOT TO BE COPIED OR USED WITHOUT THE APPROVAL OF MICRO SWITCH.

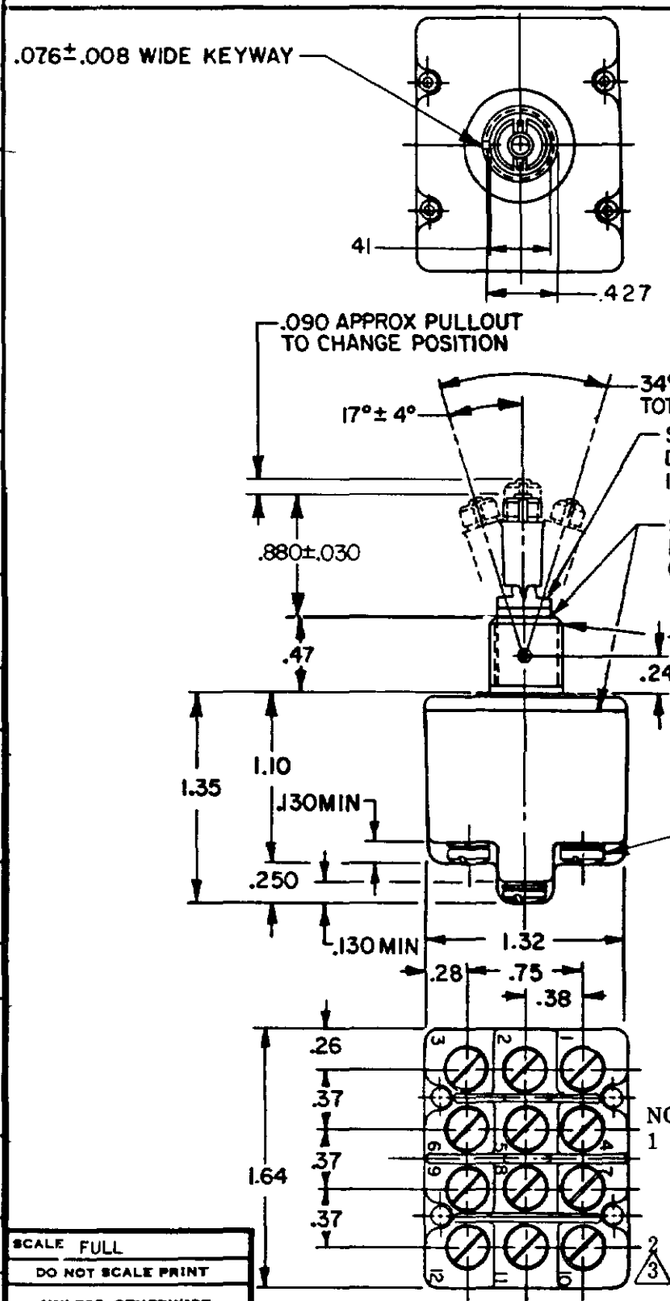


L191 15A 125, 250, 277 VAC
1/2HP 125 VAC
1HP 250, 277 VAC
5A 125 VAC "L"

L192 10A 125, 250, 277 VAC
1/4HP 125 VAC,
1/2HP 250, 277 VAC
3A 125 VAC "L"

| CATALOG LISTING | AVAILABLE LOCKING COMBINATIONS (FOR CONFIGURATION SEE LETTERING DETAILS 7) | KEYWAY SIDE | CENTER | OPPOSITE KEYWAY |
|---|---|---|---|---|
| 4TL-149-1 | A,B,D,E,F,G,H,J,K,L,M,N,P | ON | OFF | ON |
| 4TL-149-2 | D, F, G | OFF | NONE | ON |
| 4TL-149-3 | D, F, G | ON | NONE | ON |
| 4TL-149-21 | E, F, K, M | NONE | OFF | ON |
| 4TL-149-31 | E, F, K, M | NONE | ON | ON |
| 4TL-149-4 | F | MOM OFF | NONE | ON |
| 4TL-149-5 | E, F, K, L, M, N | MOM ON | OFF | ON |
| 4TL-149-6 | F | MOM ON | NONE | OFF |
| 4TL-149-7 | E, L, N | MOM ON | OFF | MOM ON |
| 4TL-149-8 | F | MOM ON | NONE | ON |
| | | | | |
| 4TL-149-51 | E | NONE | ON | MOM ON |
| 4TL-149-61 | E | MOM ON | OFF | NONE |

MILITARY RATING (AMPS)

| | RESISTIVE LOAD DC VOLTS 28 | 125 | 250 | RESISTIVE LOAD AC VOLTS 125 | 250 | LAMP LOAD 28 VDC | LAMP LOAD 125 VAC | IND. LOAD 28 VDC | IND. LOAD 125 VAC |
|---|---|---|---|---|---|---|---|---|---|
| | 20 | .75 | .5 | 15 | 6 | 5 | 4 | 12 | 15 |
| | (REFER TO L191 FOR UL RATING) | | | | | | | | |
| | 18 | .75 | .5 | 11 | 6 | 4 | 2 | 10 | 8 |
| | (REFER TO L192 FOR UL RATING) | | | | | | | | |

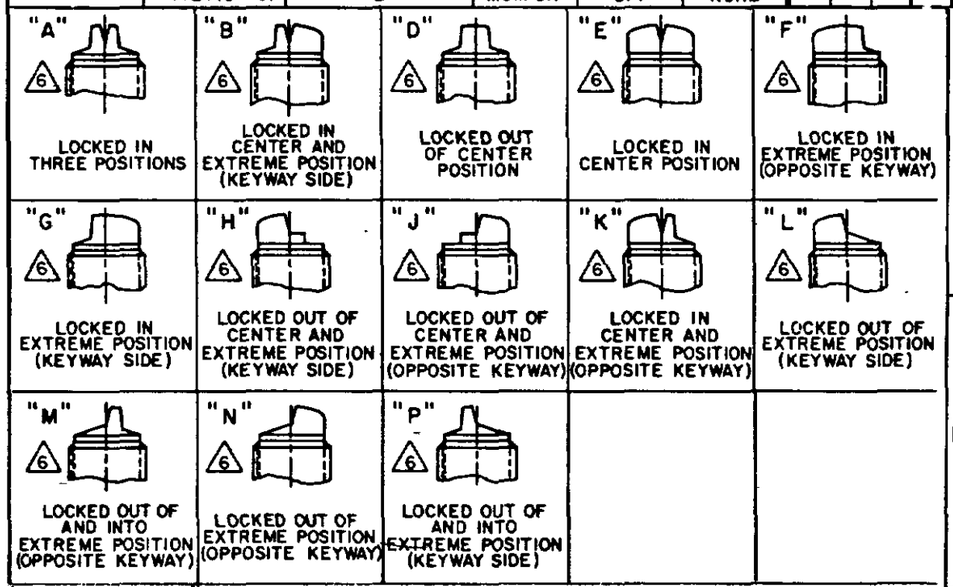


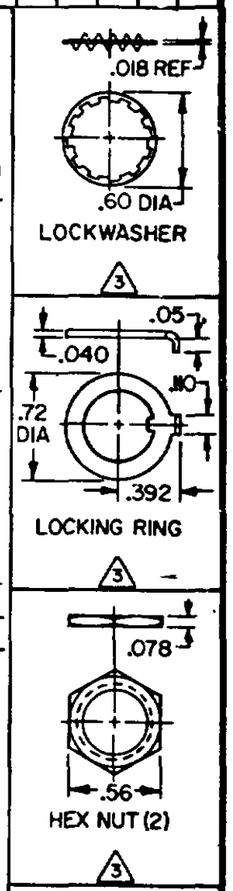


8 CIRCUIT MADE WITH TOGGLE LEVER IN

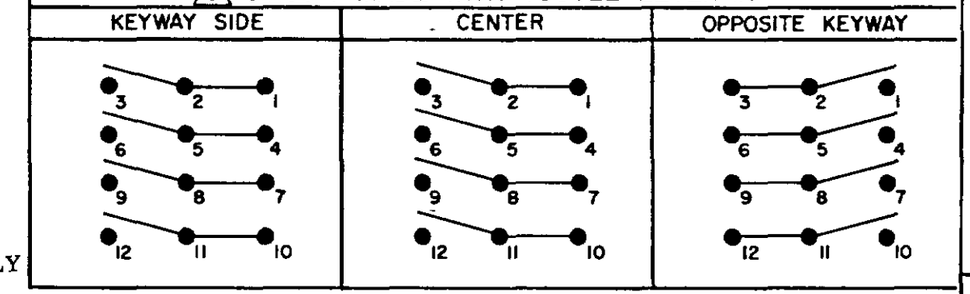


NOTES
1 SWITCHES ARE CAPABLE OF WITHSTANDING A TEMPERATURE OF 160°F CONTINUOUSLY AT FULL RATED LOAD
2 CIRCUIT DESIGNATION AND MICRO SWITCH CATALOG LISTING, MARKED ON SIDE OF SWITCH
3 FURNISHED UNASSEMBLED
5 FOR TERMINAL COVER SEE MICRO SWITCH CATALOG LISTING 5PA9
6 KEYWAY SHOWN ON LEFT SIDE
7 SUFFIX LETTER MUST BE ADDED FOR DESIRED TYPE TOGGLE LOCKING. SEE CHART FOR AVAILABLE LOCKING COMBINATIONS
8 CIRCUIT DIAGRAMS APPLY ONLY TO "ON" AND "MOM ON" POSITIONS

SCALE FULL
DO NOT SCALE PRINT
UNLESS OTHERWISE NOTED
DIMENSIONS ARE IN INCHES
TOLERANCES ARE:
ONE PLACE (.0) ±.030
TWO PLACE (.00) ±.015
THREE PLACE (.000) ±.005
ANGLES ±1°
WEIGHT

FORMTEK
DRAWN SAV 11 JUL 94
CHECK
CHECK KAG 13 JUL94
CHECK
ISSUE 2
CATALOG LISTING 4TL149 SERIES CHART 1
PAGE 1 OF 1
RELEASE NO CO-78497
REPLACES 4TL149 SERIES

REVISIONS
A CO-94443 J J A 13 OCT 99

Компания «ЭлектроПласт» предлагает заключение долгосрочных отношений при поставках импортных электронных компонентов на взаимовыгодных условиях!

Наши преимущества:

- Оперативные поставки широкого спектра электронных компонентов отечественного и импортного производства напрямую от производителей и с крупнейших мировых складов;
- Поставка более 17-ти миллионов наименований электронных компонентов;
- Поставка сложных, дефицитных, либо снятых с производства позиций;
- Оперативные сроки поставки под заказ (от 5 рабочих дней);
- Экспресс доставка в любую точку России;
- Техническая поддержка проекта, помощь в подборе аналогов, поставка прототипов;
- Система менеджмента качества сертифицирована по Международному стандарту ISO 9001;
- Лицензия ФСБ на осуществление работ с использованием сведений, составляющих государственную тайну;
- Поставка специализированных компонентов (Xilinx, Altera, Analog Devices, Intersil, Interpoint, Microsemi, Aeroflex, Peregrine, Syfer, Eurofarad, Texas Instrument, Miteq, Cobham, E2V, MA-COM, Hittite, Mini-Circuits,General Dynamics и др.);

Помимо этого, одним из направлений компании «ЭлектроПласт» является направление «Источники питания». Мы предлагаем Вам помощь Конструкторского отдела:

- Подбор оптимального решения, техническое обоснование при выборе компонента;
- Подбор аналогов;
- Консультации по применению компонента;
- Поставка образцов и прототипов;
- Техническая поддержка проекта;
- Защита от снятия компонента с производства.

**Как с нами связаться**

**Телефон:** 8 (812) 309 58 32 (многоканальный)
**Факс:** 8 (812) 320-02-42
**Электронная почта:** org@eplast1.ru
**Адрес:** 198099, г. Санкт-Петербург, ул. Калинина, дом 2, корпус 4, литера А.