THIS DRAWING IS UNPUBLISHED. RELEASED FOR PUBLICATION .1997
© COPYRIGHT 1997 BY TYCO ELECTRONICS CORPORATION. ALL RIGHTS RESERVED.

LOC	DIST
A1	-

REVISIONS

P	LTR	DESCRIPTION	DATE	DWN	APVD
	A8	Released as per ECR-08-017827	16.July.2008	SP	TS

PN 1-1.2-1 & 0-1

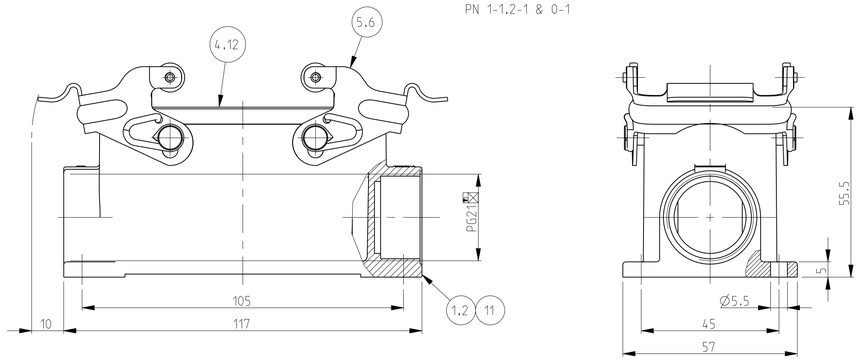

PN 1-2 & 3-1

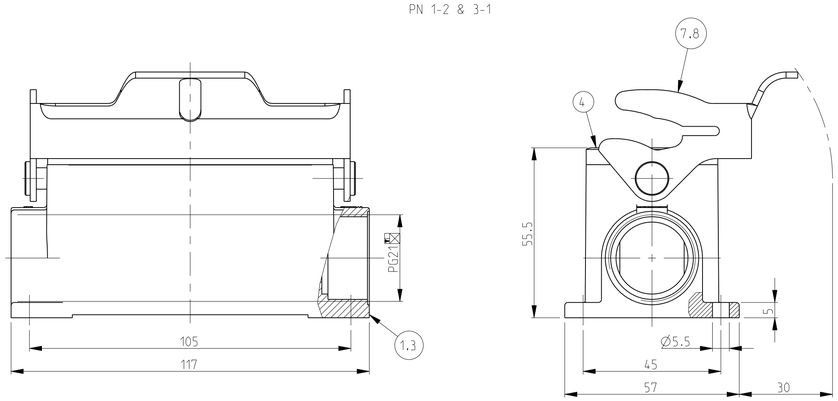

PN 1-8 & 2-8

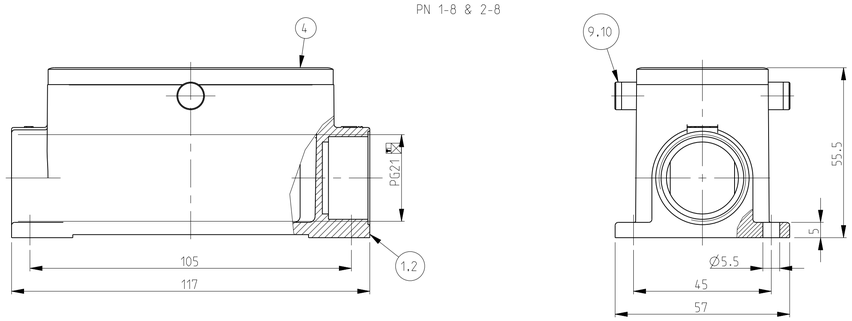

NOTES.

1 Material:Housing:Aluminium Diecasting Alloy
Seals:Neoprene.Viton

2 Surface:Varnish
-Aluminium Oxide +Varnish Black
-Witout varnish
-Grey

3 Varnish on the inside not necessary

4 Packaging
Quantity 5 Pieces in a box

PN 1-1.2-1 & 0-1

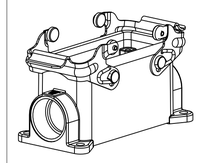

SCALE 1:2

PN 1-2 & 3-1

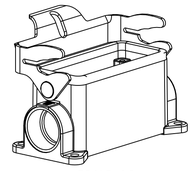

SCALE 1:2

PN 1-8 & 2-8

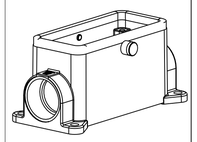

SCALE 1:2

0-1	3-1	2-8	1-8	1-2	2-1	1-1	DESCRIPTION	MATERIAL	SURFACE	COLOR	ITEM NO	REMARKS
1							Profile seal	Viton		Light grey	12	
1							Surface mounted housing side entry HB-K	Aluminium		Blank	11	
		2					ZB-Clip bolt	Stainless steel			10	
			2				ZB-Clip bolt	Steel	Zinc plated		9	
	1						LB-Side clip	Stainless steel			8	
				1			LB-Side clip	Steel	Zinc plated		7	
					2		VS-Locking Clip	Stainless steel			6	
2						2	VS-Locking Clip	Steel	Zinc plated		5	
	1	1	1	1	1	1	Profile seal	Neoprene		Black	4	
	1						Surface mounted housing side entry HB-K	Aluminium		Blank	3	
		1			1		Surface mounted housing side entry HB-K	Aluminium	Aluminium oxide	Black	2	
			1	1		1	Surface mounted housing side entry HB	Aluminium		Grey	1	

ORDERING TEXT

HB.16.SG-VS.1.21.Z
HB-K.16.SG-VS.1.21.Z
HB.16.SG-LB.1.21.Z
HB-Z.16.SG-ZVGR.1.21.Z
HB-K/Z.16.SG-ZVGR.1.21.Z
HB.16.SG-LB.1.21.Z-SO
HB.16.SG-VS.1.21.Z.V

THIS DRAWING IS A CONTROLLED DOCUMENT FOR TYCO ELECTRONICS CORPORATION IT IS SUBJECT TO CHANGE AND THE CONTROLLING ENGINEERING ORGANIZATION SHOULD BE CONTACTED FOR THE LATEST REVISION.

DIMENSIONS: mm

TOLERANCES UNLESS OTHERWISE SPECIFIED:
A.ISO 2768-m
B.ISO 8015
A.DIN 16901-GG

0 PLC	±
1 PLC	±
2 PLC	±
3 PLC	±
4 PLC	±
ANGLES	±

MATERIAL - -

FINISH - -

DWN	Schneider	05.03.1999
CHK	Schweiger	05.03.1999
APVD	-	-
PRODUCT SPEC	108-74001.74003	
APPLICATION SPEC	114-74001.74004	
WEIGHT	-	

Tyco Electronics

Tyco Electronics.AMP.GmbH
D-53819.Neunkirchen.Germany

NAME: Surface mounted housing side entry HB.16.1.21.Z

SIZE	CAGE CODE	DRAWING NO	RESTRICTED TO
A1	00779	C-1102299	-

CUSTOMER DRAWING

SCALE	SHEET	OF	REV
1:1	1	1	A8

AMP 4805 REV 31MAR2000

Pro/ENGINEER DRAWING

Компания «ЭлектроПласт» предлагает заключение долгосрочных отношений при поставках импортных электронных компонентов на взаимовыгодных условиях!

Наши преимущества:

- Оперативные поставки широкого спектра электронных компонентов отечественного и импортного производства напрямую от производителей и с крупнейших мировых складов;
- Поставка более 17-ти миллионов наименований электронных компонентов;
- Поставка сложных, дефицитных, либо снятых с производства позиций;
- Оперативные сроки поставки под заказ (от 5 рабочих дней);
- Экспресс доставка в любую точку России;
- Техническая поддержка проекта, помощь в подборе аналогов, поставка прототипов;
- Система менеджмента качества сертифицирована по Международному стандарту ISO 9001;
- Лицензия ФСБ на осуществление работ с использованием сведений, составляющих государственную тайну;
- Поставка специализированных компонентов (Xilinx, Altera, Analog Devices, Intersil, Interpoint, Microsemi, Aeroflex, Peregrine, Syfer, Eurofarad, Texas Instrument, Miteq, Cobham, E2V, MA-COM, Hittite, Mini-Circuits,General Dynamics и др.);

Помимо этого, одним из направлений компании «ЭлектроПласт» является направление «Источники питания». Мы предлагаем Вам помощь Конструкторского отдела:

- Подбор оптимального решения, техническое обоснование при выборе компонента;
- Подбор аналогов;
- Консультации по применению компонента;
- Поставка образцов и прототипов;
- Техническая поддержка проекта;
- Защита от снятия компонента с производства.

Как с нами связаться

Телефон: 8 (812) 309 58 32 (многоканальный)
Факс: 8 (812) 320-02-42
Электронная почта: org@eplast1.ru
Адрес: 198099, г. Санкт-Петербург, ул. Калинина, дом 2, корпус 4, литера А.