THIS DRAWING IS UNPUBLISHED. RELEASED FOR PUBLICATION 20
© COPYRIGHT 20 BY TYCO ELECTRONICS CORPORATION. ALL RIGHTS RESERVED.

LOC	DIST
A	66

REVISIONS

P	LTR	DESCRIPTION	DATE	DWN	APVD
	A	RELEASED	03APR2009	RK	TE

PART NUMBER	REV	POWER UNIT	FEED TYPE
1-1855466-1	A	LEADMAKER & BENCH MODEL G/K	2.3mm AIR FEED
1-1855466-2	A	LEADMAKER & BENCH MODEL G/K	4.6mm AIR FEED
1-1855466-3	A	LEADMAKER & BENCH MODEL G/K	6.9mm AIR FEED
1-1855466-4	A	LEADMAKER & BENCH MODEL G/K	9.2mm AIR FEED
1-1855466-5	A	LEADMAKER & BENCH MODEL G/K	11.5mm AIR FEED
7-1855466-1	A	SPARE PARTS	2.3mm AIR FEED
7-1855466-2	A	SPARE PARTS	4.6mm AIR FEED
7-1855466-3	A	SPARE PARTS	6.9mm AIR FEED
7-1855466-4	A	SPARE PARTS	9.2mm AIR FEED
7-1855466-5	A	SPARE PARTS	11.5mm AIR FEED

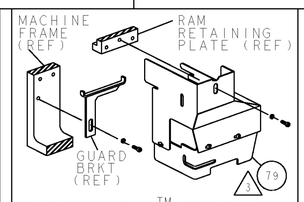

AMP-O-LECTRIC™ TERM GUARD

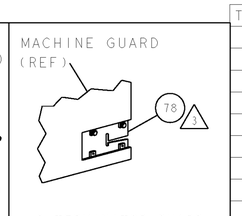

G TERMINATOR GUARD

TERMINAL NAME: END SPLICE					
TE PN	STOCKO PN	STOCKO TERMINAL - TE CRIMP SPECS			
1572807	RSB 7735.001 V-1.5				
-	-	CRIMP HEIGHT		WIRE SIZE	REF SETTING*
-	-	1.53±0.05mm[.060±.002]		1.5mm2	B5
-	-	1.46±0.05mm[.058±.002]		16AWG or 1.25mm2	C4
-	-	1.35±0.05mm[.053±.002]		1mm2	C9
-	-	1.30±0.05mm[.051±.002]		18AWG or 0.8mm2	D1
-	-	CRIMP	SIZE	TYPE	RANGE
-	-	WIRE	2.29mm [.090]	F	0.5-1.5mm2/20-16AWG
-	-	INSUL	-	-	-
WIRE STRIP LENGTH 4	TERM APPL SPEC NONE	FEED 4	APPL INSTRUCTIONS 408-8039	SET UP GAGE 458638-1	

ADDITIONAL CRIMP HEIGHTS		
CRIMP HEIGHT	WIRE SIZE	REF SETTING*
1.26±0.05mm[.049±.002]	0.75mm2	D3
1.18±0.05mm[.047±.002]	20AWG or 0.5mm2	E2

*WARNING:
ON INSTALLATION, SET WIRE DISC TO LARGEST WIRE SIZE SETTING. USE OF SETTINGS BELOW MIN REQUIRED CRIMP HEIGHT SETTING WILL CAUSE DAMAGE TO CRIMP TOOLING.

1. RECOMMENDED SPARE PARTS
2. GREASE LIGHTLY
3. GUARD MUST BE IN PLACE WHEN OPERATING APPLICATOR IN A BENCH MACHINE
4. APPLICATOR CRIMPS 1, 2, 3, 4 OR 5 SETS OF LEGS ON TERMINAL.

LEGS	FEED	STRIP LENGTH
1	2.3mm	2.3mm±0.4
2	4.6mm	4.6mm±0.4
3	6.9mm	6.9mm±0.4
4	9.2mm	9.2mm±0.4
5	11.5mm	11.5mm±0.4

5. USE ON "G" TERMINATOR ONLY
6. USE ON "K" TERMINATOR ONLY
7. CUT TO LENGTH AT ASSEMBLY.

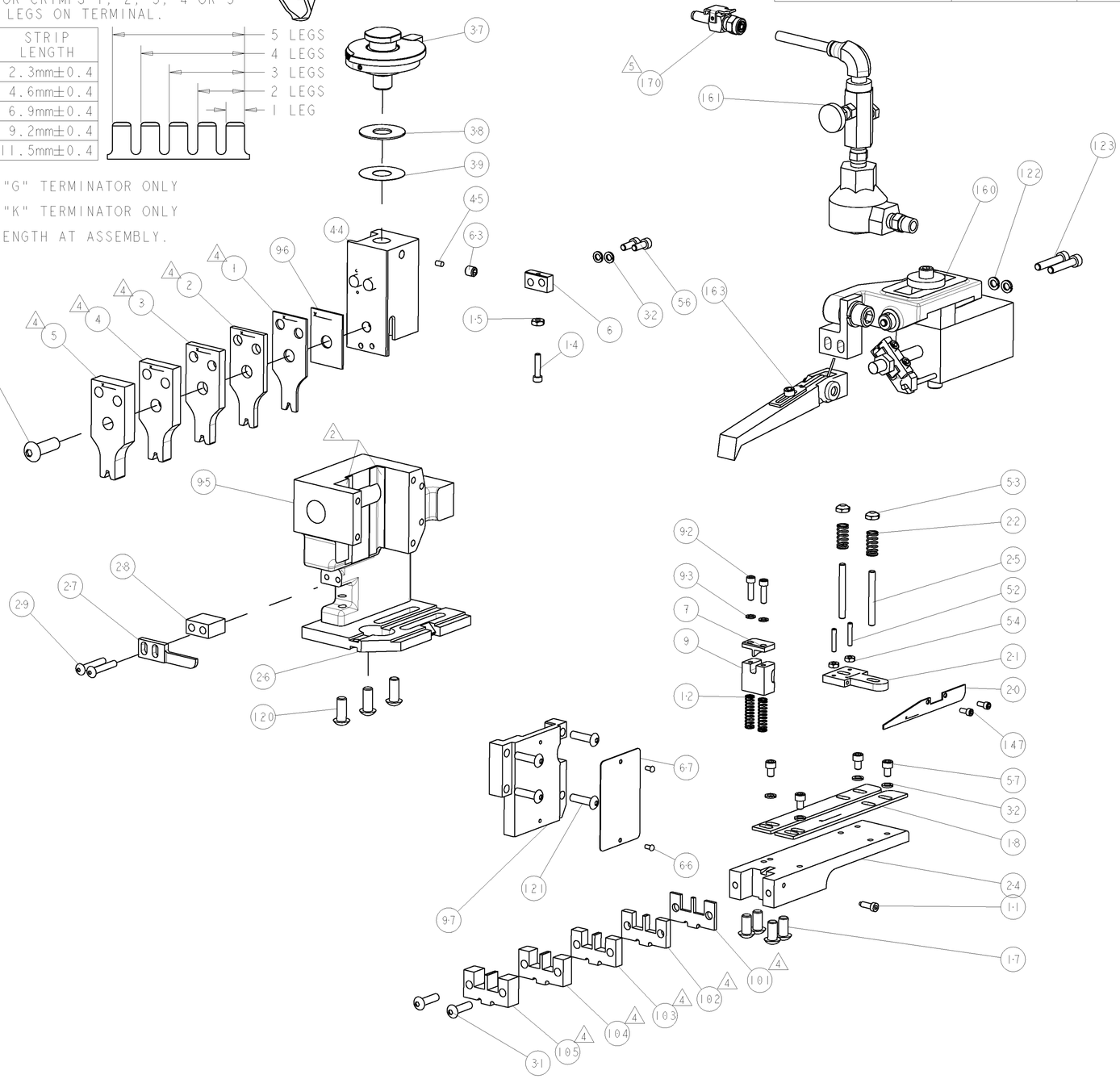

5	-	-	-	-	-	1	1	1	1	1	-	23238-1	INSERT, COUPLING	170
	-	-	-	-	-	1	1	1	1	1	-	460680-2	FEED FINGER ASSEMBLY	163
	-	-	-	-	-	1	1	1	1	1	-	692655-5	AIR FEED VALVE ASSEMBLY	161
	-	-	-	-	-	1	1	1	1	1	-	460277-1	AIR FEED ASSY	160
	-	-	-	-	-	2	2	2	2	2	-	1-21000-3	SCR, SKT HD CAP 4-40 X .250	147
	-	-	-	-	-	2	2	2	2	2	-	3-21000-9	SCR, SKT HD CAP 10-32 X 1.000	123
	-	-	-	-	-	2	2	2	2	2	-	21024-5	WASHER, SPRG LOCK, REG NO 10	122
	-	-	-	-	-	4	4	4	4	4	-	2-21002-9	SCR, BTN SKT HD CAP 10-32 X .750	121
	-	-	-	-	-	3	3	3	3	3	-	2-22733-8	SCR, BHSC, SELF-LOCKING, 1/4-20 X .625	120
6	-	-	-	-	-	REF	REF	REF	REF	REF	-	692655-6	AIR FEED VALVE ASSEMBLY	118
6	-	-	-	-	-	REF	REF	REF	REF	REF	-	24042-2	VALVE, SHUT-OFF	106
4	1	-	-	-	-	1	-	-	-	-	-	5-690618-7	ANVIL, SPLICE TYPE	105
4	-	1	-	-	-	-	1	-	-	-	-	5-690618-6	ANVIL, SPLICE TYPE	104
4	-	-	1	-	-	-	-	1	-	-	-	5-690618-5	ANVIL, SPLICE TYPE	103
4	-	-	-	1	-	-	-	-	1	-	-	5-690618-4	ANVIL, SPLICE TYPE	102
4	-	-	-	-	1	-	-	-	-	1	-	5-690618-3	ANVIL, SPLICE TYPE	101
	-	-	-	-	-	1	1	1	1	1	-	454220-1	CAP, RAM	97
	-	-	-	-	-	1	1	1	1	1	-	1-455888-0	SPACER, CRIMPER	96
	-	-	-	-	-	1	1	1	1	1	-	453736-1	HOUSING, APPLICATOR	95
	-	-	-	-	-	2	2	2	2	2	-	21024-3	WASHER, SPRG LOCK, REG NO 6	93
	-	-	-	-	-	2	2	2	2	2	-	2-21000-0	SCR, SKT HD CAP 6-32 X .500	92
3	-	-	-	-	-	REF	REF	REF	REF	REF	..	455745-1	GUARD WINDOW	79
3	-	-	-	-	-	REF	REF	REF	REF	REF	..	679532-1	INSERT, GUARD	78
	-	-	-	-	-	1	1	1	1	1	-	217238-1	GENERAL INSTRUCTION PKG	72
	-	-	-	-	-	1	1	1	1	1	-	4088039	EF APPL INST 408-8039	71
	-	-	-	-	-	1	1	1	1	1	-	461264-5	PLATE, IDENTIFICATION	67
	-	-	-	-	-	2	2	2	2	2	-	21017-2	SCREW, DRIVE	66
	-	-	-	-	-	1	1	1	1	1	-	21009-2	SCR, SET, SELF LOCKING 1/4-20 X .250	63
	-	-	-	-	-	4	4	4	4	4	-	2-21000-5	SCR, SKT HD CAP 8-32 X .250	57
7	-	-	-	-	-	2	2	2	2	2	-	9-21000-9	SCR, SKT HD CAP 8-32 X .438	56
	-	-	-	-	-	2	2	2	2	2	-	21018-4	NUT, HEX, REG 4-40	54
	-	-	-	-	-	2	2	2	2	2	-	21022-2	NUT, LOCK, HEX, TORQUE, 8-32	53
	-	-	-	-	-	2	2	2	2	2	-	2-21006-6	SCR, SET, CUP POINT 4-40 X .625	52
	-	-	-	-	-	1	1	1	1	1	-	690191-1	PLUG,NYLON	45
	-	-	-	-	-	1	1	1	1	1	-	455674-8	RAM	44
	-	-	-	-	-	1	1	1	1	1	-	7-21002-9	SCR, BTN SKT HD CAP 5/16-24 X 1.00	41
	-	-	-	-	-	1	1	1	1	1	-	690125-1	SHIM SUB-ASSY	39
	-	-	-	-	-	1	1	1	1	1	-	469367-7	SHIM	38
	-	-	-	-	-	1	1	1	1	1	-	879103-4	FINE ADJUST HEAD ASSEMBLY	37
	-	-	-	-	-	6	6	6	6	6	-	21024-4	WASHER, SPRG LOCK, REG NO 8	32
	-	-	-	-	-	2	2	2	2	2	-	2-21002-9	SCR, BTN SKT HD CAP 10-32 X .750	31
	-	-	-	-	-	2	2	2	2	2	-	8-21002-9	SCR, BTN SKT HD CAP 8-32 X 1.00	29
	-	-	-	-	-	1	1	1	1	1	-	3-690451-1	SPACER, STRIPPER	28
	-	-	-	-	-	1	1	1	1	1	-	240639-1	STRIPPER (MACHINING)	27
	-	-	-	-	-	1	1	1	1	1	-	455676-1	PLATE, BASE	26
	-	-	-	-	-	2	2	2	2	2	-	22354-8	STUD, THREADED	25
	-	-	-	-	-	1	1	1	1	1	-	1633720-1	STRIP GUIDE PLATE	24
	-	-	-	-	-	2	2	2	2	2	-	2-22281-3	SPRING, COMPRESSION	22
	-	-	-	-	-	1	1	1	1	1	-	464451-1	ARM, STOCK DRAG	21
	-	-	-	-	-	1	1	1	1	1	-	464452-1	DRAG, STOCK	20
	-	-	-	-	-	2	2	2	2	2	-	454204-2	GUIDE, LOWER STRIP	18
	-	-	-	-	-	4	4	4	4	4	-	3-21002-3	SCR, BTN SKT HD CAP 1/4-20 X .500	17
	-	-	-	-	-	1	1	1	1	1	-	21018-5	NUT, HEX, REG 6-32	15
	-	-	-	-	-	1	1	1	1	1	-	2-21000-1	SCR, SKT HD CAP 6-32 X .625	14
	-	-	-	-	-	2	2	2	2	2	-	2-22280-0	SPRING, COMPRESSION	12
	-	-	-	-	-	1	1	1	1	1	-	2-690461-1	STOP, SHEAR	11
	-	-	-	-	-	1	1	1	1	1	-	1633721-1	FLOATING SHEAR HOLDER	9
1	-	-	-	-	-	1	1	1	1	1	-	1633722-3	SHEAR BLADE	7
	-	-	-	-	-	1	1	1	1	1	-	690753-8	SPACER, TONKER	6
4	1	-	-	-	-	1	-	-	-	-	-	1-1633730-1	CRIMPER, WIRE	5
4	-	1	-	-	-	-	1	-	-	-	-	1-1633730-0	CRIMPER, WIRE	4
4	-	-	1	-	-	-	-	1	-	-	-	1633730-9	CRIMPER, WIRE	3
4	-	-	-	1	-	-	-	-	1	-	-	1633730-8	CRIMPER, WIRE	2
4	-	-	-	-	1	-	-	-	-	1	-	1633730-7	CRIMPER, WIRE	1
	-75	-74	-73	-72	-71	-15	-14	-13	-12	-11	U/M	PART NO	DESCRIPTION	ITEM NO

THIS DRAWING IS A CONTROLLED DOCUMENT FOR TYCO ELECTRONICS CORPORATION. IT IS SUBJECT TO CHANGE AND THE CONTROLLING ENGINEERING ORGANIZATION SHOULD BE CONTACTED FOR THE LATEST REVISION.

DWN R. KNEPPER	19FEB2009	Tyco Electronics — Tyco Electronics, Harrisburg, PA 17105-3608
CHK T. ELBIN	03APR2009	
APVD N. DEMING	03APR2009	NAME: FINE ADJUST END FEED HDM APPLICATOR -
PRODUCT SPEC -		
APPLICATION SPEC -		SIZE A1 · CAGE CODE 00779 · DRAWING NO C-1855466 · RESTRICTED TO -
WEIGHT -		SCALE 13:1 · SHEET 1 OF 1 · REV A
DIMENSIONS: INCHES	TOLERANCES UNLESS OTHERWISE SPECIFIED: 0 PLC ±- ; 1 PLC ±0.5 ; 2 PLC ±0.13 ; 3 PLC ±0.013 ; 4 PLC ±0.0001 ; ANGLES ±-	
MATERIAL - -	FINISH - -	CUSTOMER DRAWING

CUSTOMER VIEWABLE ASSEMBLY

Компания «ЭлектроПласт» предлагает заключение долгосрочных отношений при поставках импортных электронных компонентов на взаимовыгодных условиях!

Наши преимущества:

- Оперативные поставки широкого спектра электронных компонентов отечественного и импортного производства напрямую от производителей и с крупнейших мировых складов;
- Поставка более 17-ти миллионов наименований электронных компонентов;
- Поставка сложных, дефицитных, либо снятых с производства позиций;
- Оперативные сроки поставки под заказ (от 5 рабочих дней);
- Экспресс доставка в любую точку России;
- Техническая поддержка проекта, помощь в подборе аналогов, поставка прототипов;
- Система менеджмента качества сертифицирована по Международному стандарту ISO 9001;
- Лицензия ФСБ на осуществление работ с использованием сведений, составляющих государственную тайну;
- Поставка специализированных компонентов (Xilinx, Altera, Analog Devices, Intersil, Interpoint, Microsemi, Aeroflex, Peregrine, Syfer, Eurofarad, Texas Instrument, Miteq, Cobham, E2V, MA-COM, Hittite, Mini-Circuits,General Dynamics и др.);

Помимо этого, одним из направлений компании «ЭлектроПласт» является направление «Источники питания». Мы предлагаем Вам помощь Конструкторского отдела:

- Подбор оптимального решения, техническое обоснование при выборе компонента;
- Подбор аналогов;
- Консультации по применению компонента;
- Поставка образцов и прототипов;
- Техническая поддержка проекта;
- Защита от снятия компонента с производства.

Как с нами связаться

Телефон: 8 (812) 309 58 32 (многоканальный)
Факс: 8 (812) 320-02-42
Электронная почта: org@eplast1.ru
Адрес: 198099, г. Санкт-Петербург, ул. Калинина, дом 2, корпус 4, литера А.