MICRO SWITCH
FREEPORT, ILLINOIS, U.S.A.
A DIVISION OF HONEYWELL
FED. MFG. CODE 91929

SWITCH – TOGGLE

CATALOG LISTING
111TW1 SERIES
CHART 1

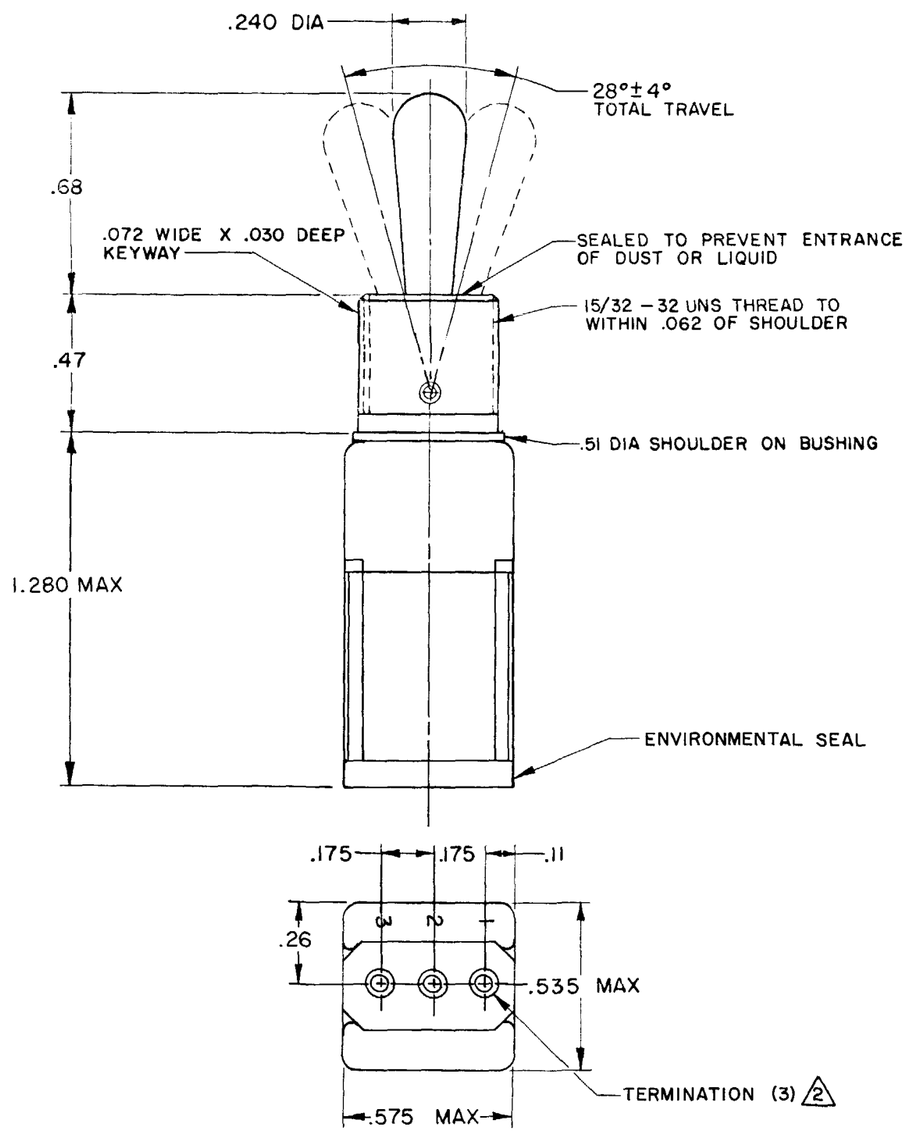

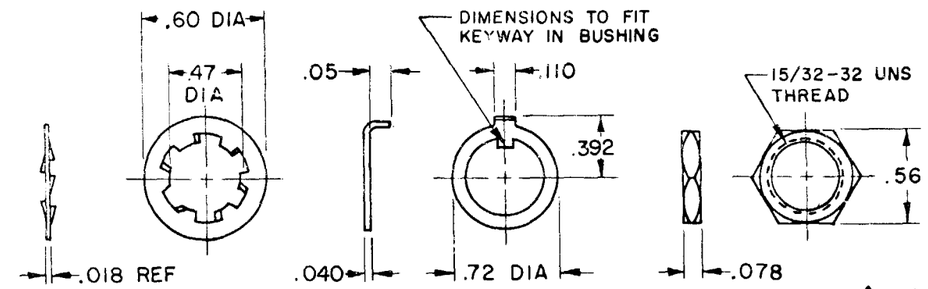

LOCKWASHER (PART NO. TS-10013) 1 MS 35333-136 OR EQUIV

LOCKING RING (PART NO. EN-12449) 1 MS 25081-C4 OR EQUIV

HEX NUT (2) 3 1 (PART NO. TL-10632) (2) MS 25082-8 OR EQUIV

RELEASE NUMBER	CATALOG LISTING	CIRCUIT WITH TOGGLE IN		
		ONE EXTREME POSITION (KEYWAY) 2-1	CENTER POSITION	OTHER EXTREME POSITION (OPPOSITE KEYWAY) 2-3
PR-2650	111TW1-1	ON	OFF	ON
PR-2650	111TW1-3	ON	NONE	ON
PR-2650	111TW1-5	MOM ON	OFF	ON
PR-2650	(D)	MOM ON	OFF	MOM ON
PR-5881	111TW1-8	MOM ON	NONE	ON
	111TW1-61	MOM ON	OFF	NONE
	111TW1-21	NONE	OFF	ON
P	111TW1-6	MOM ON	NONE	OFF

NOTE –

1 2 FURNISHED UNASSEMBLED
TERMINATION WILL ACCEPT CRIMP CONTACT
CONFORMING TO M39029/1-101

3 – SWITCH DESIGNED TO CONFORM TO MS 27718
EXCEPT TERMINATION, LENGTH, AND WEIGHT

THIS DRAWING COVERS A PROPRIETARY ITEM AND IS THE PROPERTY OF MICRO SWITCH, A DIVISION OF MINNEAPOLIS-HONEYWELL REGULATOR CO. THIS DRAWING IS NOT TO BE COPIED OR USED WITHOUT THE APPROVAL OF MICRO SWITCH.

CHARACTERISTICS

ELECTRICAL DATA

CONTACT ARRANGEMENT

28 VDC & 125 VAC
5 AMP RES
2 AMP IND
1 AMP LAMP

SCALE 2 : 1

DO NOT SCALE PRINT

UNLESS OTHERWISE NOTED
DIMENSIONS ARE IN INCHES
TOLERANCES ARE:

ONE PLACE	(.0)	±.030
TWO PLACE	(.00)	±.015
THREE PLACE	(.000)	±.005
ANGLES		±1°

WEIGHT

CATALOG LISTING
111TW1 SERIES CHART 1
PAGE 1 OF 1
RELEASE NO. PR-2650
REPLACES
ISSUE 16 M
CHECK

REVISIONS
A CO 53417 WJM 27 JUL 83
B CO 55602 WJM 5 JUL 84
C C062194 TSK 21 AUG 87
D CO-95308 CSL 9 NOV 99
E 201738 CSL 20 NOV 00

RASTER FO-5285-1-8
DRAWN WJM 27 JUL 83

Компания «ЭлектроПласт» предлагает заключение долгосрочных отношений при поставках импортных электронных компонентов на взаимовыгодных условиях!

Наши преимущества:

- Оперативные поставки широкого спектра электронных компонентов отечественного и импортного производства напрямую от производителей и с крупнейших мировых складов;
- Поставка более 17-ти миллионов наименований электронных компонентов;
- Поставка сложных, дефицитных, либо снятых с производства позиций;
- Оперативные сроки поставки под заказ (от 5 рабочих дней);
- Экспресс доставка в любую точку России;
- Техническая поддержка проекта, помощь в подборе аналогов, поставка прототипов;
- Система менеджмента качества сертифицирована по Международному стандарту ISO 9001;
- Лицензия ФСБ на осуществление работ с использованием сведений, составляющих государственную тайну;
- Поставка специализированных компонентов (Xilinx, Altera, Analog Devices, Intersil, Interpoint, Microsemi, Aeroflex, Peregrine, Syfer, Eurofarad, Texas Instrument, Miteq, Cobham, E2V, MA-COM, Hittite, Mini-Circuits,General Dynamics и др.);

Помимо этого, одним из направлений компании «ЭлектроПласт» является направление «Источники питания». Мы предлагаем Вам помощь Конструкторского отдела:

- Подбор оптимального решения, техническое обоснование при выборе компонента;
- Подбор аналогов;
- Консультации по применению компонента;
- Поставка образцов и прототипов;
- Техническая поддержка проекта;
- Защита от снятия компонента с производства.

Как с нами связаться

Телефон: 8 (812) 309 58 32 (многоканальный)
Факс: 8 (812) 320-02-42
Электронная почта: org@eplast1.ru
Адрес: 198099, г. Санкт-Петербург, ул. Калинина, дом 2, корпус 4, литера А.