Pomona®

# Model 5243 & 5520 Kit Do-It-Yourself SMD Grabber Test Clips

Kit containing 10 pieces of 5243, one of each color.

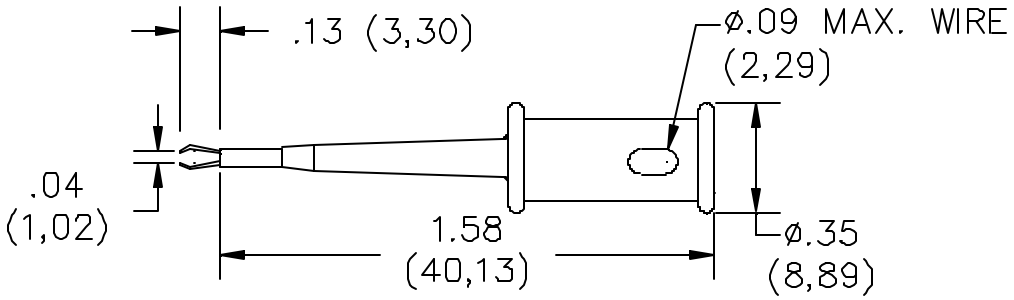


**MATERIALS:**
Contact – Stainless steel, Type 301, ½ Hard
Spring – Stainless steel, Type 302.
Cap – Glass Filled Nylon.
Marking: "Model 5243"
Barrel – Glass filled nylon. Color: Matches color of cap.
Marking: "POMONA GRABBER®"
Finish: Contact – Gold plated per MIL-G-45204, Type II, 30 to 50 microinches.

**RATINGS:**
Operating Temperature: +102° C. (+216° F) Max.
Operating Voltage: 30VAC / 60VDC Max.
Current: 0.5 Amperes

**ORDERING INFORMATION**: Model 5243 & 5520 Kit

Standard Colors: Available in 10 colors: -0 Black, -1 Brown, -2 Red, -3 Orange, -4 Yellow, -5 Green, -6 Blue, -7 Violet, -8 Gray, -9 White
Ordering Example: 5243-2 Color is Red
Ordering 5520 "Kit" – contains one color each of the 5243-*.

**SIMPLIFIED ASSEMBLY PROCEDURE**
1. Pull off thumb cap to expose contact connection.
2. Thread wire through thumb cap and strip 3.18 (1/8).
3. Insert stripped end through hole on contact and solder.
4. Slide thumb cap back onto contact.

All dimensions are in inches. Tolerances (except noted): .xx = ±.02" (,51 mm), .xxx = ± .005" (,127 mm).
All specifications are to the latest revisions. Specifications are subject to change without notice.
Registered trademarks are the property of their respective companies.

Made in USA



**Sales: 800-490-2361 Fax: 888-403-3360**
**Technical Assistance: 800-241-2060**

Pomona*ACCESS* **90319** (800) 444-6785 or (425) 446-6010
More drawings available at www.pomonaelectronics.com

Компания «ЭлектроПласт» предлагает заключение долгосрочных отношений при поставках импортных электронных компонентов на взаимовыгодных условиях!

Наши преимущества:

- Оперативные поставки широкого спектра электронных компонентов отечественного и импортного производства напрямую от производителей и с крупнейших мировых складов;
- Поставка более 17-ти миллионов наименований электронных компонентов;
- Поставка сложных, дефицитных, либо снятых с производства позиций;
- Оперативные сроки поставки под заказ (от 5 рабочих дней);
- Экспресс доставка в любую точку России;
- Техническая поддержка проекта, помощь в подборе аналогов, поставка прототипов;
- Система менеджмента качества сертифицирована по Международному стандарту ISO 9001;
- Лицензия ФСБ на осуществление работ с использованием сведений, составляющих государственную тайну;
- Поставка специализированных компонентов (Xilinx, Altera, Analog Devices, Intersil, Interpoint, Microsemi, Aeroflex, Peregrine, Syfer, Eurofarad, Texas Instrument, Miteq, Cobham, E2V, MA-COM, Hittite, Mini-Circuits,General Dynamics и др.);

Помимо этого, одним из направлений компании «ЭлектроПласт» является направление «Источники питания». Мы предлагаем Вам помощь Конструкторского отдела:

- Подбор оптимального решения, техническое обоснование при выборе компонента;
- Подбор аналогов;
- Консультации по применению компонента;
- Поставка образцов и прототипов;
- Техническая поддержка проекта;
- Защита от снятия компонента с производства.

**Как с нами связаться**

**Телефон:** 8 (812) 309 58 32 (многоканальный)
**Факс:** 8 (812) 320-02-42
**Электронная почта:** org@eplast1.ru
**Адрес:** 198099, г. Санкт-Петербург, ул. Калинина, дом 2, корпус 4, литера А.