THIS DRAWING IS UNPUBLISHED. RELEASED FOR PUBLICATION -,- .
© COPYRIGHT - By - ALL RIGHTS RESERVED.

LOC	DIST
J	—

REVISIONS

P	LTR	DESCRIPTION	DATE	DWN	APVD
	E3	REVISED ECR-14-008650	11JUN2014	TS	KB

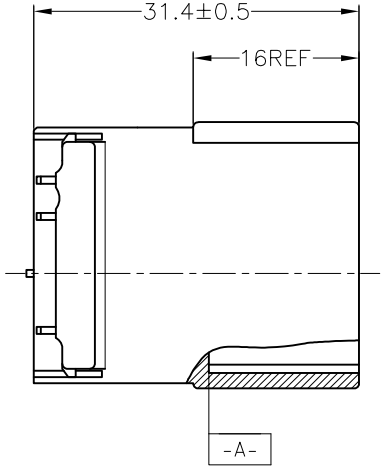

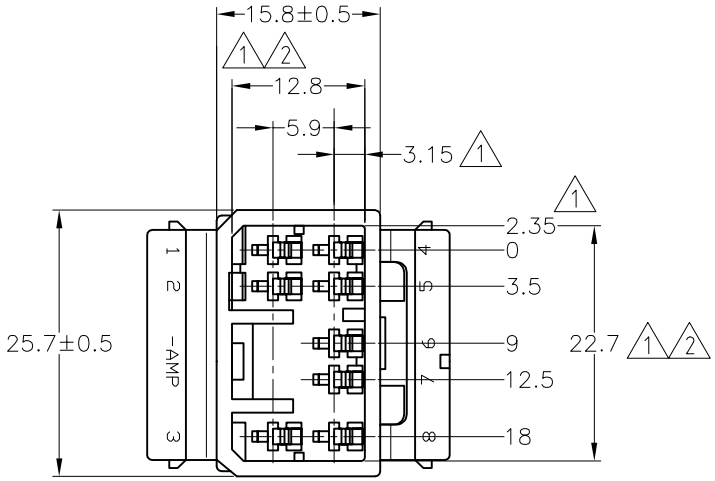

1. -A- 面より2mmの範囲で測定
2. 相手ハウジングと所定の機能を満足して嵌合できること
3. 内装するタブコンタクトは型番173633、173645
4. 嵌合相手ハウジング型番173850
5. 製品規格：108-5264

1. MUST BE KEPT BETWEEN -A- AND 2
2. TO BE MATED WITH PLUG HOUSING SMOOTHLY
3. APPLIED TAB CONTACT; P/N 173633 AND 173645
4. APPLIED PLUG HOUSING; P/N 173850, etc.
5. PRODUCT SPEC; 108-5264

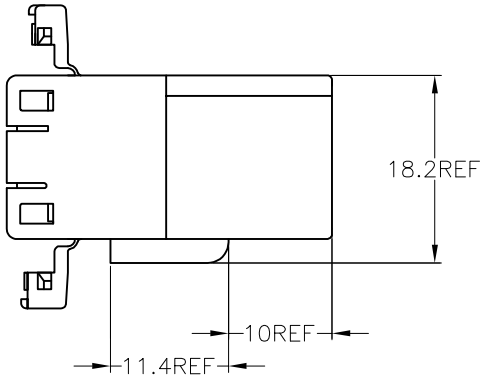

使用材料難燃グレード (FLAMMABILITY OF MATERIAL)	色 (COLOR)	型番 (PART NUMBER)
V-2	白 (WHITE)	1-174931-1
HB	黄 (YELLOW)	174931-7
	青 (BLUE)	174931-5
	緑 (GREEN)	174931-4
	黒 (BLACK)	174931-2
	白 (WHITE)	174931-1

THIS DRAWING IS A CONTROLLED DOCUMENT.

TOLERANCES UNLESS OTHERWISE SPECIFIED:
一般公差
10≧ : ±0.2
30≧ >10 : ±0.25
>30 : ±0.3
ANGLE : ±3°

DIMENSIONS: mm

TOLERANCES UNLESS OTHERWISE SPECIFIED:
0 PLC ±-
1 PLC ±-
2 PLC ±-
3 PLC ±-
4 PLC ±-
ANGLES ±-

MATERIAL: PBT
FINISH: -

DWN	T.SAGAWA	11/14'89
CHK	M.OSHIMA	11/14'89
APVD	M.NOGUCHI	11/14'89
PRODUCT SPEC	SEE NOTE 5	
APPLICATION SPEC	—	
WEIGHT	—	

TE Connectivity

NAME: 070 SERIES MULTILOCK CONNECTOR 8POSITION CAP HOUSING WIRE TO WIRE

SIZE	CAGE CODE	DRAWING NO	RESTRICTED TO
A3	00779	C-174931	—

CUSTOMER DRAWING | SCALE 2:1 | SHEET 1 OF 1 | REV E3

1470-19 (3/11)

Компания «ЭлектроПласт» предлагает заключение долгосрочных отношений при поставках импортных электронных компонентов на взаимовыгодных условиях!

Наши преимущества:

- Оперативные поставки широкого спектра электронных компонентов отечественного и импортного производства напрямую от производителей и с крупнейших мировых складов;
- Поставка более 17-ти миллионов наименований электронных компонентов;
- Поставка сложных, дефицитных, либо снятых с производства позиций;
- Оперативные сроки поставки под заказ (от 5 рабочих дней);
- Экспресс доставка в любую точку России;
- Техническая поддержка проекта, помощь в подборе аналогов, поставка прототипов;
- Система менеджмента качества сертифицирована по Международному стандарту ISO 9001;
- Лицензия ФСБ на осуществление работ с использованием сведений, составляющих государственную тайну;
- Поставка специализированных компонентов (Xilinx, Altera, Analog Devices, Intersil, Interpoint, Microsemi, Aeroflex, Peregrine, Syfer, Eurofarad, Texas Instrument, Miteq, Cobham, E2V, MA-COM, Hittite, Mini-Circuits,General Dynamics и др.);

Помимо этого, одним из направлений компании «ЭлектроПласт» является направление «Источники питания». Мы предлагаем Вам помощь Конструкторского отдела:

- Подбор оптимального решения, техническое обоснование при выборе компонента;
- Подбор аналогов;
- Консультации по применению компонента;
- Поставка образцов и прототипов;
- Техническая поддержка проекта;
- Защита от снятия компонента с производства.

Как с нами связаться

Телефон: 8 (812) 309 58 32 (многоканальный)
Факс: 8 (812) 320-02-42
Электронная почта: org@eplast1.ru
Адрес: 198099, г. Санкт-Петербург, ул. Калинина, дом 2, корпус 4, литера А.