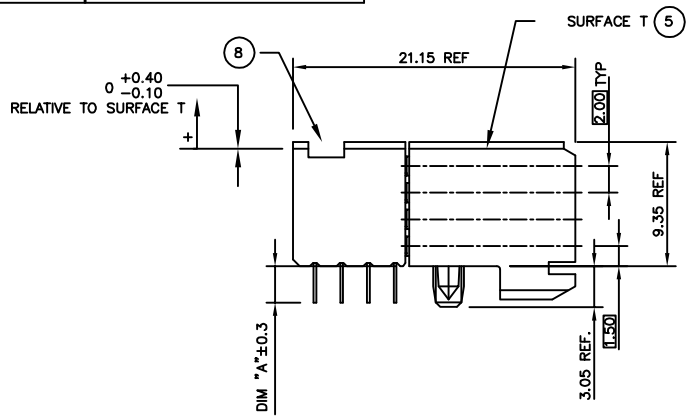
Tous droits strictement reserves. Reproduction ou communication a des tiers interdite sous quelque forme que ce soit sans autorisation ecrite du propietaire. Propriete de c FCI. Droits de reproduction FCI.

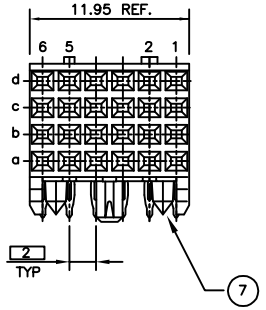
All rights strictly reserved. Reproduction or issue to third parties in any form whatever is not permitted without written authority from the proprietor. Property of FCI. Copyright FCI.

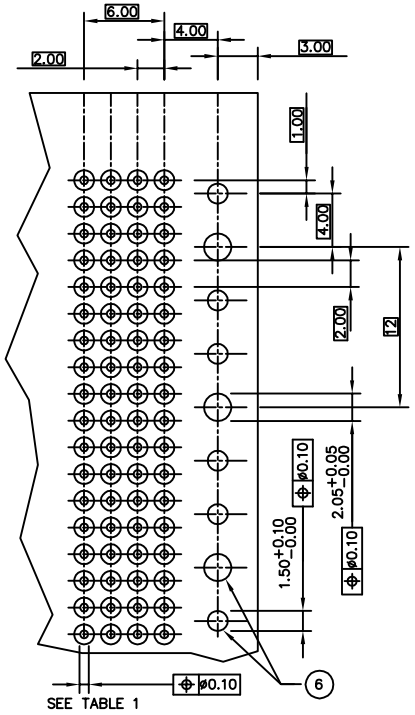
PRODUCT NUMBER	PCB THICKNESS	DIM "A"	LOADING CONFIGURATION
88945-X02	1.6	2.90	FULLY LOADED
88945-X12	2.4	3.53	
88945-X02LF	1.6	2.90	
88945-X12LF	2.4	3.53	

OTHER P/NS SEE PAGE 2

PLATING CONTACT AREA:	
DASH NR:	PERFORMANCE LEVEL
-1YY/1YYLF	TELCORDIA CO
-2YY/2YYLF	CUSTOMER SPECIAL
-3YY/3YYLF	CUSTOMER SPECIAL







RECOMMENDED PC BOARD LAYOUT, COMPONENT SIDE.

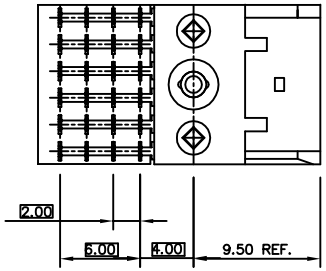


TABLE 1	
PLATED THRU HOLE REQUIREMENTS	
HOLE DIAMETER AFTER PLATING	0.65-0.80
DRILLED HOLE	0.81-0.86 (0.85 DRILL)
COPPER PLATING	0.025 - 0.05
SnPb PLATING	0.005-0.015

ltr	ecn no	dr	date
K	DG07-0170	Cenh	05/22/07
L	DG08-0171	TER	9/12/08
M	DG09-0068	Cenh	03/03/09
N	DG10-0155	Cenh	04/22/10
P	DG-012013-1	QinDF	06/25/12

sheet index	revision sheet	P 1	P 2

mat'l. code: SEE NOTES

tolerances unless otherwise specified: linear .X ±.3, .XX ±.10, .XXX ±.050; angles 0° ±2°

dr	S.STONER	10/29/92
engr	R.DOUTRICH	10/29/92
chr	S.STONER	10/29/92
appd	S.STONER	10/29/92

CUSTOMER COPY

projection

MM

scale 1:1

www.fciconnect.com

title: B SERIES R/A SIGNAL RECEPT ASSY
4 ROW, 1 MOD, PF

product family METRAL (tm)

code 213

size A | dwg no 88945

sheet 1 of 2

cage code 22526

PRODUCT NO	DIM"A"	ROW	6	5	4	3	2	1
88945-X03 88945-X03LF	2.90	D	X	–	X	X	X	X
		C	X	–	X	X	X	X
		B	–	–	X	X	–	–
		A	X	–	X	X	–	X
88945-X13 88945-X13LF	3.53	D	X	–	X	X	X	X
		C	X	–	X	X	X	X
		B	–	–	X	X	–	–
		A	X	–	X	X	–	X
88945-X04 88945-X04LF	2.90	D	X	–	X	–	X	–
		C	–	X	–	X	–	X
		B	X	–	X	–	X	–
		A	–	X	–	X	–	X
88945-X14 88945-X14LF	3.53	D	X	–	X	–	X	–
		C	–	X	–	X	–	X
		B	X	–	X	–	X	–
		A	–	X	–	X	–	X

LOAD PATTERN	
X	LOADED
–	NOT LOADED

NOTES:

① CONNECTOR MATERIALS:
HOUSING: LCP, 30% GLASS FILLED,
UL 94-V0 COMPLIANT
TERMINAL: PHOSPHOR BRONZE ALLOY

2. PRESS-FIT TAIL PLATING: 0.5-1.5 µm TIN LEAD

3. PRODUCT SPECIFICATION:
GS-12-002

4. APPLICATION SPECIFICATIONS:
BUS-20-061
GS-20-001
TA-941

⑤ PRODUCT MARKING: (PART NUMBER & LOT CODE).

⑥ INDICATED HOLES ARE UNPLATED.

⑦ DIAMOND LOCATION PEG ARE ONLY EXISTED ON THE BOTH SIDES OF PRODUCT.

⑧ TOP SURFACE OF PRESS BLOCK MAY EXTEND UP TO 0.4MM HIGHER THAN HOUSING. THIS MAY AFFECT THE TAIL LENGTH BEFORE APPLICATION TO A BOARD.

9. THESE PRODUCTS WHERE THE PART NUMBER ENDS IN "LF" MEET THE EUROPEAN UNION DIRECTIVES AND OTHER COUNTRY REGULATIONS AS DESCRIBED IN GS-22-008.
ALL PRODUCTS WILL WITHSTAND EXPOSURE TO 240°C FOR 60 SECONDS IN A CONVECTION, INFAR-RED OR VAPOR PHASE REFLOW OVEN.

10. For PLATING SPEC, REFER TO DRAWING 10097866.
FOR LEAD FREE PART NUMBERS ADD "LF" SUFFIX. EXAMPLE: 88945-XYYLF.

| | | |

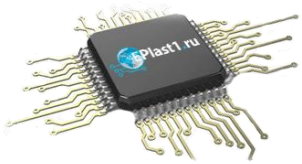
Компания «ЭлектроПласт» предлагает заключение долгосрочных отношений при поставках импортных электронных компонентов на взаимовыгодных условиях!

Наши преимущества:

- Оперативные поставки широкого спектра электронных компонентов отечественного и импортного производства напрямую от производителей и с крупнейших мировых складов;
- Поставка более 17-ти миллионов наименований электронных компонентов;
- Поставка сложных, дефицитных, либо снятых с производства позиций;
- Оперативные сроки поставки под заказ (от 5 рабочих дней);
- Экспресс доставка в любую точку России;
- Техническая поддержка проекта, помощь в подборе аналогов, поставка прототипов;
- Система менеджмента качества сертифицирована по Международному стандарту ISO 9001;
- Лицензия ФСБ на осуществление работ с использованием сведений, составляющих государственную тайну;
- Поставка специализированных компонентов (Xilinx, Altera, Analog Devices, Intersil, Interpoint, Microsemi, Aeroflex, Peregrine, Syfer, Eurofarad, Texas Instrument, Miteq, Cobham, E2V, MA-COM, Hittite, Mini-Circuits,General Dynamics и др.);

Помимо этого, одним из направлений компании «ЭлектроПласт» является направление «Источники питания». Мы предлагаем Вам помощь Конструкторского отдела:

- Подбор оптимального решения, техническое обоснование при выборе компонента;
- Подбор аналогов;
- Консультации по применению компонента;
- Поставка образцов и прототипов;
- Техническая поддержка проекта;
- Защита от снятия компонента с производства.



Как с нами связаться

Телефон: 8 (812) 309 58 32 (многоканальный)
Факс: 8 (812) 320-02-42
Электронная почта: org@eplast1.ru
Адрес: 198099, г. Санкт-Петербург, ул. Калинина, дом 2, корпус 4, литера А.