BIVAR HOLDER(S): (1)PM5, (2) 15" AWG UL1007,(1) CC CONNECTOR HOUSING #2665S02000,
(2) WIRE TERMINALS #2653TPB00A1
LED PART# (1) 5SYT

REV	DESCRIPTION	DATE	APPROVED
A	ENGINEERING RELEASE	5/24/02	MC

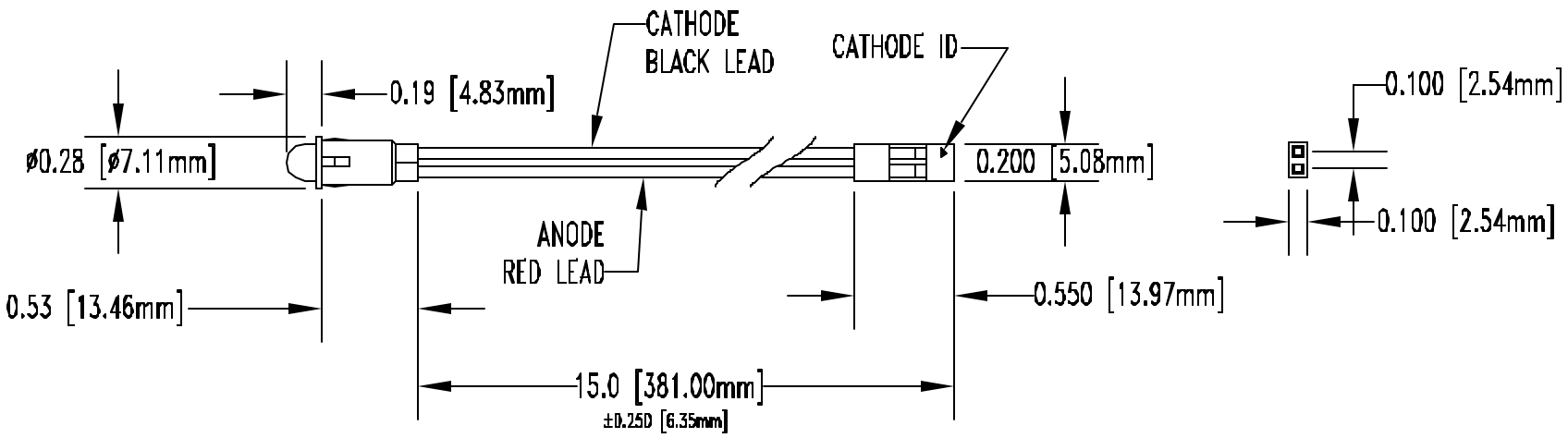

LED PART NO.	Chip		LENS APPEARANCE	Absolute Maximum Ratings Ta = 25 C				Electro-Optical Data IF@20mA			Viewing Angle (deg)
	EMITTED COLOR	PEAK WAVE λP (nm)		Δλ (nm)	pd (mW)	Typ If(mA)	Peak If(mA)	Vf(V) Typ	Vf(V) Max.	Iv Typ. (mcd)	
5SYT	SUPER YELLOW	585	TINTED	15	100	30	150	2.0	2.6	150.0	20.0

REF: HP/COMPAQ P/N: 523267-001

REP: PRISM/OEM: HP/COMPAQ

ABSOLUTE MAXIMUM RATINGS (Ta=25° C)

REVERSE VOLTAGE	5V
REVERSE CURRENT	100uA
OPERATING TEMPERATURE RANGE	-40° C – 80° C
STORAGE TEMPERATURE	-40° C – 100° C
LEAD SOLDERING TEMPERATURE(1/16" FROM BODY)	260° C FOR 5 SECONDS

UNLESS OTHERWISE SPECIFIED:
DIMENSIONS ARE IN INCHES
TOLERANCES

DECIMALS		ANGULAR
.X	± .015	± 1°
.XX	± .010	
.XXX	± .005	
.XXXX	± .001	

DESIGNER SHANE IRVING DATE 3/6/02
CHECKER M CHEN DATE 3/6/02

Bivar®
4 THOMAS, IRVINE, CA.92618
TEL: (949) 951-8808 FAX: (949) 951-3974

MATERIAL:
PANEL MOUNT LED ASSY.

SIZE A | DWG NAME | DWG NO. PM5SYTW15-CC | REV A
SCALE 2=1 | CAGE CODE 32559 | SHEET 1 OF 1

Компания «ЭлектроПласт» предлагает заключение долгосрочных отношений при поставках импортных электронных компонентов на взаимовыгодных условиях!

Наши преимущества:

- Оперативные поставки широкого спектра электронных компонентов отечественного и импортного производства напрямую от производителей и с крупнейших мировых складов;
- Поставка более 17-ти миллионов наименований электронных компонентов;
- Поставка сложных, дефицитных, либо снятых с производства позиций;
- Оперативные сроки поставки под заказ (от 5 рабочих дней);
- Экспресс доставка в любую точку России;
- Техническая поддержка проекта, помощь в подборе аналогов, поставка прототипов;
- Система менеджмента качества сертифицирована по Международному стандарту ISO 9001;
- Лицензия ФСБ на осуществление работ с использованием сведений, составляющих государственную тайну;
- Поставка специализированных компонентов (Xilinx, Altera, Analog Devices, Intersil, Interpoint, Microsemi, Aeroflex, Peregrine, Syfer, Eurofarad, Texas Instrument, Miteq, Cobham, E2V, MA-COM, Hittite, Mini-Circuits,General Dynamics и др.);

Помимо этого, одним из направлений компании «ЭлектроПласт» является направление «Источники питания». Мы предлагаем Вам помощь Конструкторского отдела:

- Подбор оптимального решения, техническое обоснование при выборе компонента;
- Подбор аналогов;
- Консультации по применению компонента;
- Поставка образцов и прототипов;
- Техническая поддержка проекта;
- Защита от снятия компонента с производства.

Как с нами связаться

Телефон: 8 (812) 309 58 32 (многоканальный)
Факс: 8 (812) 320-02-42
Электронная почта: org@eplast1.ru
Адрес: 198099, г. Санкт-Петербург, ул. Калинина, дом 2, корпус 4, литера А.