Central™
Semiconductor Corp.
145 Adams Ave., Hauppauge, NY 11788 USA
Phone (631) 435-1110 FAX (631) 435-1824
Manufacturers of World Class Discrete Semiconductors
www.centralsemi.com

MPQ3798
MPQ3799

PNP SILICON QUAD TRANSISTOR

TO-116 CASE

DESCRIPTION:
The CENTRAL SEMICONDUCTOR MPQ3798, MPQ3799 types are comprised of four independent Silicon PNP Transistors mounted in a 14 PIN DIP, designed for low level and low noise applications.

MAXIMUM RATINGS: (T_A=25°C)

	SYMBOL	MPQ3798	MPQ3799	UNITS
Collector-Base Voltage	V_{CBO}	60	60	V
Collector-Emitter Voltage	V_{CEO}	40	60	V
Emitter-Base Voltage	V_{EBO}	5.0		V
Collector Current	I_C	50		mA
Power Dissipation (Each Transistor)	P_D	500		mW
Power Dissipation (Total Package)	P_D	900		mW
Operating and Storage Junction Temperature	T_J,T_{stg}	-65 to +150		°C
Thermal Resistance (Total Package)	Θ_{JA}	139		°C/W

ELECTRICAL CHARACTERISTICS: (T_A=25°C unless otherwise noted)

		MPQ3798		MPQ3799		
SYMBOL	TEST CONDITIONS	MIN	MAX	MIN	MAX	UNITS
I_{CBO}	V_{CB}=50V		10		10	nA
I_{EBO}	V_{EB}=3.0V		20		20	nA
BV_{CBO}	I_C=10µA	60		60		V
BV_{CEO}	I_C=10mA	40		60		V
BV_{EBO}	I_E=10µA	5.0		5.0		V
$V_{CE(SAT)}$	I_C=100µA, I_B=10µA		0.2		0.2	V
$V_{CE(SAT)}$	I_C=1.0mA, I_B=100µA		0.25		0.25	V
$V_{BE(SAT)}$	I_C=100µA, I_B=10µA		0.7		0.7	V
$V_{BE(SAT)}$	I_C=1.0mA, I_B=100µA		0.8		0.8	V
h_{FE}	V_{CE}=5.0V, I_C=10µA	100		225		
h_{FE}	V_{CE}=5.0V, I_C=100µA	150		300		
h_{FE}	V_{CE}=5.0V, I_C=500µA	150		300		
h_{FE}	V_{CE}=5.0V, I_C=10mA	125		250		
f_T	V_{CE}=5.0V, I_C=1.0mA, f=100MHz	60		60		MHz
C_{ob}	V_{CB}=5.0V, I_E=0, f=1.0MHz		4.0		4.0	pF
C_{ib}	V_{EB}=0.5V, I_C=0, f=1.0MHz		8.0		8.0	pF
NF	V_{CE}=10V, I_C=100µA, R_S=3kΩ, f=10Hz to 15.7kHz	2.5 TYP		1.5 TYP		dB

(SEE REVERSE SIDE)

TO-116 CASE - MECHANICAL OUTLINE

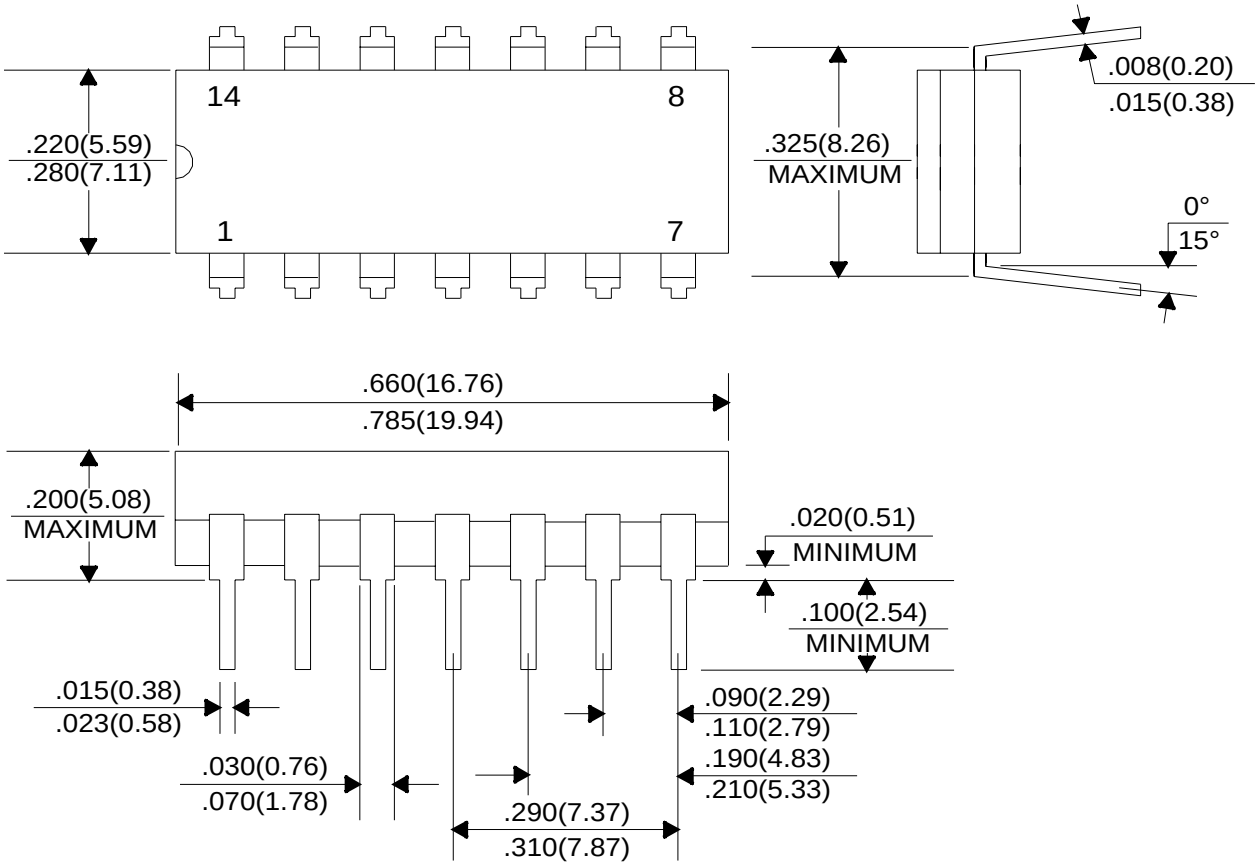

All Dimensions in Inches (mm).

PIN CONFIGURATION

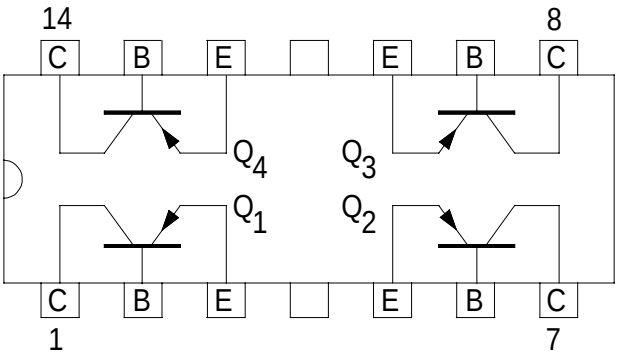

Central™
Semiconductor Corp.
145 Adams Ave., Hauppauge, NY 11788 USA
Phone (631) 435-1110 FAX (631) 435-1824
Manufacturers of World Class Discrete Semiconductors
www.centralsemi.com

Компания «ЭлектроПласт» предлагает заключение долгосрочных отношений при поставках импортных электронных компонентов на взаимовыгодных условиях!

Наши преимущества:

- Оперативные поставки широкого спектра электронных компонентов отечественного и импортного производства напрямую от производителей и с крупнейших мировых складов;
- Поставка более 17-ти миллионов наименований электронных компонентов;
- Поставка сложных, дефицитных, либо снятых с производства позиций;
- Оперативные сроки поставки под заказ (от 5 рабочих дней);
- Экспресс доставка в любую точку России;
- Техническая поддержка проекта, помощь в подборе аналогов, поставка прототипов;
- Система менеджмента качества сертифицирована по Международному стандарту ISO 9001;
- Лицензия ФСБ на осуществление работ с использованием сведений, составляющих государственную тайну;
- Поставка специализированных компонентов (Xilinx, Altera, Analog Devices, Intersil, Interpoint, Microsemi, Aeroflex, Peregrine, Syfer, Eurofarad, Texas Instrument, Miteq, Cobham, E2V, MA-COM, Hittite, Mini-Circuits,General Dynamics и др.);

Помимо этого, одним из направлений компании «ЭлектроПласт» является направление «Источники питания». Мы предлагаем Вам помощь Конструкторского отдела:

- Подбор оптимального решения, техническое обоснование при выборе компонента;
- Подбор аналогов;
- Консультации по применению компонента;
- Поставка образцов и прототипов;
- Техническая поддержка проекта;
- Защита от снятия компонента с производства.

Как с нами связаться

Телефон: 8 (812) 309 58 32 (многоканальный)
Факс: 8 (812) 320-02-42
Электронная почта: org@eplast1.ru
Адрес: 198099, г. Санкт-Петербург, ул. Калинина, дом 2, корпус 4, литера А.