NMB™

NMBTC.COM / 818.341.3355

# 05020GA (ø50 x 20L)

*Legacy Part No. BM5020*

## General Specifications

**Motor Protection:**
Auto Restart/Polarity Protection

**Insulation Resistance:**
10M Ω or over with a DC500V Megger

**Dielectric Withstand Voltage:** AC 700V 1s

**Allowable Ambient Temperature Range:**

| | |
|---|---|
| K-L Class: | -10°C ~ +70°C (Operating) |
| M Class: | -10°C ~ +60°C (Operating) |
| | -40°C ~ +70°C (Storage) |
| | (non-condensing environment) |

## Expected Life

**Failure Rate: 10%**
25°C 50,000 Hours

## Material

| | |
|---|---|
| Casing | : Plastic (Black) UL94V-0 |
| Impeller | : Plastic (Black) UL94V-0 |
| Bearing | : Ball Bearing |
| Lead Wire | : UL1061, AWG26, +Red, -Black |

## Characteristic Curves

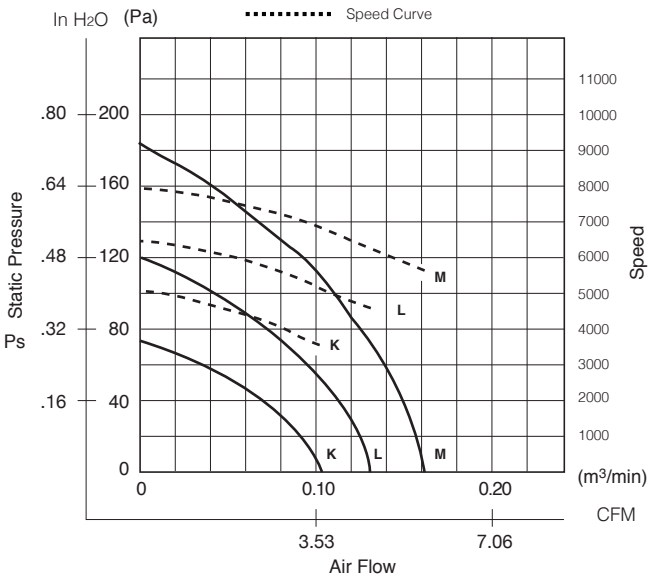


## Outline

Units: inch (mm)

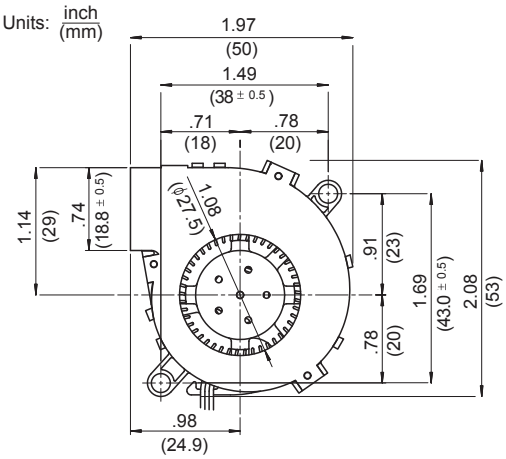


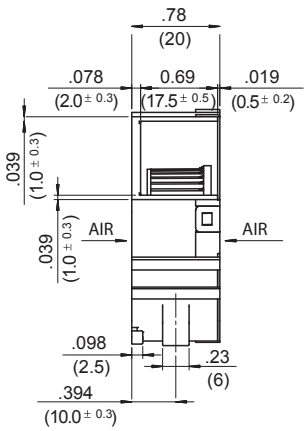


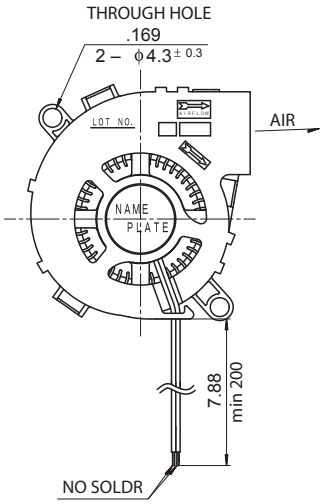


## Specifications

| MODEL | LEGACY P/N | Rated Voltage | Operating Voltage | Current | Input Power | Speed | Max. Air Flow | | Max. Static Pressure | | Noise | Mass |
|---|---|---|---|---|---|---|---|---|---|---|---|---|
| | | (V) | (V) | (A)*1 | (W)*1 | (min-1)*1 | CFM*1 | (m3/min)*1 | in H2O | (Pa)*1 | (dB)*1 | (g) |
| 05020GA-05L-AA-00 | BM5020-01W-B30-L00 | 5 | 4.5 ~ 5.5 | 0.34 | 1.70 | 4600 | 4.6 | 0.13 | .50 | 124 | 27.0 | 30 |
| 05020GA-12K-AA-00 | BM5020-04W-B20-L00 | 12 | 4.5 ~ 13.8 | 0.07 | 0.84 | 3600 | 3.5 | 0.10 | .30 | 75 | 20.0 | 30 |
| 05020GA-12M-AA-00 | BM5020-04W-B40-L00 | 12 | 4.5 ~ 13.8 | 0.18 | 2.16 | 5600 | 5.6 | 0.16 | .74 | 184 | 32.0 | 30 |
| 05020GA-24M-AA-00 | BM5020-05W-B40-L00 | 24 | 12.0 ~ 25.2 | 0.08 | 1.92 | 5600 | 5.6 | 0.16 | .74 | 184 | 32.0 | 30 |

Rotation: Clockwise label side *1: Average Values in Free Air PWM/Locked Rotor/Tach Available

Компания «ЭлектроПласт» предлагает заключение долгосрочных отношений при поставках импортных электронных компонентов на взаимовыгодных условиях!

Наши преимущества:

- Оперативные поставки широкого спектра электронных компонентов отечественного и импортного производства напрямую от производителей и с крупнейших мировых складов;
- Поставка более 17-ти миллионов наименований электронных компонентов;
- Поставка сложных, дефицитных, либо снятых с производства позиций;
- Оперативные сроки поставки под заказ (от 5 рабочих дней);
- Экспресс доставка в любую точку России;
- Техническая поддержка проекта, помощь в подборе аналогов, поставка прототипов;
- Система менеджмента качества сертифицирована по Международному стандарту ISO 9001;
- Лицензия ФСБ на осуществление работ с использованием сведений, составляющих государственную тайну;
- Поставка специализированных компонентов (Xilinx, Altera, Analog Devices, Intersil, Interpoint, Microsemi, Aeroflex, Peregrine, Syfer, Eurofarad, Texas Instrument, Miteq, Cobham, E2V, MA-COM, Hittite, Mini-Circuits,General Dynamics и др.);

Помимо этого, одним из направлений компании «ЭлектроПласт» является направление «Источники питания». Мы предлагаем Вам помощь Конструкторского отдела:

- Подбор оптимального решения, техническое обоснование при выборе компонента;
- Подбор аналогов;
- Консультации по применению компонента;
- Поставка образцов и прототипов;
- Техническая поддержка проекта;
- Защита от снятия компонента с производства.

**Как с нами связаться**

**Телефон:** 8 (812) 309 58 32 (многоканальный)
**Факс:** 8 (812) 320-02-42
**Электронная почта:** org@eplast1.ru
**Адрес:** 198099, г. Санкт-Петербург, ул. Калинина, дом 2, корпус 4, литера А.