PART NUMBER (INCLUDE :2 CONNECTORS + 1 MEZZANINE PCB)	DIM "A" STACK HEIGHT (±0.50)
10127597-001LF	32
10127597-002LF	33
10127597-003LF	34
10127597-004LF	35
10127597-005LF	36
10127597-006LF	37
10127597-007LF	38
10127597-008LF	39
10127597-009LF	40
10127597-010LF	41
10127597-011LF	42

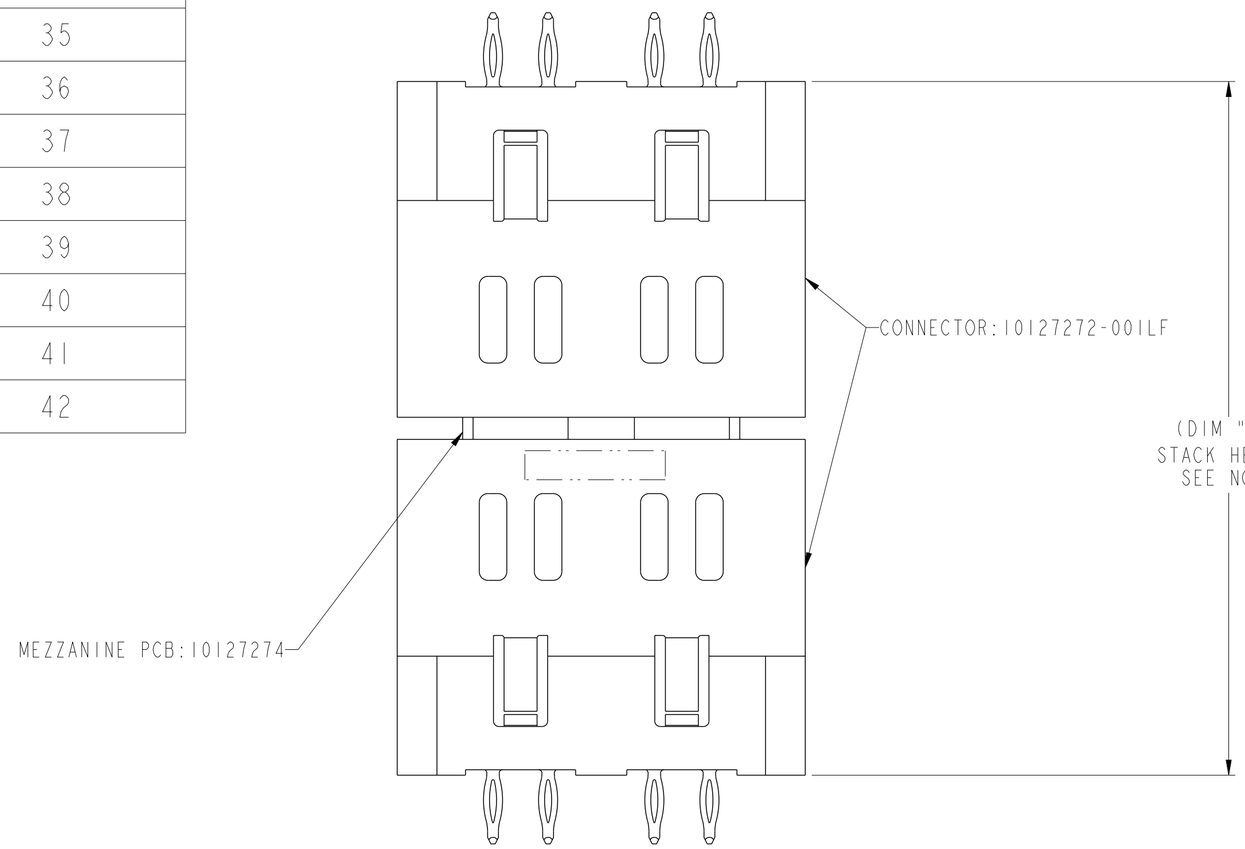

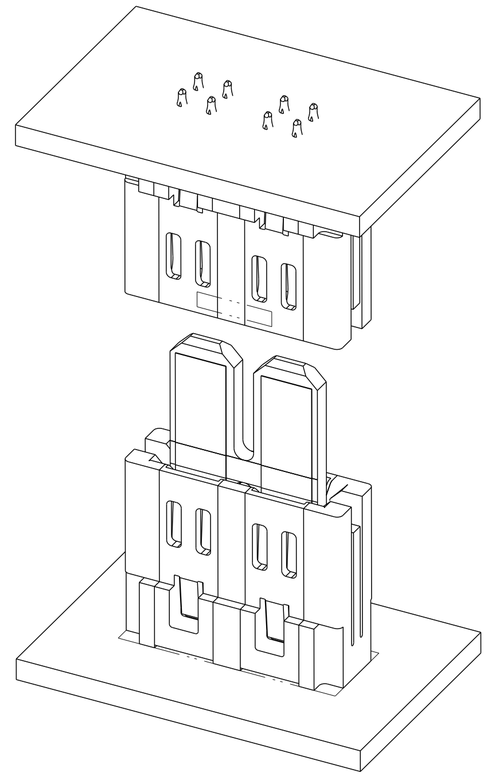

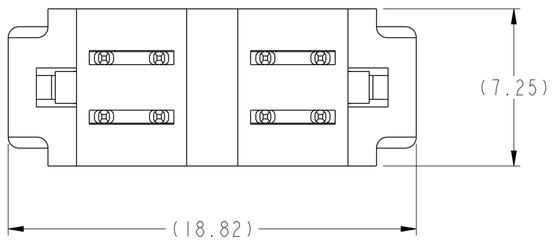

NOTE:

INTENDED USE-- TWO CONNECTORS (P/N 10127272) MEZZANINE STACKED USING PCB TO CONTROL STACK HEIGHT.
FINAL MEZZANINE STACK HEIGHT RANGES FROM 32~42 mm IN 1 mm INCREMENTS.

spec ref	-	dr	Jackie Huang	2015/04/15	projection	MM	size A2 / scale 2:1
tolerance std: ISO 406, ISO 1101 — TOLERANCES UNLESS OTHERWISE SPECIFIED		eng	Sunny2 Liu	2016/04/12			ecn no ELX-DG-22934-1
		chr	Terris Liu	2016/05/20			
		appr	Pei-Ming Zheng	2016/05/24	product family	-	rel level Released
surface ✓	linear: 0.X ±0.5; 0.XX ±0.25; 0.XXX ±0.10	Amphenol FCi	title: ASSY VERT RECP (8P) HIGH POWER CARD EDGE		dwg no 10127597		rev B
ASME Y14.5	angular: 0° ±2°		cat. no. -		Product - Customer Drw		sheet 1 of 4

© 2016 AFCI

Creo File - REV E - 2016-02-12

PART NUMBER (CONNECTOR)	10127272-001LF

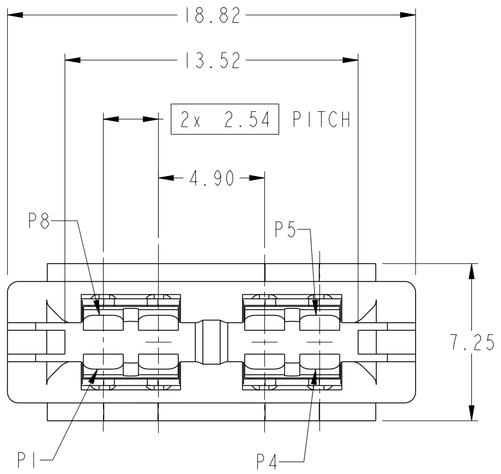

POWER
CONTACTS

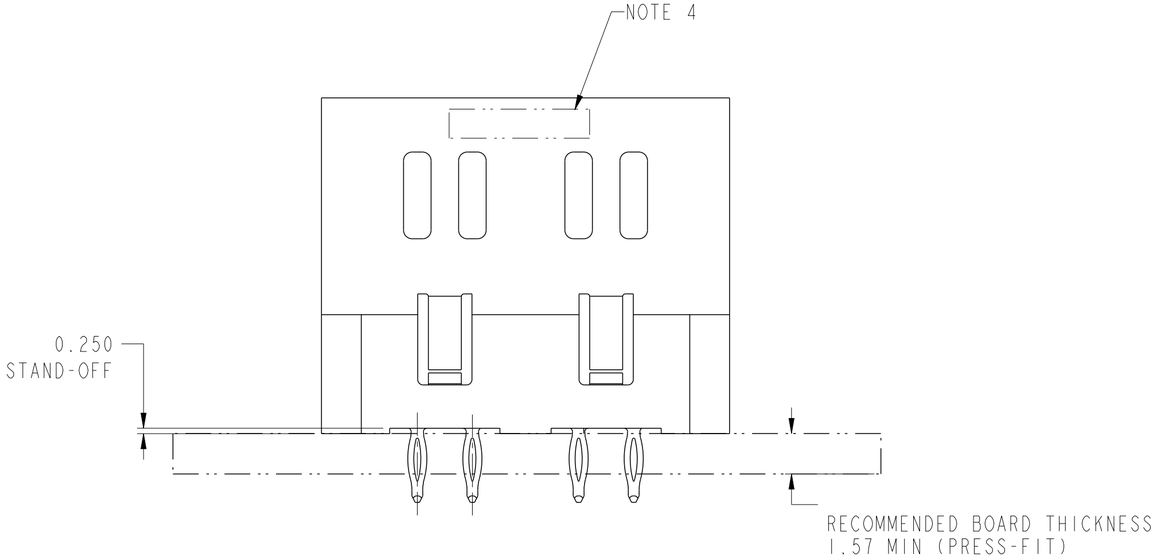

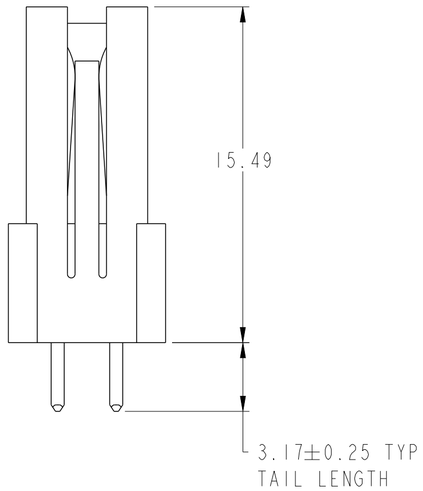

spec ref	-			dr	Jackie Huang	2015/04/15	projection	MM	size A2 / scale 5:1
tolerance std: ISO 406, ISO 1101	TOLERANCES UNLESS OTHERWISE SPECIFIED			eng	Sunny2 Liu	2016/04/12			
				chr	Terris Liu	2016/05/20			ecn no: ELX-DG-22934-1
				appr	Pei-Ming Zheng	2016/05/24	product family: CARD EDGE		rel level: Released
surface ✓	linear	0.X	±0.5	Amphenol FCi	title: ASSY VERT RECP (8P) HIGH POWER CARD EDGE			dwg no: 10127597	rev: B
		0.XX	±0.25						
		0.XXX	±0.10						
ASME Y14.5	angular	0°	±2°		cat. no. -		Product - Customer Drw		sheet 2 of 4

© 2016 AFCI

Amphenol FCi

Creo File - REV E - 2016-02-12

CONTACT TYPE	TOP LAYER DESCRIPTION	TABLE I (HPCE / PRESS-FIT TAILS) PLATED THROUGH-HOLE REQUIREMENTS				
		DRILLED HOLE DIAMETER	COPPER THICKNESS	TIN-LEAD THICKNESS	TIN THICKNESS	FINISHED HOLE DIAMETER
POWER & SIGNAL	TIN-LEAD	0.81-0.86 (0.85 DRILL)	0.025 - 0.050	0.005 - 0.015	--	0.65 - 0.80
	IMMERSION TIN	0.81-0.86 (0.85 DRILL)	0.025 - 0.050	--	0.9 - 1.5um	0.70 - 0.80
	COPPER (SEE NOTE 7)	0.81-0.86 (0.85 DRILL)	0.025 - 0.050	--	--	0.70 - 0.80

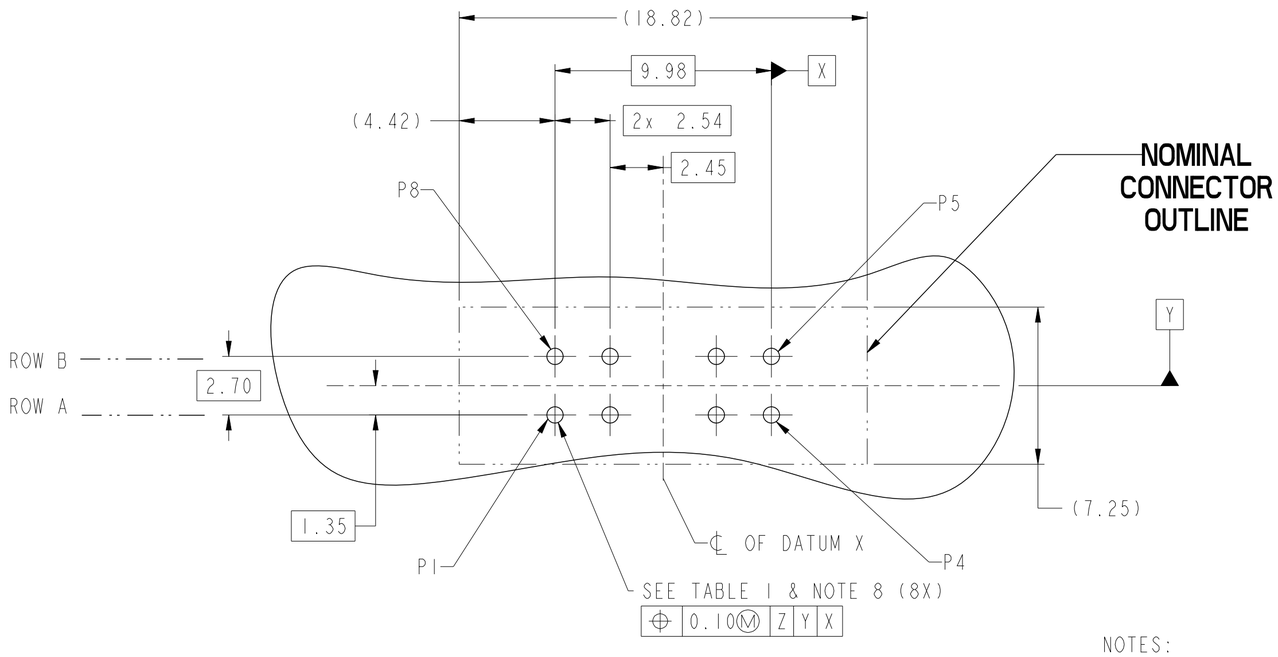

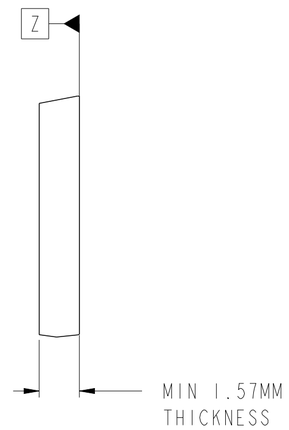

RECOMMENDED PCB LAYOUT VIEWED FROM CONNECTOR SIDE

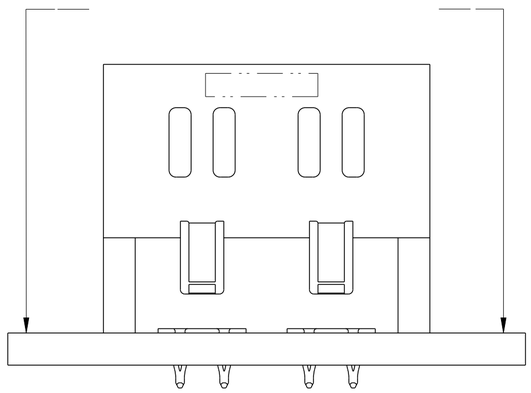

NOTES:

1. CONNECTOR MATERIALS:

   HOUSING: HIGH TEMPERATURE THERMAL PLASTIC, BLACK
   UL 94V-0 COMPLIANT
   CONTACTS: HIGH PERFORMANCE COPPER ALLOY.

2. CONTACT FINISH REF. GS-12-1261 SECTION 5.2.

3. PRODUCT SPECIFICATION: GS-12-1261.

B 4. PRODUCT MARKING ON HOUSING IN AREA SHOWN MEETS AFCI SPECIFICATION: GS-24-007.

5. PACKAGING MEETS FCI SPECIFICATION GS-14-2456.

6. HOUSING COMPONENT WILL WITHSTAND EXPOSURE TO 260°C PEAK TEMPERATURE FOR 60 SECONDS IN A CONVECTION, INFRA-RED, OR VAPOR PHASE REFLOW OVEN.

7. COPPER PLATING THICKNESS IN CENTER OF VIA-HOLE CAN BE NO MORE THAN 0.003 LESS THAN OTHER AREAS.

8. ALL HOLE SIZES ARE FINISHED HOLE SIZES.

9. A SYMBOL B WILL BE NEXT TO ANY DIMENSION, VIEW, OR NOTE WHICH HAS BEEN MODIFIED WITH THE CURRENT DRAWING REVISION.

spec ref -			dr	Jackie Huang	2015/04/15	projection	MM	size A2 / scale 2:1
tolerance std ISO 406 ISO 1101	TOLERANCES UNLESS OTHERWISE SPECIFIED		eng	Sunny2 Liu	2016/04/12			ecn no ELX-DG-22934-1
			chr	Terris Liu	2016/05/20			
			appr	Pei-Ming Zheng	2016/05/24	product family -		rel level Released
surface -	linear	0.X	±0.5	Amphenol FCi	title ASSY VERT RECP (8P) HIGH POWER CARD EDGE		dwg no 10127597	rev B
		0.XX	±0.25					
		0.XXX	±0.10					
ASME Y14.5	angular	0°	±2°		cat. no. -	Product - Customer Drw		sheet 3 of 4

Amphenol FCi
© 2016 AFCI

PART NUMBER (MEZZANINE PCB)	DIM "L" (±0.25)	STACK HEIGHT (±0.50)
10127274-001LF	21.02	32
10127274-002LF	22.02	33
10127274-003LF	23.02	34
10127274-004LF	24.02	35
10127274-005LF	25.02	36
10127274-006LF	26.02	37
10127274-007LF	27.02	38
10127274-008LF	28.02	39
10127274-009LF	29.02	40
10127274-010LF	30.02	41
10127274-011LF	31.02	42

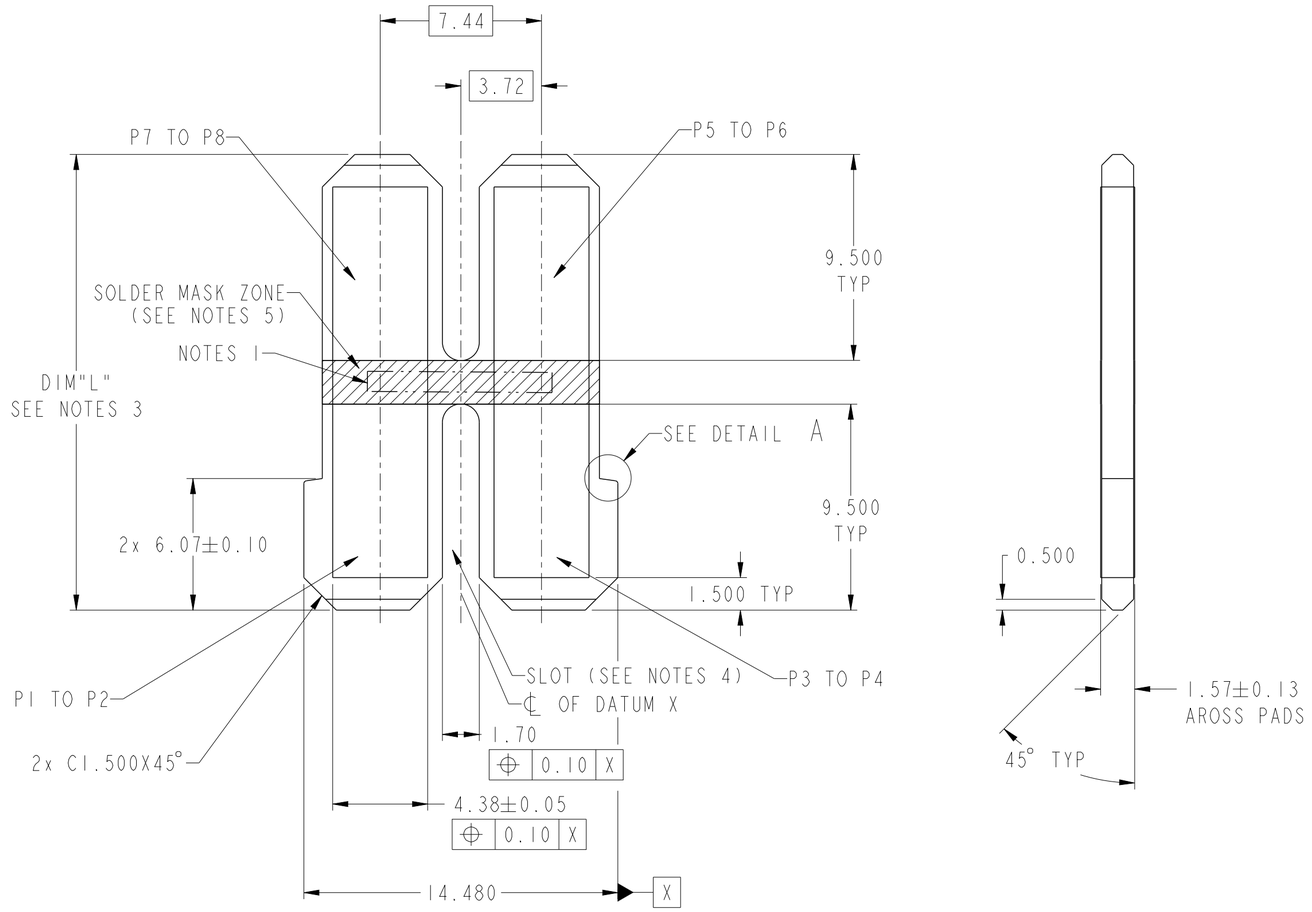

SCALE 5:1

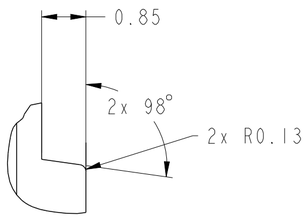

DETAIL A
SCALE 12:1

NOTES:

B 1. PRODUCT MARKING ON HOUSING IN AREA SHOWN MEETS AFCI SPECIFICATION: GS-24-007.

2. PACKAGING MEETS FCI SPECIFICATION GS-14-2456.

3. INTENDED USE: TWO CONNECTORS (P/N 10127272) MEZZANINE STACKED USING PCB TO CONTROL STACK HEIGHT.
DIM "L" + 10.98mm = FINAL MEZZANINE STACK HEIGHT.
DIM "L" RANGES FROM 21.02-31.02 mm IN 1 mm INCREMENTS.

4. WHEN DIM "L" DECREASED, THE STRENGTH OF PCB MAY BE THINNER CAUSED BY THESE SLOTS.
SEPARATE SIGNAL AND POWER BOARDS MAY BE USED.

5. SOLDER MASK TO BE PRESENT ON BOTH SIDES IN HATCHED AREA;

6. A SYMBOL B WILL BE NEXT TO ANY DIMENSION, VIEW, OR NOTE WHICH HAS BEEN MODIFIED WITH THE CURRENT DRAWING REVISION.

spec ref -	dr	Jackie Huang	2015/04/15	projection	MM
tolerance std ISO 406 ISO 1101 — TOLERANCES UNLESS OTHERWISE SPECIFIED	eng	Sunny2 Liu	2016/04/12	size A2	scale 3:1
	chr	Terris Liu	2016/05/20	ecn no	ELX-DG-22934-1
	appr	Pei-Ming Zheng	2016/05/24	product family -	rel level Released

surface -				title	dwg no	rev
ASME Y14.5	linear	0.X	±0.5	Amphenol FCi — ASSY VERT RECP (8P) HIGH POWER CARD EDGE	10127597	B
		0.XX	±0.25			
		0.XXX	±0.10			
	angular	0°	±2°	cat. no. -	Product - Customer Drw	sheet 4 of 4

© 2016 AFCI

Компания «ЭлектроПласт» предлагает заключение долгосрочных отношений при поставках импортных электронных компонентов на взаимовыгодных условиях!

Наши преимущества:

- Оперативные поставки широкого спектра электронных компонентов отечественного и импортного производства напрямую от производителей и с крупнейших мировых складов;
- Поставка более 17-ти миллионов наименований электронных компонентов;
- Поставка сложных, дефицитных, либо снятых с производства позиций;
- Оперативные сроки поставки под заказ (от 5 рабочих дней);
- Экспресс доставка в любую точку России;
- Техническая поддержка проекта, помощь в подборе аналогов, поставка прототипов;
- Система менеджмента качества сертифицирована по Международному стандарту ISO 9001;
- Лицензия ФСБ на осуществление работ с использованием сведений, составляющих государственную тайну;
- Поставка специализированных компонентов (Xilinx, Altera, Analog Devices, Intersil, Interpoint, Microsemi, Aeroflex, Peregrine, Syfer, Eurofarad, Texas Instrument, Miteq, Cobham, E2V, MA-COM, Hittite, Mini-Circuits,General Dynamics и др.);

Помимо этого, одним из направлений компании «ЭлектроПласт» является направление «Источники питания». Мы предлагаем Вам помощь Конструкторского отдела:

- Подбор оптимального решения, техническое обоснование при выборе компонента;
- Подбор аналогов;
- Консультации по применению компонента;
- Поставка образцов и прототипов;
- Техническая поддержка проекта;
- Защита от снятия компонента с производства.

Как с нами связаться

Телефон: 8 (812) 309 58 32 (многоканальный)
Факс: 8 (812) 320-02-42
Электронная почта: org@eplast1.ru
Адрес: 198099, г. Санкт-Петербург, ул. Калинина, дом 2, корпус 4, литера А.