DO NOT SCALE

PART NO 1214 6445

DATE	SYM	REVISION RECORD	AUTH	DR	CK
03JN93	A1	P.I.D. DWG CREATED, WAS			
		PE039980 & RELEASED	930005	JC	JC
01NO94	A2	CHANGE 15.30 DIM TO REF	164405	JMH	JMH
06DE04	A3	ADDED TOLERANCE TO TITLE-			
		BLOCK AND CORRECTED MATERIAL			
		FROM PM002392-002 TO M2389002	261995	TD	TD

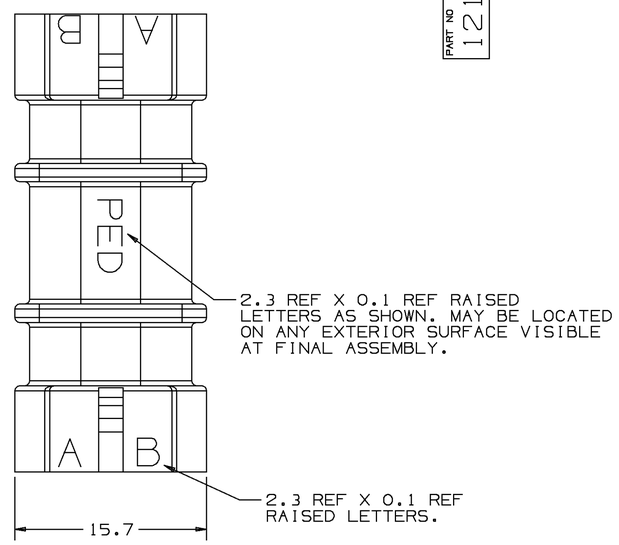

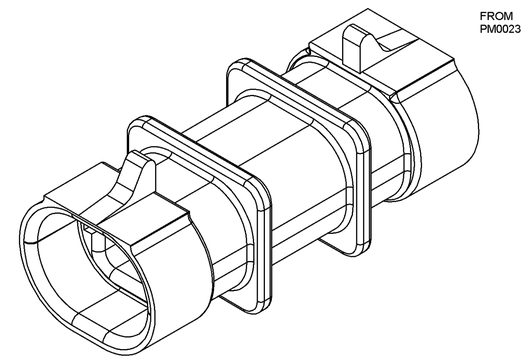

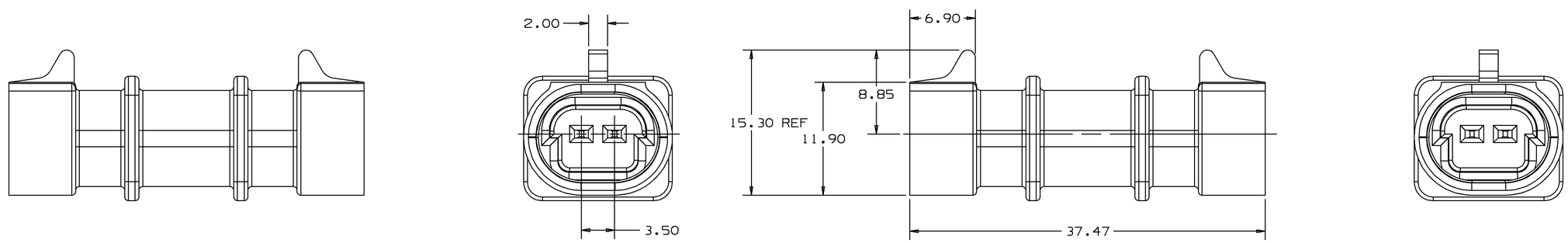

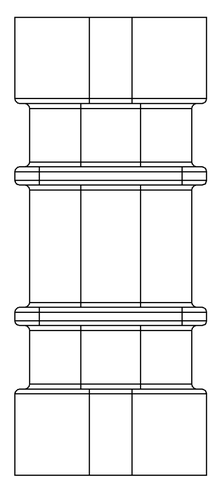

NOTE—MATING CONNECTOR IS 12110515 OR EQUIVALENT. (2 REQD)

PART NO 1214 6445

Uligraphics II	METRIC DIMENSIONS ARE IN MILLIMETERS UNLESS OTHERWISE SPECIFIED
THIRD ANGLE PROJECTION	TOLERANCE UNLESS OTHERWISE SPECIFIED DECIMAL: ± ANGULAR ± ONE PLACE ± 0.3 TWO PLACE ± 0.15
CODE NO 6901 / QC	DES JEFF REEVES 13FE93
DWG DATE 13FE93	DR J.COLDSNOW 03JN93
SCALE 4:1	CK J.COLDSNOW 03JN93
REFERENCE NO 12146445 "A1" SIZE	APPR / VOL CM³ 2.892
MATERIAL SPEC M2389002 PA612 GF33 BLK	
NAME CONN 2M M/P 150 MLDD	
PART NUMBER 1214 6445 PRODUCT INFORMATION DRAWING	SIZE A1

PACKARD ELECTRIC DIVISION
GENERAL MOTORS CORPORATION
WARREN, OHIO

/local/sc05/users/comp_dr/bzn281/ USERID: bzn281
TIME: 18:33 DATE: 11-- 1--94 NAME: 12146445-a1-mpldd-.prt

Компания «ЭлектроПласт» предлагает заключение долгосрочных отношений при поставках импортных электронных компонентов на взаимовыгодных условиях!

Наши преимущества:

- Оперативные поставки широкого спектра электронных компонентов отечественного и импортного производства напрямую от производителей и с крупнейших мировых складов;
- Поставка более 17-ти миллионов наименований электронных компонентов;
- Поставка сложных, дефицитных, либо снятых с производства позиций;
- Оперативные сроки поставки под заказ (от 5 рабочих дней);
- Экспресс доставка в любую точку России;
- Техническая поддержка проекта, помощь в подборе аналогов, поставка прототипов;
- Система менеджмента качества сертифицирована по Международному стандарту ISO 9001;
- Лицензия ФСБ на осуществление работ с использованием сведений, составляющих государственную тайну;
- Поставка специализированных компонентов (Xilinx, Altera, Analog Devices, Intersil, Interpoint, Microsemi, Aeroflex, Peregrine, Syfer, Eurofarad, Texas Instrument, Miteq, Cobham, E2V, MA-COM, Hittite, Mini-Circuits,General Dynamics и др.);

Помимо этого, одним из направлений компании «ЭлектроПласт» является направление «Источники питания». Мы предлагаем Вам помощь Конструкторского отдела:

- Подбор оптимального решения, техническое обоснование при выборе компонента;
- Подбор аналогов;
- Консультации по применению компонента;
- Поставка образцов и прототипов;
- Техническая поддержка проекта;
- Защита от снятия компонента с производства.

Как с нами связаться

Телефон: 8 (812) 309 58 32 (многоканальный)
Факс: 8 (812) 320-02-42
Электронная почта: org@eplast1.ru
Адрес: 198099, г. Санкт-Петербург, ул. Калинина, дом 2, корпус 4, литера А.