THIS DRAWING IS UNPUBLISHED. RELEASED FOR PUBLICATION -,- .
© COPYRIGHT - BY TYCO ELECTRONICS CORPORATION. ALL RIGHTS RESERVED.

LOC	DIST
AF	50

REVISIONS

P	LTR	DESCRIPTION	DATE	DWN	APVD
	D3	REVISED PER ECR-08-005455	06MAR08	HMR	GJ

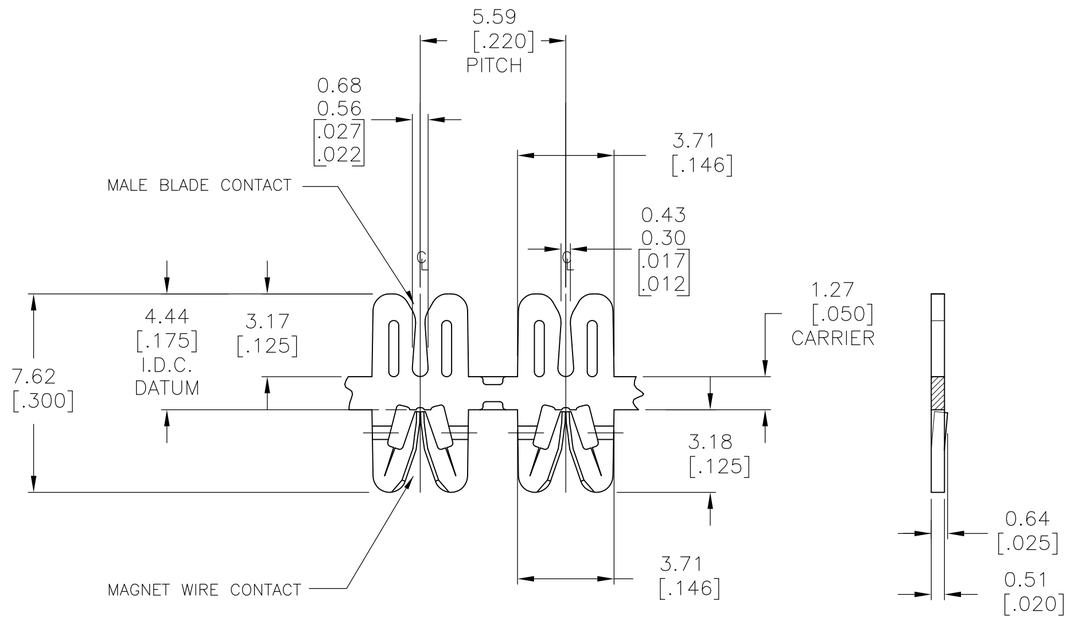

1 SPECIFICATIONS:
MAGNET WIRE #18 – #34 AWG,
0.16MM(.006")–1.02MM(.040") DIA COPPER.
OTHER SIZES MAY BE ACCOMMODATED,
CONSULT TYCO ELECTRONICS FOR APPROVAL.
MALE BLADE 0.5MM(.020") THICK BRASS

2 POCKET RECOMMENDATION: #1601425

3 TERMINALS TO BE APPLIED PER TYCO ELECTRONICS SPECIFICATION 114–13166 FIGURE 11.

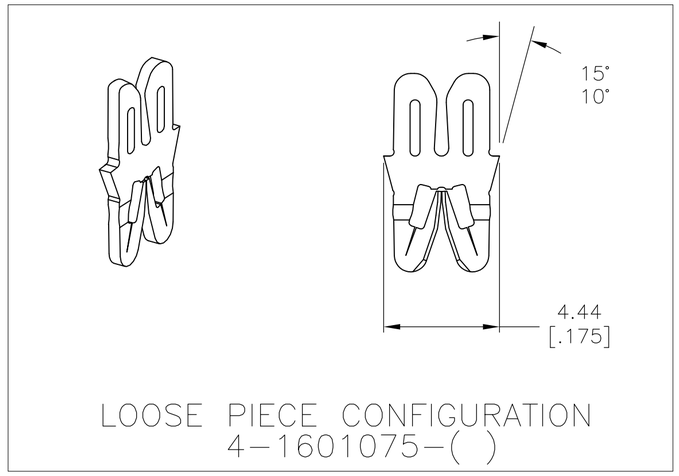

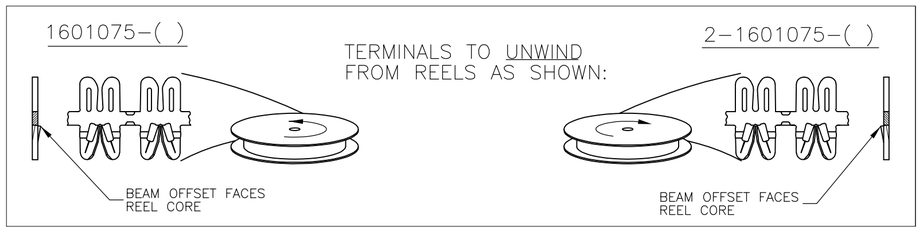

FINISH	REFERENCE PART NUMBER	PART NUMBER
PRE–TIN PLATE OVER COPPER UNDERPLATE	031–145–014	4–1601075–2
POST TIN PLATE OVER NICKEL UNDERPLATE	–	2–1601075–3
PRE–TIN PLATE OVER COPPER UNDERPLATE	131–146–014	2–1601075–2
UNPLATED	131–146–000	2–1601075–1
PRE–TIN PLATE OVER COPPER UNDERPLATE	131–145–014	1601075–2
UNPLATED	131–145–000	1601075–1

THIS DRAWING IS A CONTROLLED DOCUMENT.

DIMENSIONS: mm [INCHES]

TOLERANCES UNLESS OTHERWISE SPECIFIED:
0 PLC ± –
1 PLC ± 0.25 [.010]
2 PLC ± 0.13 [.005]
3 PLC ± –
4 PLC ± –
ANGLES ± 2°

MATERIAL: BRASS, SPRING HARD
FINISH: SEE TABLE

DWN J.WELLER 11JAN2002
CHK M.FEHER 11JAN2002
APVD K.RANDOLPH 11JAN2002
PRODUCT SPEC 108–2085
APPLICATION SPEC 3
WEIGHT –

Tyco Electronics
Tyco Electronics Corporation
Harrisburg, PA 17105–3608

NAME: STANDARD RANGE WIRE TO BLADE, SIAMEZE TERMINAL

SIZE	CAGE CODE	DRAWING NO	RESTRICTED TO
A2	00779	C-1601075	–

CUSTOMER DRAWING | SCALE 6:1 | SHEET 1 OF 1 | REV D3

1601075

Компания «ЭлектроПласт» предлагает заключение долгосрочных отношений при поставках импортных электронных компонентов на взаимовыгодных условиях!

Наши преимущества:

- Оперативные поставки широкого спектра электронных компонентов отечественного и импортного производства напрямую от производителей и с крупнейших мировых складов;
- Поставка более 17-ти миллионов наименований электронных компонентов;
- Поставка сложных, дефицитных, либо снятых с производства позиций;
- Оперативные сроки поставки под заказ (от 5 рабочих дней);
- Экспресс доставка в любую точку России;
- Техническая поддержка проекта, помощь в подборе аналогов, поставка прототипов;
- Система менеджмента качества сертифицирована по Международному стандарту ISO 9001;
- Лицензия ФСБ на осуществление работ с использованием сведений, составляющих государственную тайну;
- Поставка специализированных компонентов (Xilinx, Altera, Analog Devices, Intersil, Interpoint, Microsemi, Aeroflex, Peregrine, Syfer, Eurofarad, Texas Instrument, Miteq, Cobham, E2V, MA-COM, Hittite, Mini-Circuits,General Dynamics и др.);

Помимо этого, одним из направлений компании «ЭлектроПласт» является направление «Источники питания». Мы предлагаем Вам помощь Конструкторского отдела:

- Подбор оптимального решения, техническое обоснование при выборе компонента;
- Подбор аналогов;
- Консультации по применению компонента;
- Поставка образцов и прототипов;
- Техническая поддержка проекта;
- Защита от снятия компонента с производства.

Как с нами связаться

Телефон: 8 (812) 309 58 32 (многоканальный)
Факс: 8 (812) 320-02-42
Электронная почта: org@eplast1.ru
Адрес: 198099, г. Санкт-Петербург, ул. Калинина, дом 2, корпус 4, литера А.