MICRO SWITCH
a Honeywell Division
FED. MFG. CODE 91929

SWITCH–TOGGLE

CATALOG LISTING
102TL2263 SERIES
CHART 1

THIS DRAWING COVERS A PROPRIETARY ITEM AND IS THE PROPERTY OF MICRO SWITCH. A DIVISION OF HONEYWELL. THIS DRAWING IS NOT TO BE COPIED OR USED WITHOUT THE APPROVAL OF MICRO SWITCH

CATALOG LISTING	CIRCUIT MADE WITH TOGGLE LEVER IN (5)			CURRENT CAPACITY (AMPS)								
	KEYWAY SIDE (1–2, 4–5)	CENTER (1–2, 4–5)	OPPOSITE KEYWAY (2–3, 5–6)	RESISITIVE LOAD DC VOLTS			RESISITIVE LOAD AC VOLTS		LAMP LOAD		INDUCTIVE LOAD	
				28	125	250	125	250	28 VDC	125 VAC	28 VDC	125 VAC
102TL2263–7	MOM ON	OFF	MOM ON	.75	.75	.5	.75	6	5	2	7.5	7.5

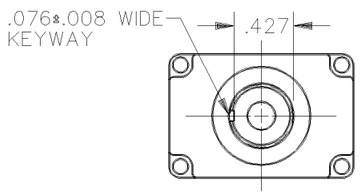

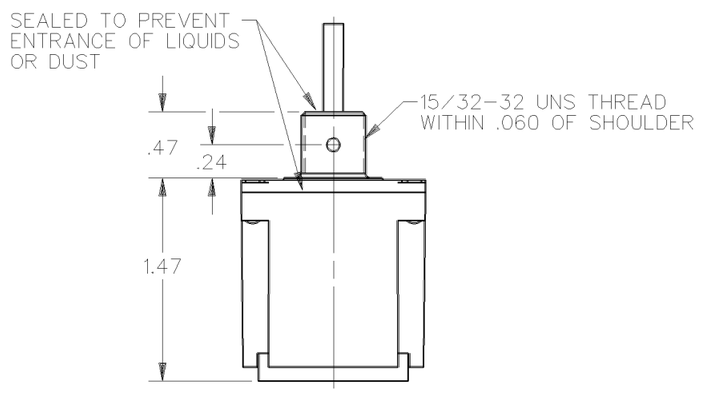

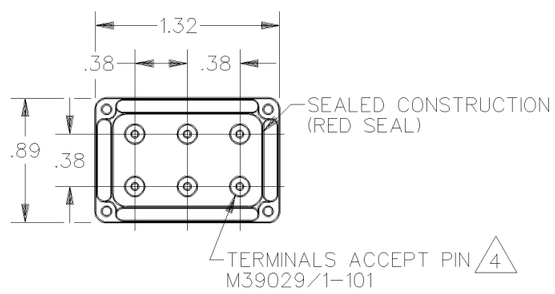

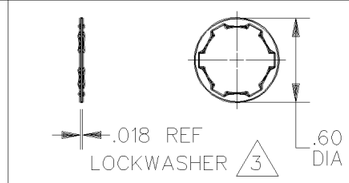

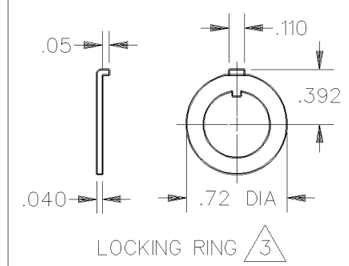

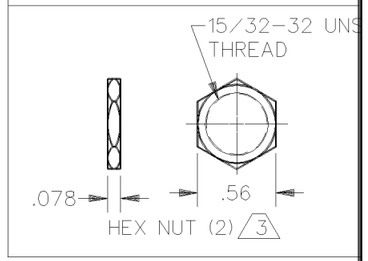

NOTES
1 – SWITCHES ARE CAPABLE OF WITHSTANDING A TEMPERATURE OF 160°F CONTINUOUSLY AT FULL RATED LOAD
2 – CIRCUIT DESIGNATION AND MICRO SWITCH CATALOG LISTING STAMPED ON SIDE OF SWITCH
(3) FURNISHED UNASSEMBLED
(4) THE SEALING GROMMET SHALL SEAL ON A SMOOTH WIRE INSULATION OF .040 TO .083 DIAMETER (16–20 GAGE)
(5) APPLIES TO "ON" AND "MOMENTARY ON" POSITIONS
6 – UNUSED TERMINAL HOLES MAY BE SEALED WITH PLUGS M83723/28–20
7 – SWITCHES MEET THE APPLICABLE REQUIREMENTS OF MIL–S–3950

THIRD ANGLE PROJECTION
SCALE FULL
DO NOT SCALE PRINT

UNLESS OTHERWISE SPECIFIED TOLERANCES ARE

ONE PLACE	(.0)	±.030
TWO PLACE	(.00)	±.015
THREE PLACE	(.000)	±.005
ANGLES		±

WEIGHT .17 LB MAX

ANSI Y14.5M–1982 APPLIES

102TL2263 SERIES
REPLACES
RELEASE NO. CO–78465
CATALOG LISTING 102TL2263 SERIES CHART 1
PAGE 1 OF 1
ISSUE 1
CHECK
REVISIONS
CHECK
CHECK
CHECK
DRAWN J J O 10JUN94
DDM/CAD

MICRO SWITCH
a Honeywell Division
FED. MFG. CODE 91929

SWITCH-TOGGLE

CATALOG LISTING
102TL2263 SERIES CHART 1

THIS DRAWING COVERS A PROPRIETARY ITEM AND IS THE PROPERTY OF MICRO SWITCH. A DIVISION OF HONEYWELL. THIS DRAWING IS NOT TO BE COPIED OR USED WITHOUT THE APPROVAL OF MICRO SWITCH

CATALOG LISTING	CIRCUIT MADE WITH TOGGLE LEVER IN (5)			CURRENT CAPACITY (AMPS)								
				RESISTIVE LOAD					LAMP LOAD		INDUCTIVE LOAD	
				DC VOLTS			AC VOLTS					
	KEYWAY SIDE (1-2, 4-5)	CENTER (1-2, 4-5)	OPPOSITE KEYWAY (2-3, 5-6)	28	125	250	125	250	28 VDC	125 VAC	28 VDC	125 VAC
102TL2263-7	MOM ON	OFF	MOM ON	.75	.75	.5	.75	6	5	2	7.5	7.5

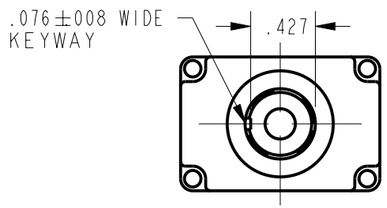

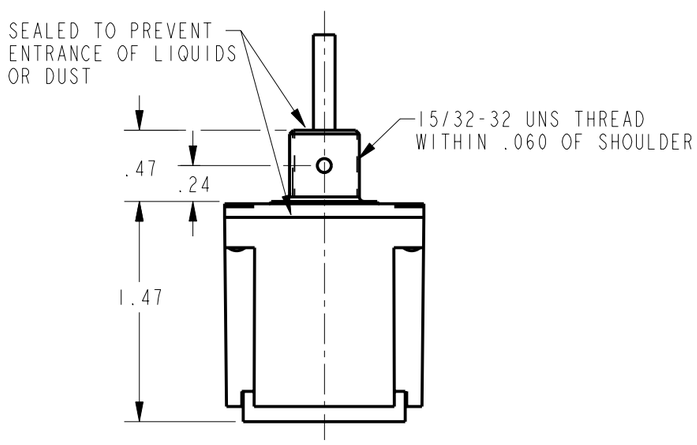

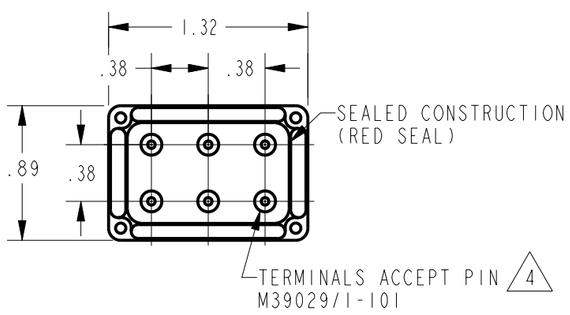

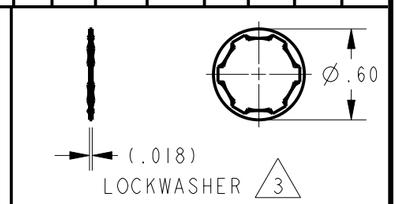

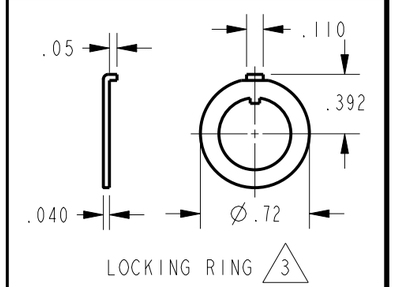

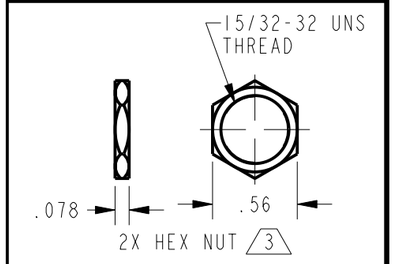

NOTES
1 - SWITCHES ARE CAPABLE OF WITHSTANDING A TEMPERATURE OF 160°F CONTINUOUSLY AT FULL RATED LOAD
2 - CIRCUIT DESIGNATION AND MICRO SWITCH CATALOG LISTING STAMPED ON SIDE OF SWITCH
(3) FURNISHED UNASSEMBLED
(4) THE SEALING GROMET SHALL SEAL ON A SMOOTH WIRE INSULATION OF .040 -.083 Ø(16-20 GAGE)
(5) APPLIES TO "ON" AND "MOMENTARY ON" POSITIONS
6 - UNUSED TERMINAL HOLES MAY BE SEALED WITH PLUGS M83723/28-20
7 - SWITCHES MEET THE APPLICABLE REQUIREMENTS OF MIL-S-3950

THIRD ANGLE PROJECTION
SCALE FULL
DO NOT SCALE PRINT

UNLESS OTHERWISE SPECIFIED TOLERANCES ARE		
ONE PLACE	(.0)	±.030
TWO PLACE	(.00)	±.015
THREE PLACE	(.000)	±.005
ANGLES		±

WEIGHT .17 LB MAX

ANSI Y14.5M-1982 APPLIES

102TL2263 SERIES
CATALOG LISTING 102TL2263 SERIES CHART 1
PAGE 1 OF 1
ISSUE 2
REPLACES
RELEASE NO. C0-78465
CHECK
REVISIONS
A 205757 DLT 23 MAY 02
CHECK
23 MAY 02
SAV
CHECK
23 MAY 02
PTC/CAD 2D
DRAWN DLT 23 MAY 02

Компания «ЭлектроПласт» предлагает заключение долгосрочных отношений при поставках импортных электронных компонентов на взаимовыгодных условиях!

Наши преимущества:

- Оперативные поставки широкого спектра электронных компонентов отечественного и импортного производства напрямую от производителей и с крупнейших мировых складов;
- Поставка более 17-ти миллионов наименований электронных компонентов;
- Поставка сложных, дефицитных, либо снятых с производства позиций;
- Оперативные сроки поставки под заказ (от 5 рабочих дней);
- Экспресс доставка в любую точку России;
- Техническая поддержка проекта, помощь в подборе аналогов, поставка прототипов;
- Система менеджмента качества сертифицирована по Международному стандарту ISO 9001;
- Лицензия ФСБ на осуществление работ с использованием сведений, составляющих государственную тайну;
- Поставка специализированных компонентов (Xilinx, Altera, Analog Devices, Intersil, Interpoint, Microsemi, Aeroflex, Peregrine, Syfer, Eurofarad, Texas Instrument, Miteq, Cobham, E2V, MA-COM, Hittite, Mini-Circuits,General Dynamics и др.);

Помимо этого, одним из направлений компании «ЭлектроПласт» является направление «Источники питания». Мы предлагаем Вам помощь Конструкторского отдела:

- Подбор оптимального решения, техническое обоснование при выборе компонента;
- Подбор аналогов;
- Консультации по применению компонента;
- Поставка образцов и прототипов;
- Техническая поддержка проекта;
- Защита от снятия компонента с производства.

Как с нами связаться

Телефон: 8 (812) 309 58 32 (многоканальный)
Факс: 8 (812) 320-02-42
Электронная почта: org@eplast1.ru
Адрес: 198099, г. Санкт-Петербург, ул. Калинина, дом 2, корпус 4, литера А.