THIS DRAWING IS UNPUBLISHED
VERTRAULICH - UNVERÖFFENTLICHT ZEICHNUNG
© COPYRIGHT 2003 - ALL RIGHTS RESERVED.
ALLE RECHTE VORBEHALTEN.

RELEASED FOR PUBLICATION JULY 2004
FREI FUER VEROEFFENTLICHUNG

MATED WITH
PASSEND ZU: 1718485

LOC	DIST
A1	-

PROJEKT NR.: EGATN02152

REVISIONS
ÄENDERUNGEN

P	LTR	DESCRIPTION BESCHREIBUNG	DATE	DWN	APVD
	C	PARTS REWORKED	17MAY2005	FE	CE
	C1	PACKAGING CHANGED	04MAY2006	FE	CE
	D	LOCKED POSITION FORCE IMPROVED	17JUN2009	FE	CE
	D1	VARIANTS ADDED. SEE PCN E-11-010078	16MAY2011	SJ	CE

FURTHER CODING
weitere Kodierung (8)

CODING B
Kodierung

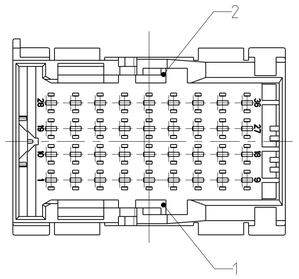

CODING C
Kodierung

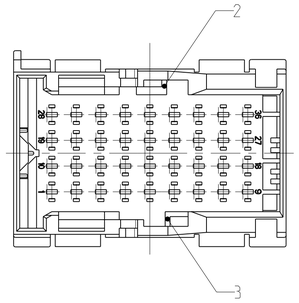

CODING D
Kodierung

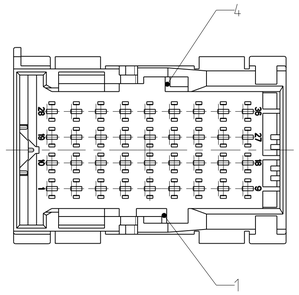

CODING E (D1)
Kodierung

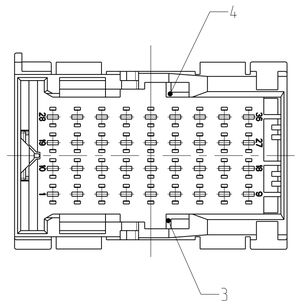

CODING F (D1)
Kodierung

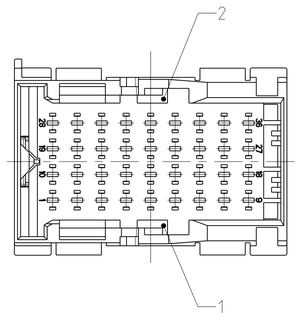

SECONDARY LOCKING IN LOCKED POSITION
Zweite Kontaktsicherung in Endraststellung

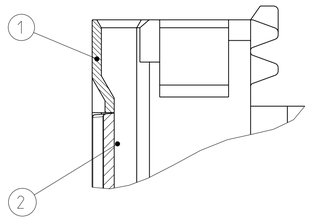

SECONDARY LOCKING IN PRE LOCKED POSITION
Zweite Kontaktsicherung in Vorraststellung

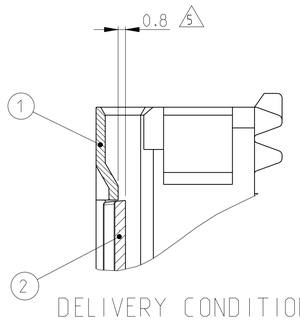

DELIVERY CONDITIONS:
Lieferzustand:

2nd LOCKING DEVICE IN PRE LOCKED POSITION
2. Kontaktsicherung in Vorraststellung

CUT - OFF
Ausschnitt

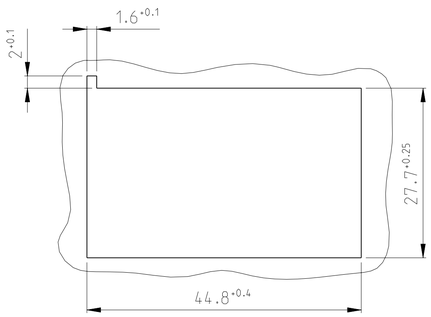

MATERIAL-THICKNESS t= 2.0+0.3 -0.2

Materialdicke t= 2.0+0.3 -0.2

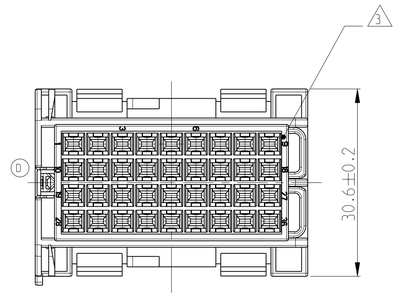

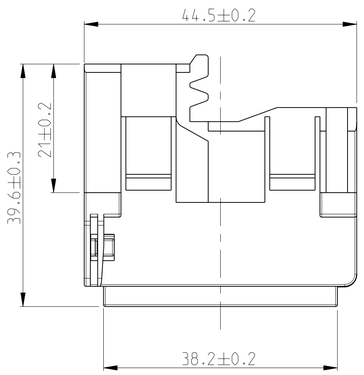

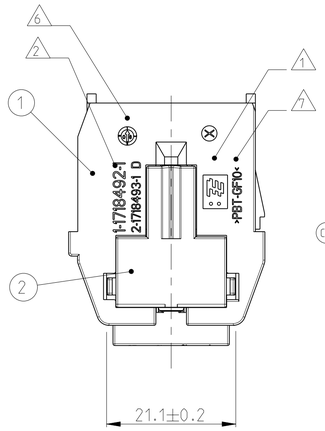

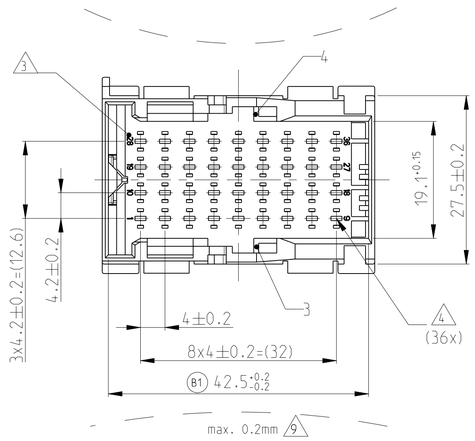

NOTES
Bemerkungen

1. TE LOGO
   TE Logo
2. TE NUMBER
   TE Nummer
3. CAVITY NUMBERING
   Kammernumerierung
4. CAVITIES MATED WITH TAB 1.6 x 0.6 MM
   SEE PRODUCT GROUP DRAWING
   TE NO.: 1355055
   MAX. WIRESIZE: 1.5MM² FLR
   Kontaktkammern passend fuer Flachstecker 1.6 x 0.6 mm
   siehe Produkt-Gruppenzeichnung
   TE Nr.: 1355055
   max. Drahtgroeßenbereich: 1.5mm² FLR
5. SLIDING DISTANCE OF SECONDARY LOCKING
   Verschiebeweg der zweiten Kontaktsicherung
6. PRODUCTION DATE
   Produktionsdatum
7. MATERIAL MARKING ACC. TO VDA 260
   Werkstoffkennzeichnung nach
8. MECHANICAL CODING
   Mechanische Kodierung
9. WARPAGE TO . . . PERMITTED
   Verzug zulaessig bis . . .
10. FITS TO TE CARRIER + AMP MCP1.5K RECEPTACLE INSERTS. 36POS
    CARRIER:1718485; INSERT 18POS: 1718489; 2x INSERT 9POS: 1718490
    Passend zu TE Traeger + AMP MCP 1.5K Buchseneinsaetze, 36pol.
    Traeger: 1718485. Einsatz 18pol.: 1718489; 2x Einsatz 9pol.: 1718490
11. FITS TO INTERFACE DRAWING 114-18327-1
    Passend zu Ausfuehrungsvorschrift 114-18327-1
12. (C1) LAYER PACKAGING IN CORRUGATED BOX
    Lagenverpackung im Versandkarton
13. MALFUNCTION CAUSED BY LACQUER IS NOT COVERED BY TE WARRANTY
    Funktionbeeintraechtigung durch Lackieren liegt nicht im Einfluss und Gewaehrleistungsumfang von TE

CODE Kodierung	TE ORDER-NO. TE Bestell-Nr.	REV.	QTY Anzahl	MAT.	COLOUR Farbe	DESCRIPTION Beschreibung	REV.	ITEM
(D1) F	1-1718492-6	D	1	PBT-GF30	YELLOW gelb	SECONDARY LOCKING zweite Kontaktsicherung	C	2
			1	PBT-GF10	PASTEL ORANGE pastelorange	TAB HOUSING CODE F Stiftgehaeuse Kodierung F	D	1
(D1) E	1-1718492-5	D	1	PBT-GF30	YELLOW gelb	SECONDARY LOCKING zweite Kontaktsicherung	C	2
			1	PBT-GF10	DUSTY GREY staubgrau	TAB HOUSING CODE E Stiftgehaeuse Kodierung E	D	1
D	1-1718492-4	D	1	PBT-GF30	YELLOW gelb	SECONDARY LOCKING zweite Kontaktsicherung	C	2
			1	PBT-GF10	WATER BLUE wasserblau	TAB HOUSING CODE D Stiftgehaeuse Kodierung D	D	1
C	1-1718492-3	D	1	PBT-GF30	YELLOW gelb	SECONDARY LOCKING zweite Kontaktsicherung	C	2
			1	PBT-GF10	EMERALD GREEN smaragdgr´ün	TAB HOUSING CODE C Stiftgehaeuse Kodierung C	D	1
B	1-1718492-2	D	1	PBT-GF30	YELLOW gelb	SECONDARY LOCKING zweite Kontaktsicherung	C	2
			1	PBT-GF10	TRAFFIC PURPLE verkehrslila	TAB HOUSING CODE B Stiftgehaeuse Kodierung B	D	1
A	1-1718492-1	D	1	PBT-GF30	YELLOW gelb	SECONDARY LOCKING zweite Kontaktsicherung	C	2
			1	PBT-GF10	FAWN BROWN rehbraun	TAB HOUSING CODE A Stiftgehaeuse Kodierung A	D	1

CODING A AS SHOWN
Kodierung A wie gezeigt

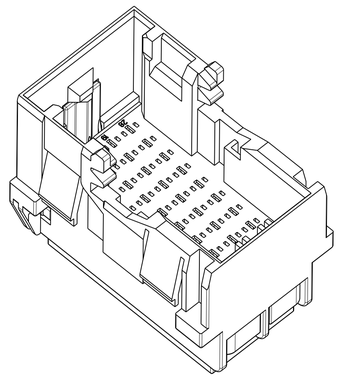

THIS DRAWING IS A CONTROLLED DOCUMENT.
DIESES ZEICHNUNGSDOKUMENT WIRD DURCH AMP INCORPORATED KONTROLLIERT.
ÄNDERUNGEN, DIE DEN TECHNISCHEN FORTSCHRITT DIENEN, SIND VORBEHALTEN.
DEN JEWEILS LETZTGÜLTIGEN ÄNDERUNGSSTAND ERFAHREN SIE AUF ANFRAGE.

DIMENSIONS: MASSEINHEITEN: mm
TOLERANCES UNLESS OTHERWISE SPECIFIED: ACC. TO ISO 8015 ACC. TO DIN 16901-140
1 PLC ±- 2 PLC ±- 3 PLC ±- ANGLES/WINKEL ±2°
MATERIAL: SEE TABLE siehe Tabelle
FINISH/OBERFLÄCHE/FARBE: SEE TABLE siehe Tabelle

DWN F. Eltrop 19JUL2004
CHK Ch. Eberwein 19JUL2004
APVD -
PRODUCT SPEC PRODUKTSPEZ. 108-19957
APPLICATION SPEC VERARBEITUNGSSPEZ. 114-18663
WEIGHT GEWICHT 22g

TE Connectivity

NAME: 1.5MM TAB HOUSING 36POS
1.5mm Flachsteckergehaeuse 36pol.
-

SIZE A1 | CAGE CODE 00779 | DRAWING NO ZEICHNUNGS-NR. C-1718492 | RESTRICTED TO NUR FUER -

CUSTOMER DRAWING / KUNDENZEICHNUNG | SCALE MASSSTAB 2:1 | SHEET BLATT 1 OF VON 1 | REV. D1

Компания «ЭлектроПласт» предлагает заключение долгосрочных отношений при поставках импортных электронных компонентов на взаимовыгодных условиях!

Наши преимущества:

- Оперативные поставки широкого спектра электронных компонентов отечественного и импортного производства напрямую от производителей и с крупнейших мировых складов;
- Поставка более 17-ти миллионов наименований электронных компонентов;
- Поставка сложных, дефицитных, либо снятых с производства позиций;
- Оперативные сроки поставки под заказ (от 5 рабочих дней);
- Экспресс доставка в любую точку России;
- Техническая поддержка проекта, помощь в подборе аналогов, поставка прототипов;
- Система менеджмента качества сертифицирована по Международному стандарту ISO 9001;
- Лицензия ФСБ на осуществление работ с использованием сведений, составляющих государственную тайну;
- Поставка специализированных компонентов (Xilinx, Altera, Analog Devices, Intersil, Interpoint, Microsemi, Aeroflex, Peregrine, Syfer, Eurofarad, Texas Instrument, Miteq, Cobham, E2V, MA-COM, Hittite, Mini-Circuits,General Dynamics и др.);

Помимо этого, одним из направлений компании «ЭлектроПласт» является направление «Источники питания». Мы предлагаем Вам помощь Конструкторского отдела:

- Подбор оптимального решения, техническое обоснование при выборе компонента;
- Подбор аналогов;
- Консультации по применению компонента;
- Поставка образцов и прототипов;
- Техническая поддержка проекта;
- Защита от снятия компонента с производства.

Как с нами связаться

Телефон: 8 (812) 309 58 32 (многоканальный)
Факс: 8 (812) 320-02-42
Электронная почта: org@eplast1.ru
Адрес: 198099, г. Санкт-Петербург, ул. Калинина, дом 2, корпус 4, литера А.