**MICRO SWITCH**
a Honeywell Division
FED. MFG. CODE 91929

# SWITCH-TOGGLE

CATALOG LISTING
## 101TL1 SERIES
## CHART 1

THIS DRAWING COVERS A PROPRIETARY ITEM AND IS THE PROPERTY OF MICRO SWITCH, A DIVISION OF MINNEAPOLIS-HONEYWELL REGULATOR CO. THIS DRAWING IS NOT TO BE COPIED OR USED WITHOUT THE APPROVAL OF MICRO SWITCH.

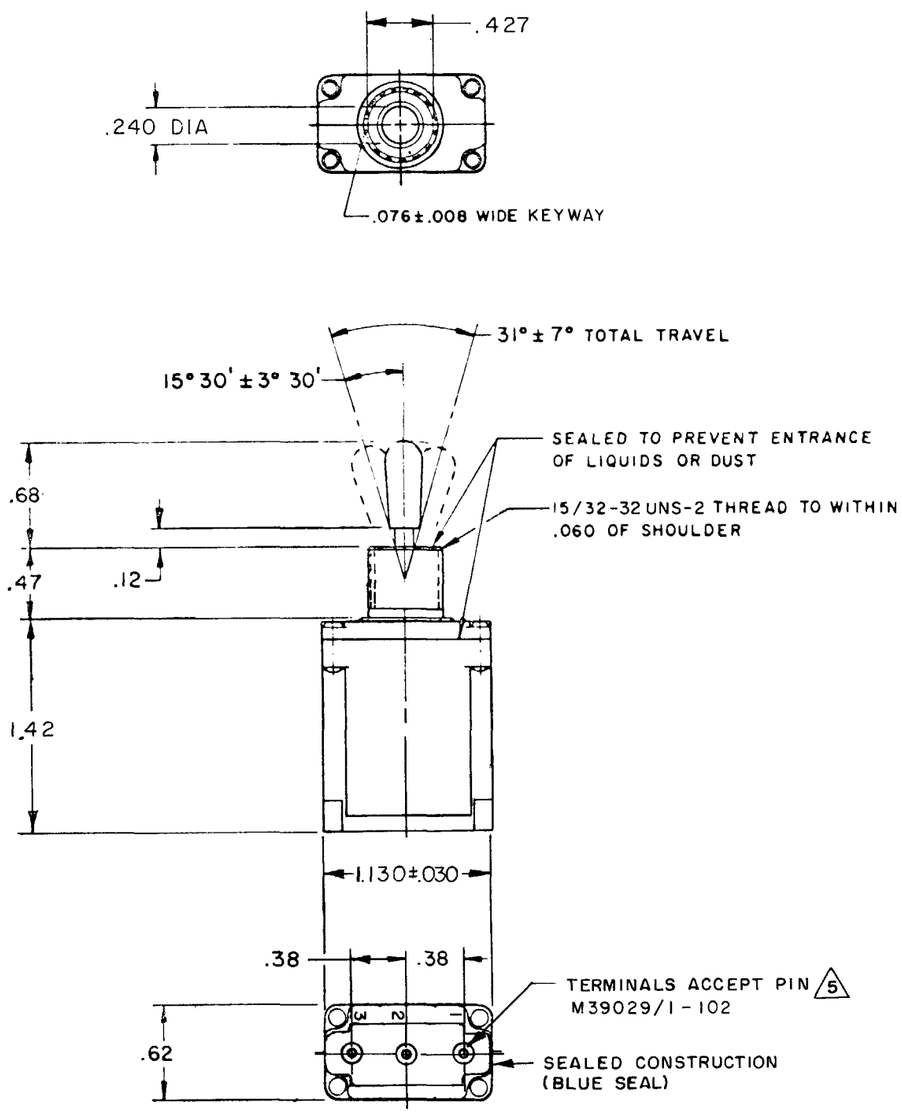


| CAT. LIST. | CIRCUIT WITH TOGGLE IN (4) EXTREME POSITION KEYWAY SIDE | CENTER | EXTREME POSITION OPPOSITE KEYWAY | MILITARY RATING (AMPS) RESISTIVE LOAD DC VOLTS 28 | 125 | 250 | AC VOLTS 125 | 250 | LAMP LOAD 28 VDC | 125 VAC | INDUCTIVE LOAD 28 VDC | 125 VAC | REL. NO. | MS NUMBER |
|---|---|---|---|---|---|---|---|---|---|---|---|---|---|---|
| 101TL1-1 | ON | OFF | ON | | | | | | | | | | PR-1498 | MS27722-21 |
| 101TL1-2 | OFF | NONE | ON | | | | | | | | | | ETS | MS27722-22 |
| 101TL1-3 | ON | NONE | ON | | | | | | | | | | PR-4416 | MS27722-23 |
| 101TL1-21 | NONE | OFF | ON | 20 | .75 | .5 | 15 | 6 | 5 | 3 | 15 | 10 | | MS27722-24 |
| 101TL1-31 | NONE | ON | ON | | | | | | | | | | | MS27722-33 |
| | | | | | | | | | | | | | | |
| | | | | | | | | | | | | | | |
| 101TL1-4 | MOM OFF | NONE | ON | | | | | | | | | | | MS27722-29 |
| 101TL1-5 | MOM ON | OFF | ON | | | | | | | | | | ETS | MS27722-31 |
| 101TL1-6 | MOM ON | NONE | OFF | | | | | | | | | | | MS27722-30 |
| 101TL1-7 | MOM ON | OFF | MOM ON | | | | | | | | | | PR-3339 | MS27722-27 |
| 101TL1-8 | MOM ON | NONE | ON | | | | | | | | | | | MS27722-26 |
| | | | | 15 | .75 | .5 | 15 | 6 | 4 | 2 | 10 | 7 | | MS27722-25 |
| 101TL1-51 | NONE | ON | MOM ON | | | | | | | | | | | MS27722-32 |
| Ⓑ | MOM ON | OFF | NONE | | | | | | | | | | | MS27722-28 |
| | | | | | | | | | | | | | | |
| | | | | | | | | | | | | | | |

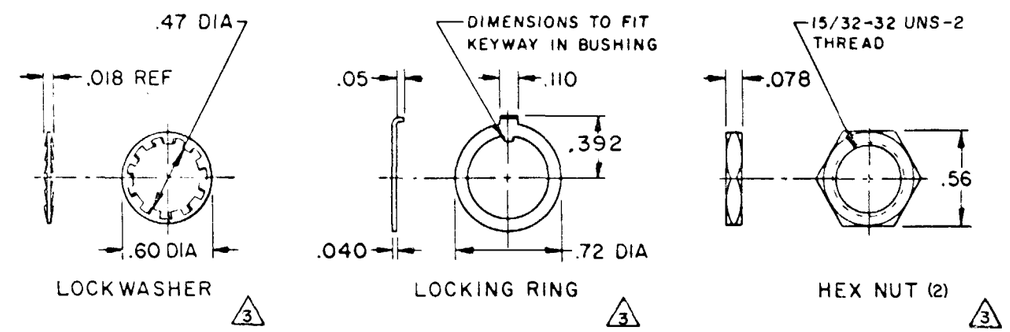


## CIRCUIT DIAGRAM 4

| KEYWAY SIDE | CENTER | OPPOSITE KEYWAY |
|---|---|---|
| 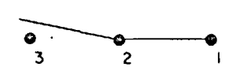 | 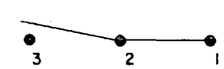 | 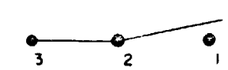 |



NOTES
1 - SWITCHES ARE CAPABLE OF WITHSTANDING A TEMPERATURE OF 160°F. CONTINUOUSLY AT FULL RATED LOAD
2 - CIRCUIT DESIGNATION, MICRO SWITCH CATALOG LISTING, DATE CODE AND MS NUMBER IDENTIFIED ON SIDE OF SWITCH
3 - FURNISHED UNASSEMBLED
4 - CIRCUIT DIAGRAMS APPLY ONLY TO "ON" AND "MOM ON" POSITIONS
5 - THE SEALING GROMMET SHALL SEAL ON A SMOOTH WIRE INSULATION OF .068 TO .103 DIAMETERS (14-16 GAGE)
6 - UNUSED TERMINAL HOLES MAY BE SEALED WITH PLUGS M83723/28-16
7 - THESE UNITS ARE QUALIFIED UNDER MIL-S-3950

SCALE FULL
DO NOT SCALE PRINT
UNLESS OTHERWISE NOTED
DIMENSIONS ARE IN INCHES
TOLERANCES ARE:

| | | |
|---|---|---|
| ONE PLACE | (.0) | ±.030 |
| TWO PLACE | (.00) | ±.015 |
| THREE PLACE | (.000) | ±.005 |
| ANGLES | | ± |

WEIGHT .09 LB MAX

CATALOG LISTING
101TL1 SERIES CHART 1
PAGE 1 OF 1
ISSUE 17

REVISIONS
A C092297 JAK 16 FEB 98
B CO-95307 CSL 18 NOV 99

| | | | |
|---|---|---|---|
| DRAWN | MBS | 29 SEP 69 | |
| CHECK | LSD | 29 SEP 69 | |
| CHECK | RE | 29 SEP 69 | |
| CHECK | | | |
| | | | |
| RELEASE NO. | | | |
| REPLACED | | | |

FORMTEK

Компания «ЭлектроПласт» предлагает заключение долгосрочных отношений при поставках импортных электронных компонентов на взаимовыгодных условиях!

Наши преимущества:

- Оперативные поставки широкого спектра электронных компонентов отечественного и импортного производства напрямую от производителей и с крупнейших мировых складов;
- Поставка более 17-ти миллионов наименований электронных компонентов;
- Поставка сложных, дефицитных, либо снятых с производства позиций;
- Оперативные сроки поставки под заказ (от 5 рабочих дней);
- Экспресс доставка в любую точку России;
- Техническая поддержка проекта, помощь в подборе аналогов, поставка прототипов;
- Система менеджмента качества сертифицирована по Международному стандарту ISO 9001;
- Лицензия ФСБ на осуществление работ с использованием сведений, составляющих государственную тайну;
- Поставка специализированных компонентов (Xilinx, Altera, Analog Devices, Intersil, Interpoint, Microsemi, Aeroflex, Peregrine, Syfer, Eurofarad, Texas Instrument, Miteq, Cobham, E2V, MA-COM, Hittite, Mini-Circuits,General Dynamics и др.);

Помимо этого, одним из направлений компании «ЭлектроПласт» является направление «Источники питания». Мы предлагаем Вам помощь Конструкторского отдела:

- Подбор оптимального решения, техническое обоснование при выборе компонента;
- Подбор аналогов;
- Консультации по применению компонента;
- Поставка образцов и прототипов;
- Техническая поддержка проекта;
- Защита от снятия компонента с производства.

**Как с нами связаться**

**Телефон:** 8 (812) 309 58 32 (многоканальный)
**Факс:** 8 (812) 320-02-42
**Электронная почта:** org@eplast1.ru
**Адрес:** 198099, г. Санкт-Петербург, ул. Калинина, дом 2, корпус 4, литера А.