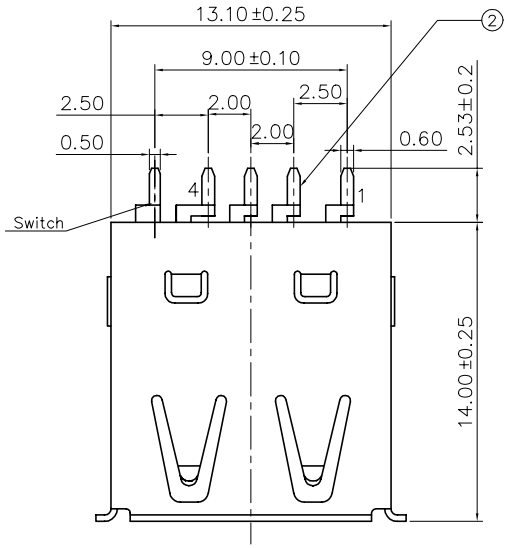

NOTE(I):
2575AY−05□□□
1

1. Selective plating
'G1T,−05u" Min. gold in contact area/ 100u" Min. Tin in solder area.
'G2T,−Gold flash in contact area/ 100u" Min. Tin in solder area.
'G3T,−10u" Min. gold in contact area/ 100u" Min. Tin in solder area.
'G4T,−15u" Min. gold in contact area/ 100u" Min. Tin in solder area.
'G5T,−30u" Min. gold in contact area/ 100u" Min. Tin in solder area.
'G6T,−50u" Min. gold in contact area/ 100u" Min. Tin in solder area.

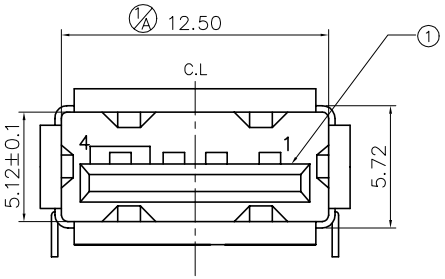

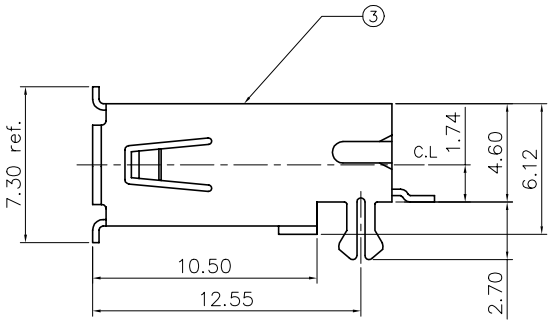

Recommended P.C.B Layout (Component Side)

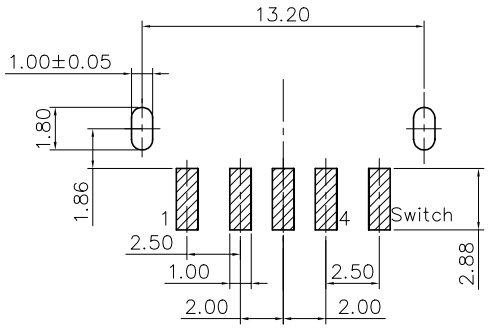

NO.	DESCRIPTION	MATERIAL	COLOR	REMARK
3	SHELL	C 2685 H	——	Tin Plated
2	TERMINAL	Pho.Bronze	——	Selective Gold/Tin
1	HOUSING	NY−6T	BLACK	UL 94V−0

SUYIN CONNECTOR

CUSTOMER COPY

TITLE: USB A Series with Switch, Center Height 1.74mm,(Reverse Type)

ECN (DCN) NO.	REV	DATE	DESCRIPTION	CHANGE	APPRO.
	A		增加標註尺寸		
	0	01/07/10	NEW	——	——

Angle	±2°
30 ~	±0.50
10 ~ 30	±0.30
~ 10	±0.15

GENERAL TOLERANCE UNLESS OTHERWISE NOTED

DRAW	李儒平	01/07/10
DESIGN	李儒平	01/07/10
CHECK	宋權哲	01/07/10
APPRO.	宋權哲	01/07/10

PART NO.	——
PART NO. (OLD)	2575A−05GXT
DRAWING NO. D ING	2575A−05GXT
SCALE 4:1	UNIT mm A4

001214−01

Компания «ЭлектроПласт» предлагает заключение долгосрочных отношений при поставках импортных электронных компонентов на взаимовыгодных условиях!

Наши преимущества:

- Оперативные поставки широкого спектра электронных компонентов отечественного и импортного производства напрямую от производителей и с крупнейших мировых складов;
- Поставка более 17-ти миллионов наименований электронных компонентов;
- Поставка сложных, дефицитных, либо снятых с производства позиций;
- Оперативные сроки поставки под заказ (от 5 рабочих дней);
- Экспресс доставка в любую точку России;
- Техническая поддержка проекта, помощь в подборе аналогов, поставка прототипов;
- Система менеджмента качества сертифицирована по Международному стандарту ISO 9001;
- Лицензия ФСБ на осуществление работ с использованием сведений, составляющих государственную тайну;
- Поставка специализированных компонентов (Xilinx, Altera, Analog Devices, Intersil, Interpoint, Microsemi, Aeroflex, Peregrine, Syfer, Eurofarad, Texas Instrument, Miteq, Cobham, E2V, MA-COM, Hittite, Mini-Circuits,General Dynamics и др.);

Помимо этого, одним из направлений компании «ЭлектроПласт» является направление «Источники питания». Мы предлагаем Вам помощь Конструкторского отдела:

- Подбор оптимального решения, техническое обоснование при выборе компонента;
- Подбор аналогов;
- Консультации по применению компонента;
- Поставка образцов и прототипов;
- Техническая поддержка проекта;
- Защита от снятия компонента с производства.

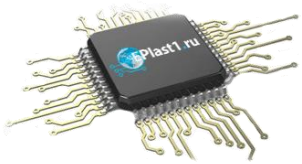

Как с нами связаться

Телефон: 8 (812) 309 58 32 (многоканальный)
Факс: 8 (812) 320-02-42
Электронная почта: org@eplast1.ru
Адрес: 198099, г. Санкт-Петербург, ул. Калинина, дом 2, корпус 4, литера А.