2008/7/8

SANYO Amorphous Silicon Solar Cells Speccification

サンヨーアモルファスシリコン太陽電池 仕様

Model: AM-5706CAR

1.Outside dimensions 外形寸法

Overcoat Side(オーバーコート面)

Light Receiving Side(受光面)

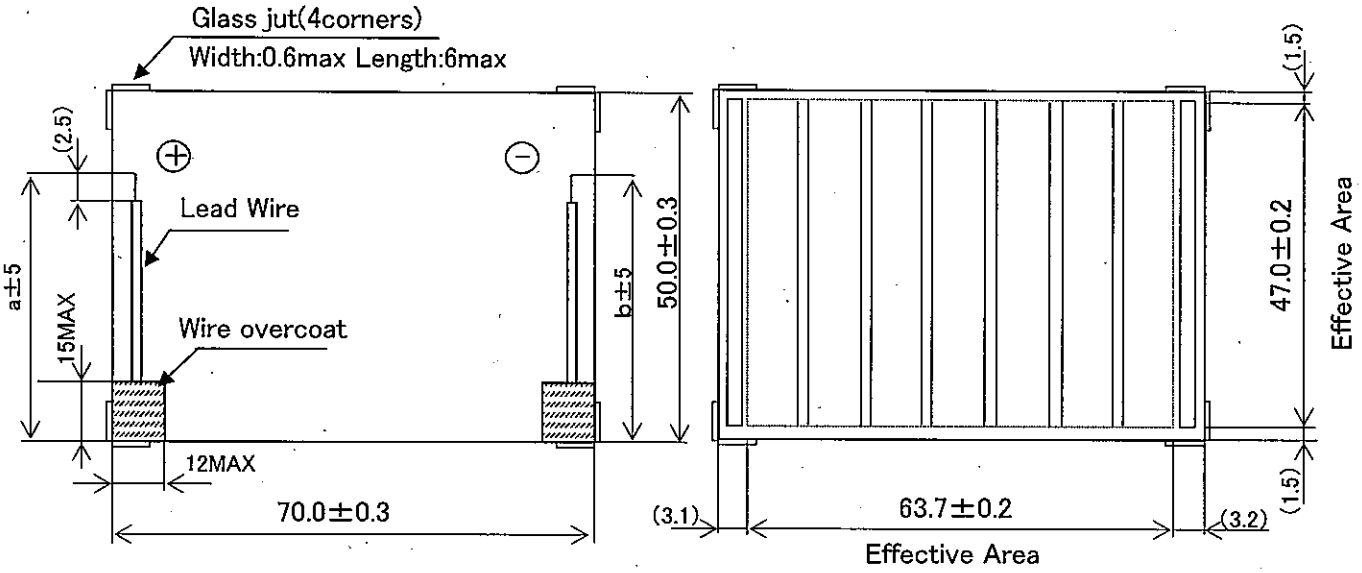

(Dimension:mm)

Lead Wires : AWG30	
a :101	b :101

Note
Glass Substrate Thickness(ｶﾞﾗｽ基板厚): 1.1mm±0.1
Module Thickness(ﾓｼﾞｭｰﾙ厚) : 1.3MAX(including overcoat)
Wire-Overcoat Thickness : 2.5mmMAX(including Module)
(ﾘｰﾄﾞ線補正ｺｰﾄ部厚)

2.Rated Specifications(at 25℃)

Items	Specifications(Initial)
2.1 Opencircuit voltage:Voc 開放電圧	Typical 6.0 V at 50kLx SS
2.2 Short circuit Current:Isc 短絡電流	Typical 22.6 mA at 50kLx SS
2.3 Operating Voltage & Operating Current: Vope-Iope 動作特性	Typical 3.9 V- 21.0 mA at 50kLx SS Typical 3.9 V- 45.9 mA at AM-1.5 100mW/cm^2
2.4 Maximum output : Pmax & optimum operating volt:Vop optimum operating carrent:Iop 最大出力	(reference) 88mW Vop=4.6V Iop=19.1mA at 50kLx SS (reference) 186mW Vop=4.6V Iop=40.5mA at AM-1.5 100mW/cm^2
2.5 Working temperature range 動作温度範囲	-10 to 60℃
2.6 Storage temperature range 保存温度範囲	-20 to 70℃

SS:Solar Simulator

I－V Characteristics

REFERENCE

1.Model : AM-5706CAR

2.Outside Dimension : 70.0 mm × 50.0 mm

SS : Solar Simulator

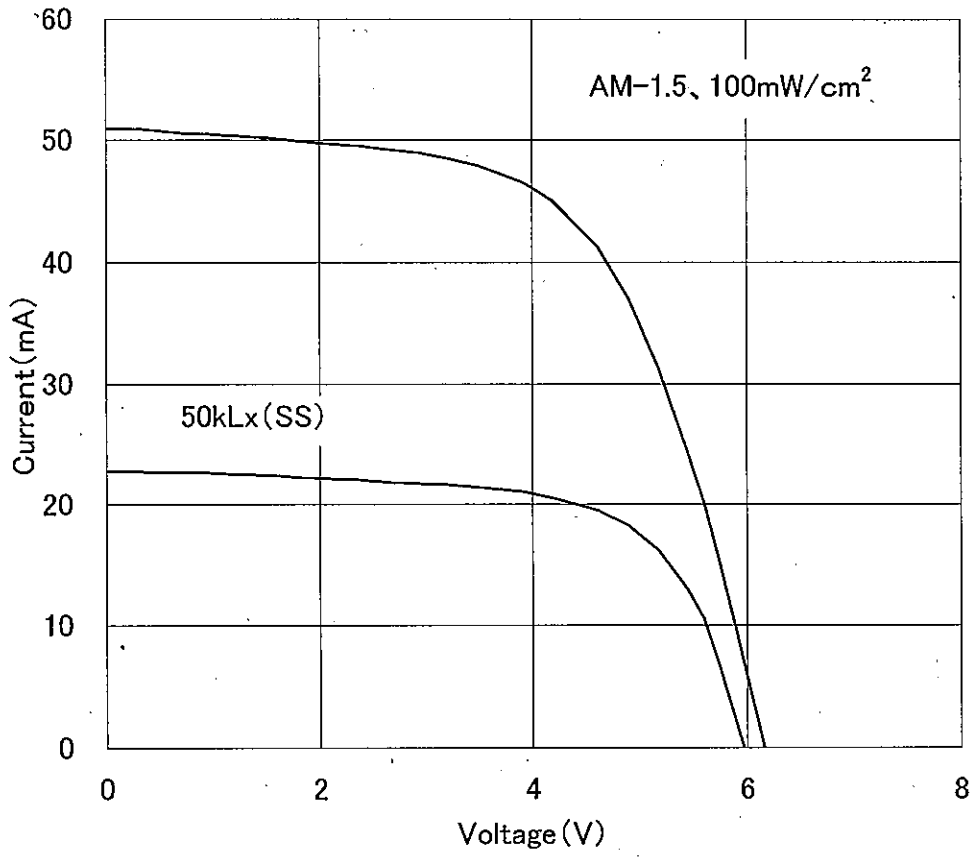

*このデータは標準的な出力特性を示すものであり、特性を保証するものではありません。

*The data are meant to show standard electric characteristics only , not intended to guarantee the characteristics.

Kanto SANYO Semiconductors Co.,Ltd.

2008/7/8

出力の照度依存特性

REFERENCE

Dependence of Output on Illumination

1.Model : AM-5706CAR

2.Outside Dimension : 70.0 mm × 50.0 mm

Measured at Solar Simulator (25℃)

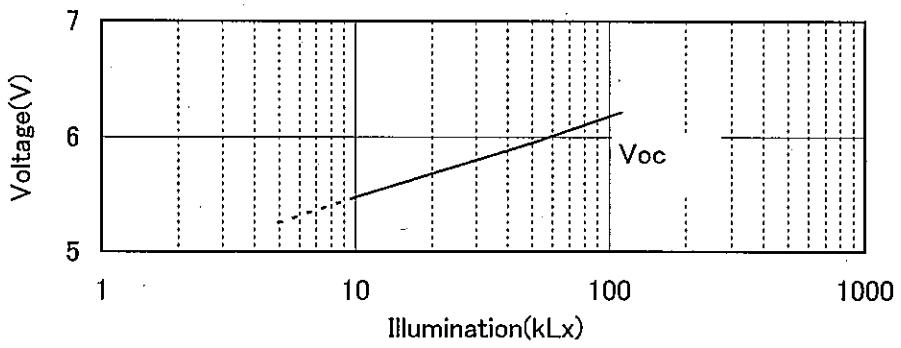

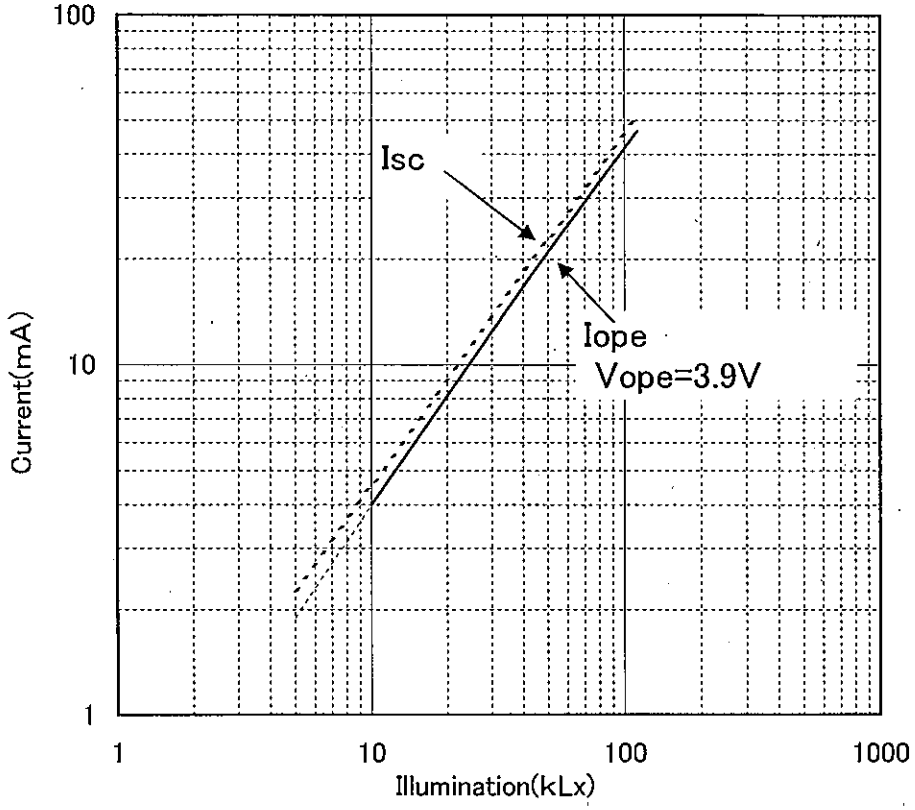

*このデータは標準的な出力特性を示すものであり、特性を保証するものではありません。

*The data are meant to show standard electric characteristics only , not intended to guarantee the characteristics.

出力の温度依存特性

Dependence of Output on Temperature

REFERENCE

1.Model : AM-5706CAR

2.Outside Dimension : 70.0 mm × 50.0 mm

Measured at AM-1.5 100mW/cm^2

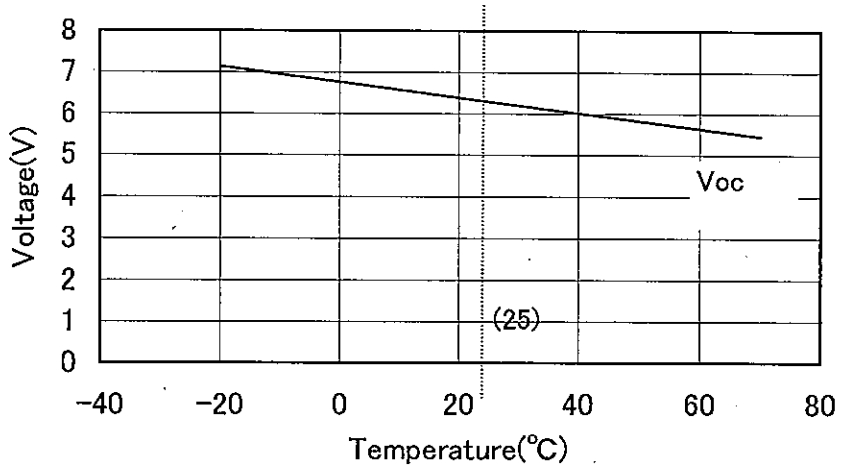

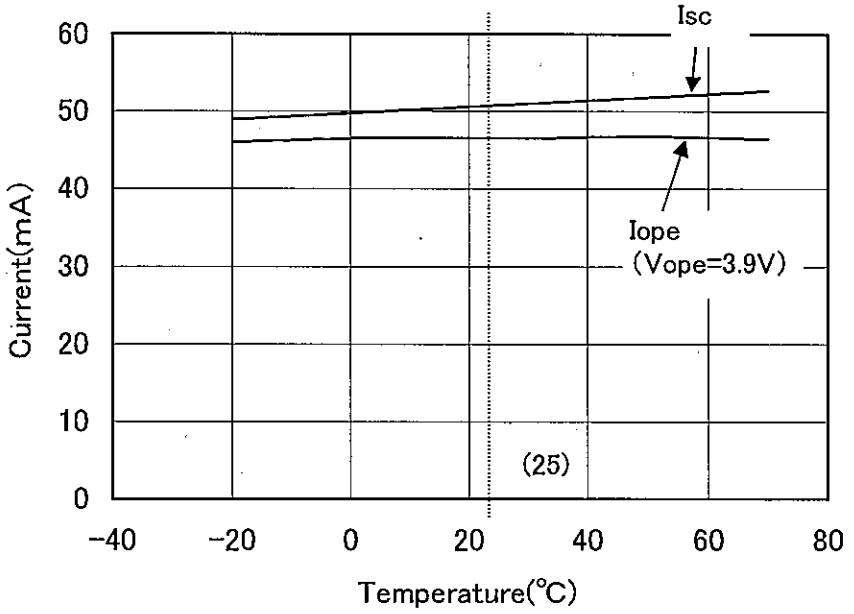

*このデータは標準的な出力特性を示すものであり、特性を保証するものではありません。

*The data are meant to show standard electric characteristics only , not intended to guarantee the characteristics.

Компания «ЭлектроПласт» предлагает заключение долгосрочных отношений при поставках импортных электронных компонентов на взаимовыгодных условиях!

Наши преимущества:

- Оперативные поставки широкого спектра электронных компонентов отечественного и импортного производства напрямую от производителей и с крупнейших мировых складов;
- Поставка более 17-ти миллионов наименований электронных компонентов;
- Поставка сложных, дефицитных, либо снятых с производства позиций;
- Оперативные сроки поставки под заказ (от 5 рабочих дней);
- Экспресс доставка в любую точку России;
- Техническая поддержка проекта, помощь в подборе аналогов, поставка прототипов;
- Система менеджмента качества сертифицирована по Международному стандарту ISO 9001;
- Лицензия ФСБ на осуществление работ с использованием сведений, составляющих государственную тайну;
- Поставка специализированных компонентов (Xilinx, Altera, Analog Devices, Intersil, Interpoint, Microsemi, Aeroflex, Peregrine, Syfer, Eurofarad, Texas Instrument, Miteq, Cobham, E2V, MA-COM, Hittite, Mini-Circuits,General Dynamics и др.);

Помимо этого, одним из направлений компании «ЭлектроПласт» является направление «Источники питания». Мы предлагаем Вам помощь Конструкторского отдела:

- Подбор оптимального решения, техническое обоснование при выборе компонента;
- Подбор аналогов;
- Консультации по применению компонента;
- Поставка образцов и прототипов;
- Техническая поддержка проекта;
- Защита от снятия компонента с производства.

Как с нами связаться

Телефон: 8 (812) 309 58 32 (многоканальный)
Факс: 8 (812) 320-02-42
Электронная почта: org@eplast1.ru
Адрес: 198099, г. Санкт-Петербург, ул. Калинина, дом 2, корпус 4, литера А.