THIS DRAWING IS UNPUBLISHED. RELEASED FOR PUBLICATION -,- .
© COPYRIGHT - By - ALL RIGHTS RESERVED.

LOC	DIST
AF	50

REVISIONS

P	LTR	DESCRIPTION	DATE	DWN	APVD
	B1	REVISE PER ECR-14-017292	19NOV2014	GRZ	JL

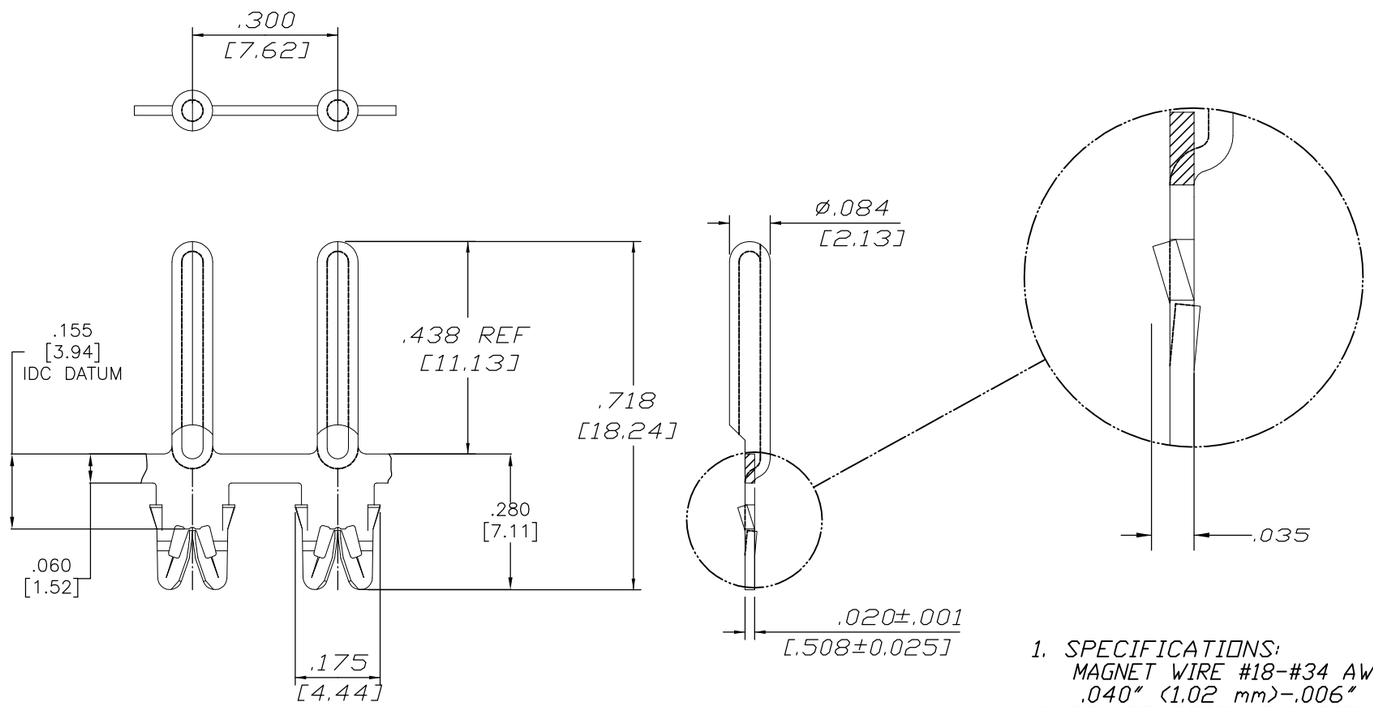

1. SPECIFICATIONS:
   MAGNET WIRE #18-#34 AWG
   .040" (1.02 mm)-.006" (0.16 mm) DIA
2. POCKET RECOMMENDATION:
   #1601424
3. NOTES:
   TERMINALS SUPPLIED ON REELS,
   CAN BE SUPPLIED LOOSE PIECE,

LOOSE PIECE
CONFIGURATION
4-1601077-( )

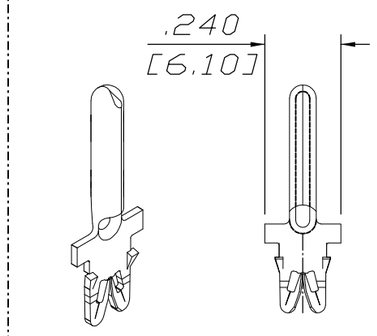

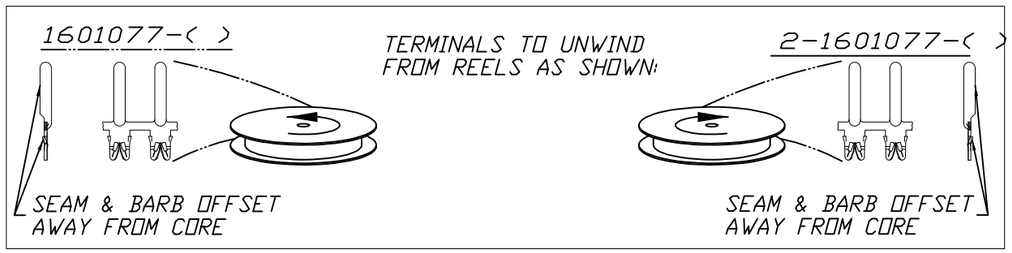

	FINISH	REFERENCE PART NUMBER	TE PART NUMBER
	-	-	-
	-	-	-
	-	-	-
	-	-	-
	Unplated	131-148-000	2-1601077-1
OBSOLETED	~~Unplated~~	~~131-147-000~~	~~1601077-1~~

THIS DRAWING IS A CONTROLLED DOCUMENT.

DIMENSIONS: mm

TOLERANCES UNLESS OTHERWISE SPECIFIED:

0 PLC	± -
1 PLC	± -
2 PLC	± .01[0.25]
3 PLC	± .005[0.13]
4 PLC	± -
ANGLES	± 2°

MATERIAL: BRASS, EXTRA HARD

FINISH: SEE TABLE

DWN	J.WELLER	11JAN2002
CHK	M.FEHER	11JAN2002
APVD	K.RANDOLPH	11JAN2002
PRODUCT SPEC	108-2085	
APPLICATION SPEC	408-8629	
WEIGHT	-	

TE Connectivity

NAME: .084 PIN STANDARD SIAMEZE TERMINAL -

SIZE	CAGE CODE	DRAWING NO	RESTRICTED TO
A3	00779	C-1601077	-

CUSTOMER DRAWING | SCALE 4:1 | SHEET 1 OF 1 | REV B1

Компания «ЭлектроПласт» предлагает заключение долгосрочных отношений при поставках импортных электронных компонентов на взаимовыгодных условиях!

Наши преимущества:

- Оперативные поставки широкого спектра электронных компонентов отечественного и импортного производства напрямую от производителей и с крупнейших мировых складов;
- Поставка более 17-ти миллионов наименований электронных компонентов;
- Поставка сложных, дефицитных, либо снятых с производства позиций;
- Оперативные сроки поставки под заказ (от 5 рабочих дней);
- Экспресс доставка в любую точку России;
- Техническая поддержка проекта, помощь в подборе аналогов, поставка прототипов;
- Система менеджмента качества сертифицирована по Международному стандарту ISO 9001;
- Лицензия ФСБ на осуществление работ с использованием сведений, составляющих государственную тайну;
- Поставка специализированных компонентов (Xilinx, Altera, Analog Devices, Intersil, Interpoint, Microsemi, Aeroflex, Peregrine, Syfer, Eurofarad, Texas Instrument, Miteq, Cobham, E2V, MA-COM, Hittite, Mini-Circuits,General Dynamics и др.);

Помимо этого, одним из направлений компании «ЭлектроПласт» является направление «Источники питания». Мы предлагаем Вам помощь Конструкторского отдела:

- Подбор оптимального решения, техническое обоснование при выборе компонента;
- Подбор аналогов;
- Консультации по применению компонента;
- Поставка образцов и прототипов;
- Техническая поддержка проекта;
- Защита от снятия компонента с производства.

Как с нами связаться

Телефон: 8 (812) 309 58 32 (многоканальный)
Факс: 8 (812) 320-02-42
Электронная почта: org@eplast1.ru
Адрес: 198099, г. Санкт-Петербург, ул. Калинина, дом 2, корпус 4, литера А.