DO NOT SCALE PRINT	A3 FORMAT	Honeywell	SEALED LIMIT SWITCH	CHART NUMBER MTG-CE-291

MTG-CE-291

REPLACES

CHART NUMBER

RELEASE No. DR*326

ISSUE 4

REVISIONS

2	CO*1166
IW	11/99
3	CO*1304
IW	12/99
4	CO*1342
IW	5/00

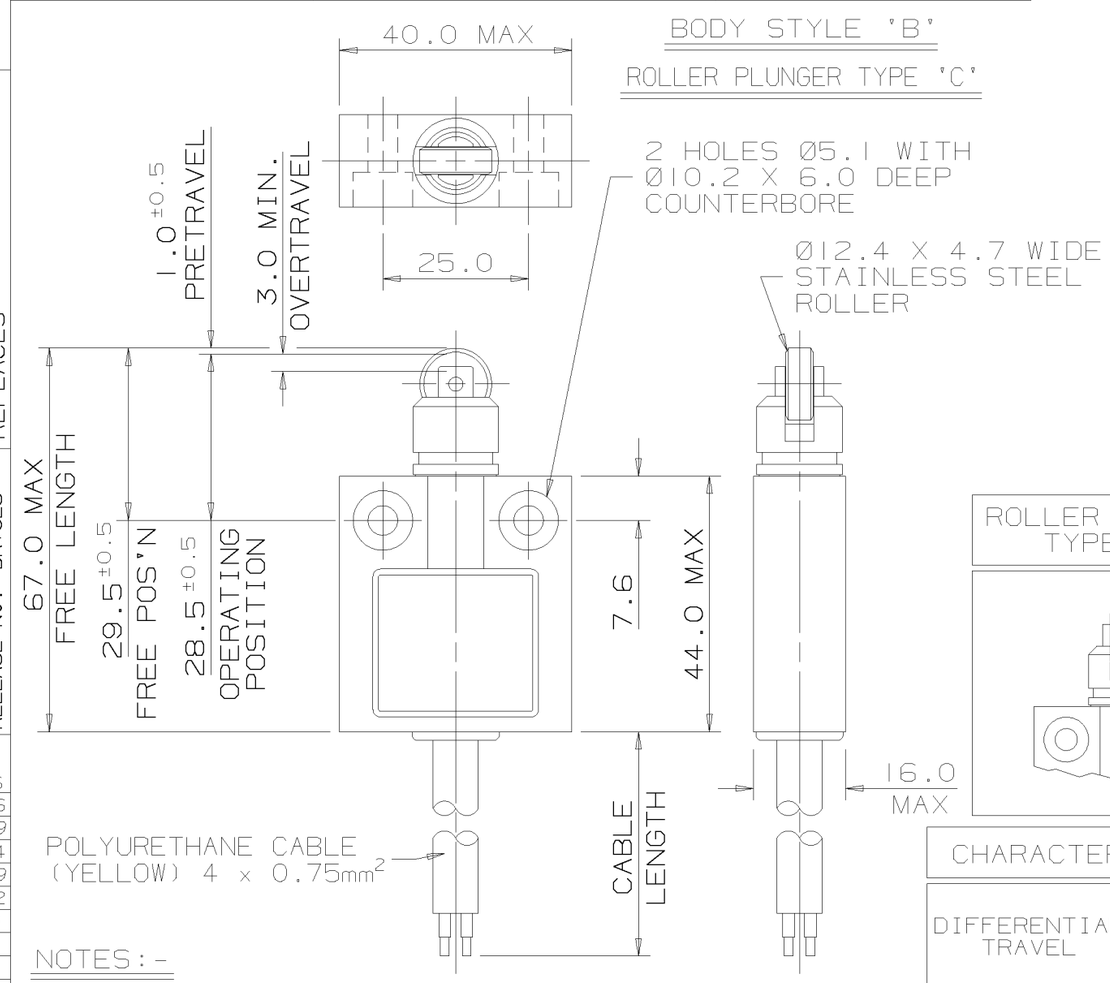

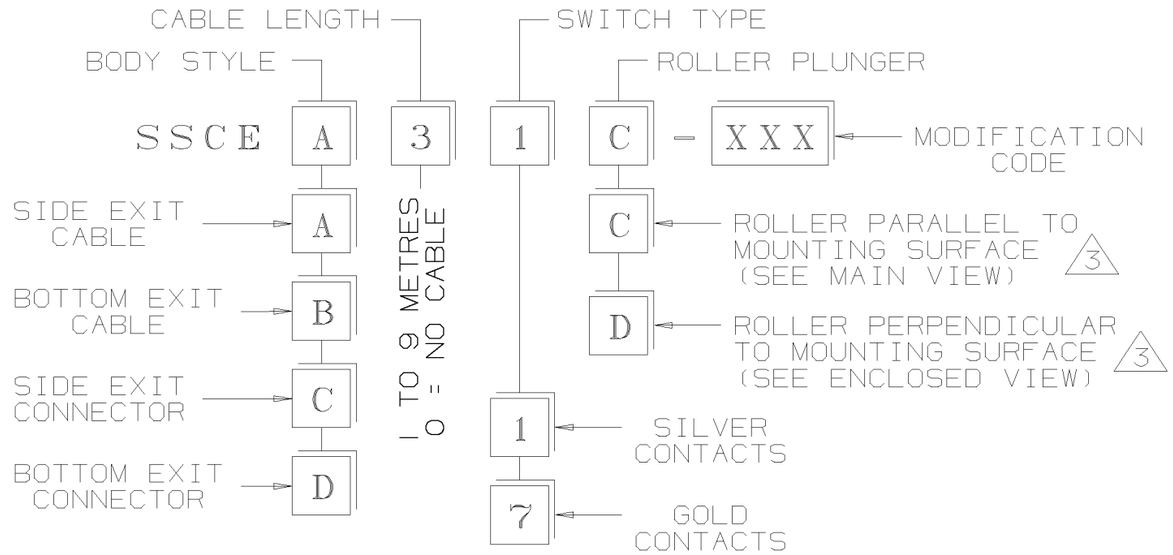

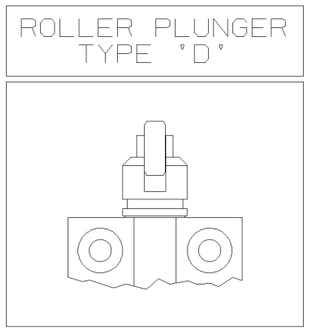

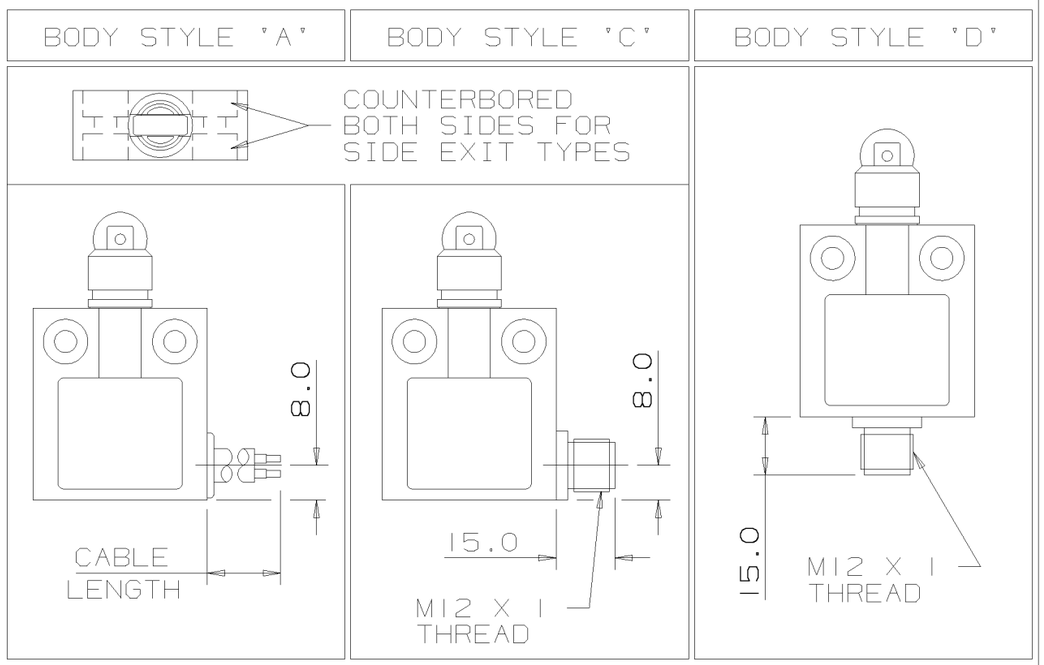

NOTES:-

1. DIE CAST ZINC HOUSING FINISHED IN BLACK PAINT.
2. ALL LISTINGS IEC-947-5-1 APPROVED EXCEPT THOSE LISTINGS WHICH INCLUDE SWITCH TYPE '7'.
3. WITHIN 3°.
4. STANDARD LISTINGS CAN HAVE SUFFIX 'RS' OR 'FE'.

CHARACTERISTICS

DIFFERENTIAL TRAVEL	0.1	MAX
OPERATING FORCE	11.8 N / 1200 G	MAX
RELEASE FORCE	4.4 N / 450 G	MIN

ELECTRICAL RATING

SILVER CONTACTS				GOLD CONTACTS
AC		DC		
D300 Ue	AC14 Ie	R300 Ue	DC13 Ie	1 - 50V AC/DC
VOLTS	AMPS	VOLTS	AMPS	1 - 100mA
120	0.6	125	0.22	
240	0.3	250	0.1	

ENVIRONMENTAL

IP68

TEMP RANGE : -40°C TO 90°C
OPERATING AND STORAGE -40°F TO 194°F

SHOCK : 50G PER IEC 68-2-27
VIBRATION : 10G PER IEC 68-2-6

APPROVALS

CE

IEC 947-5-1
EN60947-5-1

CIRCUIT DIAGRAM

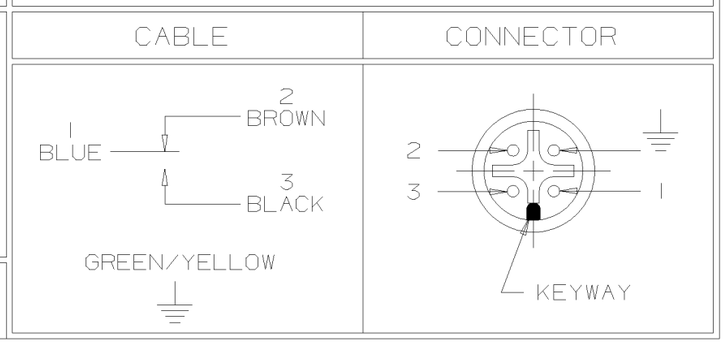

DRAWN	I. WEIR	6/99
CHECK		
DESIGN		
AUTHOR'N		

THE COPYRIGHT OF THIS DRAWING IS THE PROPERTY OF HONEYWELL LTD. THE DRAWING IS SUPPLIED IN CONFIDENCE AND MUST NOT BE USED FOR ANY PURPOSE OTHER THAN THAT FOR WHICH IT IS SUPPLIED.

THIRD ANGLE PROJECTION

SCALE 2/1

DIMENSIONS ARE IN MM

MODIFY ON CAD SYSTEM ONLY

TOLERANCES UNLESS OTHERWISE STATED ±0.15

Компания «ЭлектроПласт» предлагает заключение долгосрочных отношений при поставках импортных электронных компонентов на взаимовыгодных условиях!

Наши преимущества:

- Оперативные поставки широкого спектра электронных компонентов отечественного и импортного производства напрямую от производителей и с крупнейших мировых складов;
- Поставка более 17-ти миллионов наименований электронных компонентов;
- Поставка сложных, дефицитных, либо снятых с производства позиций;
- Оперативные сроки поставки под заказ (от 5 рабочих дней);
- Экспресс доставка в любую точку России;
- Техническая поддержка проекта, помощь в подборе аналогов, поставка прототипов;
- Система менеджмента качества сертифицирована по Международному стандарту ISO 9001;
- Лицензия ФСБ на осуществление работ с использованием сведений, составляющих государственную тайну;
- Поставка специализированных компонентов (Xilinx, Altera, Analog Devices, Intersil, Interpoint, Microsemi, Aeroflex, Peregrine, Syfer, Eurofarad, Texas Instrument, Miteq, Cobham, E2V, MA-COM, Hittite, Mini-Circuits,General Dynamics и др.);

Помимо этого, одним из направлений компании «ЭлектроПласт» является направление «Источники питания». Мы предлагаем Вам помощь Конструкторского отдела:

- Подбор оптимального решения, техническое обоснование при выборе компонента;
- Подбор аналогов;
- Консультации по применению компонента;
- Поставка образцов и прототипов;
- Техническая поддержка проекта;
- Защита от снятия компонента с производства.

Как с нами связаться

Телефон: 8 (812) 309 58 32 (многоканальный)
Факс: 8 (812) 320-02-42
Электронная почта: org@eplast1.ru
Адрес: 198099, г. Санкт-Петербург, ул. Калинина, дом 2, корпус 4, литера А.