Q-50A REV. J

REVISIONS			RELEASED	
REV.		DESCRIPTION	DATE	APPROVED
H	40460	REDRAWN, "MAX" ADDED TO .59, FIND NO 5 ADDED	99/09/27	RS
J	41494	"MAX" ADDED TO .76 & 1.03	00/02/01	RS

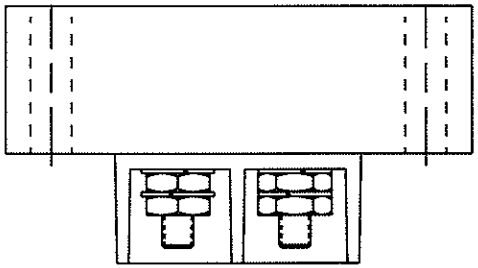

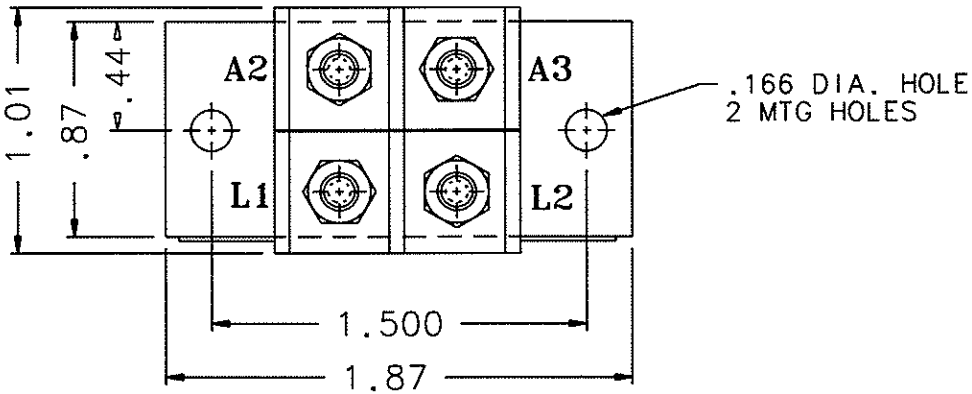

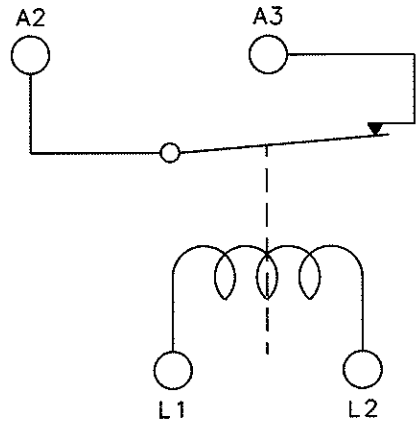

OPERATING CHARACTERISTICS

PICKUP	3 1/2 AMPS D.C. MAX.
DROPOUT	1/2 AMP MIN
CONTINUOUS	20 AMPS MAX
MAX. WEIGHT	1.25 OZ.
TEMP	-55°C TO +71°C
VIBRATION	10 G's TO 500HZ
ALTITUDE	50,000 FT. MAX.
CONTACT RATING	.25 AMP RES.28 VDC
LAMP LOAD	.08 AMP 28 VDC

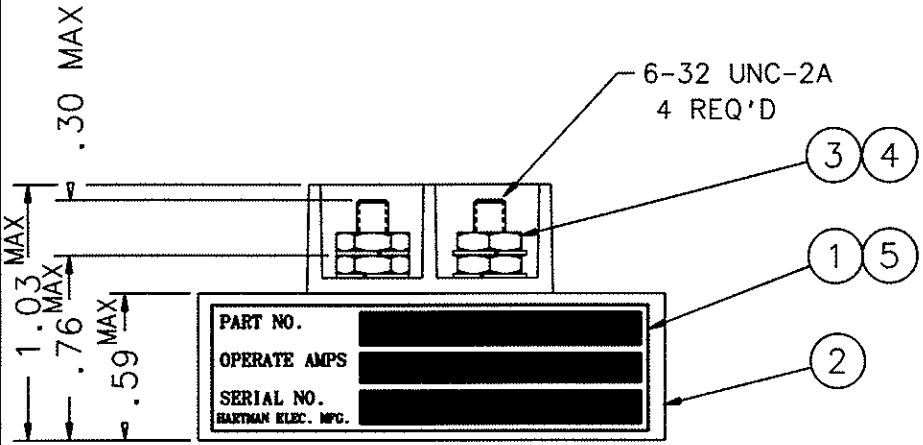

FIND NO	QTY REQD	PART OR IDENTIFYING NO	NOMENCLATURE OR DESCRIPTION	CAGE NO	DRAWING OR SPECIFICATION	MATERIAL OR NOTE
5	1	39529-024	OVERLAY			
4	4	51806-014	WASHER - LOCK No.6 SPLIT			
3	4	50406-034	NUT 6-32 X 1/4 X 5/64 HEX.			
2	1	35190-010	RELAY ASSEMBLY - PRIMARY			
1	1	34246-001	PLATE - NAME			

UNLESS OTHERWISE SPECIFIED DIMENSIONS ARE IN INCHES TOLERANCES ON

2 PL DEC.	3 PL DEC.	ANGLES
±.06	±.010	±1°

MATERIAL

DR BY	RLS	00/02/25
CHK BY	RS	00/02/25
ENGR	EAD	00/03/03
MFG	CC	00/03/03
RELEASE		
CONTR NO.		
GOVT APPVL		

HARTMAN ELECTRICAL MANUFACTURING
MANSFIELD, OHIO

RELAY - CURRENT INDICATOR
20 AMP CONTINUOUS

093

SIZE	CODE IDENT	DWG NO.
C	74063	Q-50A

SCALE NONE SHEET

Компания «ЭлектроПласт» предлагает заключение долгосрочных отношений при поставках импортных электронных компонентов на взаимовыгодных условиях!

Наши преимущества:

- Оперативные поставки широкого спектра электронных компонентов отечественного и импортного производства напрямую от производителей и с крупнейших мировых складов;
- Поставка более 17-ти миллионов наименований электронных компонентов;
- Поставка сложных, дефицитных, либо снятых с производства позиций;
- Оперативные сроки поставки под заказ (от 5 рабочих дней);
- Экспресс доставка в любую точку России;
- Техническая поддержка проекта, помощь в подборе аналогов, поставка прототипов;
- Система менеджмента качества сертифицирована по Международному стандарту ISO 9001;
- Лицензия ФСБ на осуществление работ с использованием сведений, составляющих государственную тайну;
- Поставка специализированных компонентов (Xilinx, Altera, Analog Devices, Intersil, Interpoint, Microsemi, Aeroflex, Peregrine, Syfer, Eurofarad, Texas Instrument, Miteq, Cobham, E2V, MA-COM, Hittite, Mini-Circuits,General Dynamics и др.);

Помимо этого, одним из направлений компании «ЭлектроПласт» является направление «Источники питания». Мы предлагаем Вам помощь Конструкторского отдела:

- Подбор оптимального решения, техническое обоснование при выборе компонента;
- Подбор аналогов;
- Консультации по применению компонента;
- Поставка образцов и прототипов;
- Техническая поддержка проекта;
- Защита от снятия компонента с производства.

Как с нами связаться

Телефон: 8 (812) 309 58 32 (многоканальный)
Факс: 8 (812) 320-02-42
Электронная почта: org@eplast1.ru
Адрес: 198099, г. Санкт-Петербург, ул. Калинина, дом 2, корпус 4, литера А.