# PIN RECEPTACLES
## for .015" - .025" diameter pins

## 4011

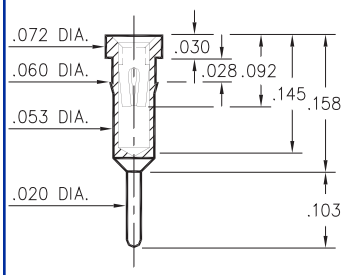


**4011-0-15-XX-30-XX-04-0**
Press-fit in .057 mounting hole

## 1801

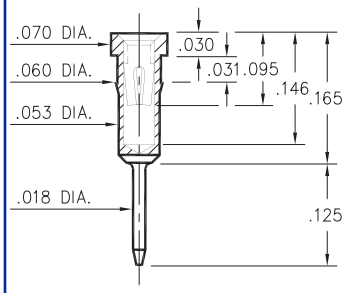


**1801-0-15-XX-30-XX-04-0**
Press-fit in .057 mounting hole
Shell is Ph. Br. Alloy 544 (B2)

## 1001

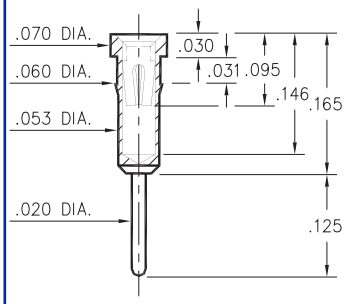


**1001-0-15-XX-3X-XX-04-0**
Press-fit in .057 mounting hole

## 0156

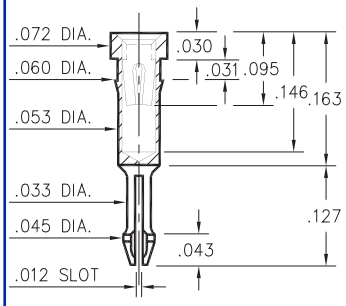


**0156-0-18-XX-30-XX-04-0**
Self-retention socket pin .038-.043 hole prior to soldering

## 0255

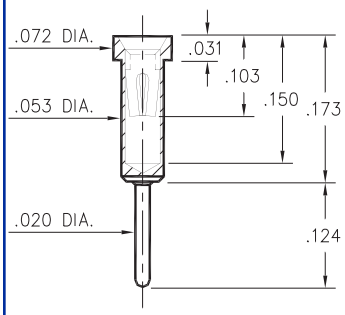


**0255-0-15-XX-30-XX-04-0**
Solder mount in .022 min. mounting hole

## 1109

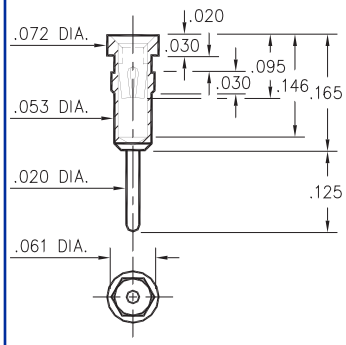


**1109-0-15-XX-30-XX-04-0**
Hex press-fit in .057 plated thru hole

## 3013

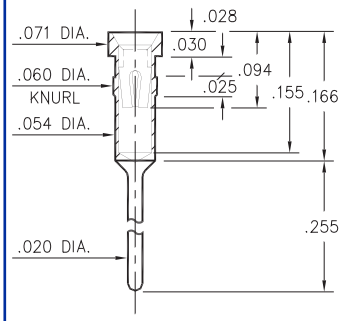


**3013-0-15-XX-32-XX-04-0**
Press-fit in .057 mounting hole

## 0134

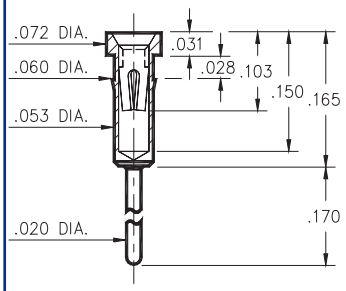


**0134-0-15-XX-3X-XX-04-0**
Press-fit in .057 mounting hole

## 0132/0135

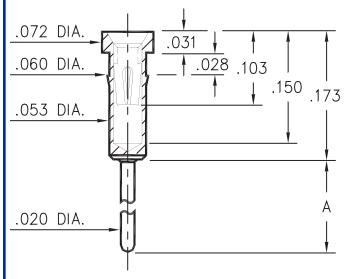


| Basic Part Number | Length A |
|---|---|
| 0132-0 | .273 |
| 0135-0 | .183 |

**013X-0-15-XX-30-XX-04-0**
Press-fit in .057 mounting hole

## 0133/0147

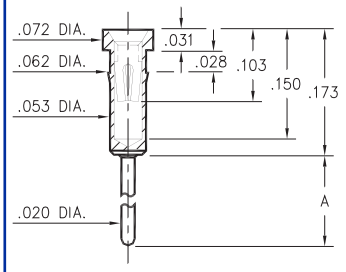


| Basic Part Number | Length A |
|---|---|
| 0133-0 | .382 |
| 0147-0 | .563 |

**01XX-0-15-XX-30-XX-04-0**
Press-fit in .059 mounting hole

## SPECIFICATIONS

**SHELL MATERIAL:**
Brass Alloy 360, 1/2 Hard

**CONTACT MATERIAL:**
Beryllium Copper Alloy 172, HT

**DIMENSION IN INCHES**
**TOLERANCES ON:**
LENGTHS: ±.005
DIAMETERS: ±.002
ANGLES: ± 2°

**ORDER CODE: XXXX - X - 1X - XX - XX - XX - 04 - 0**

**BASIC PART #**

**SPECIFY SHELL FINISH:**
**01** 200μ" TIN/LEAD OVER NICKEL
◇ **80** 200μ" TIN OVER NICKEL (RoHS)
◇ **15** 10μ" GOLD OVER NICKEL (RoHS)

**SPECIFY CONTACT FINISH:**
**02** 100μ" TIN/LEAD OVER NICKEL
◇ **84** 100μ" TIN OVER NICKEL (RoHS)
◇ **27** 30μ" GOLD OVER NICKEL (RoHS)

RoHS 2002/95/EC

**SELECT CONTACT**
**#30 or #32** CONTACT (DATA ON PAGE 219)

Компания «ЭлектроПласт» предлагает заключение долгосрочных отношений при поставках импортных электронных компонентов на взаимовыгодных условиях!

Наши преимущества:

- Оперативные поставки широкого спектра электронных компонентов отечественного и импортного производства напрямую от производителей и с крупнейших мировых складов;
- Поставка более 17-ти миллионов наименований электронных компонентов;
- Поставка сложных, дефицитных, либо снятых с производства позиций;
- Оперативные сроки поставки под заказ (от 5 рабочих дней);
- Экспресс доставка в любую точку России;
- Техническая поддержка проекта, помощь в подборе аналогов, поставка прототипов;
- Система менеджмента качества сертифицирована по Международному стандарту ISO 9001;
- Лицензия ФСБ на осуществление работ с использованием сведений, составляющих государственную тайну;
- Поставка специализированных компонентов (Xilinx, Altera, Analog Devices, Intersil, Interpoint, Microsemi, Aeroflex, Peregrine, Syfer, Eurofarad, Texas Instrument, Miteq, Cobham, E2V, MA-COM, Hittite, Mini-Circuits,General Dynamics и др.);

Помимо этого, одним из направлений компании «ЭлектроПласт» является направление «Источники питания». Мы предлагаем Вам помощь Конструкторского отдела:

- Подбор оптимального решения, техническое обоснование при выборе компонента;
- Подбор аналогов;
- Консультации по применению компонента;
- Поставка образцов и прототипов;
- Техническая поддержка проекта;
- Защита от снятия компонента с производства.

**Как с нами связаться**

**Телефон:** 8 (812) 309 58 32 (многоканальный)
**Факс:** 8 (812) 320-02-42
**Электронная почта:** org@eplast1.ru
**Адрес:** 198099, г. Санкт-Петербург, ул. Калинина, дом 2, корпус 4, литера А.