Für diese Unterlage behalten wir uns alle Rechte vor, auch für den Fall der Patenterteilung oder Gebrauchsmustereintragung. Sie darf ohne unsere vorherige schriftliche Zustimmung weder vervielfältigt noch sonstwie benutzt, noch Dritten zugänglich gemacht werden.

Nur rot gestempelte oder auf Laufkarte gedruckte Dokumente unterliegen dem Änderungsdienst und sind zur Fertigung freigegeben.
Only red stamped or on jobcard printed documents are managed. These documents are approved for production.

All Rights reserved, including possible patents or trademarks. Documents shall not be provided to a third party or duplicated in any form without prior written permission.

Anzugsdrehmoment: 1.0 Nm
torque value

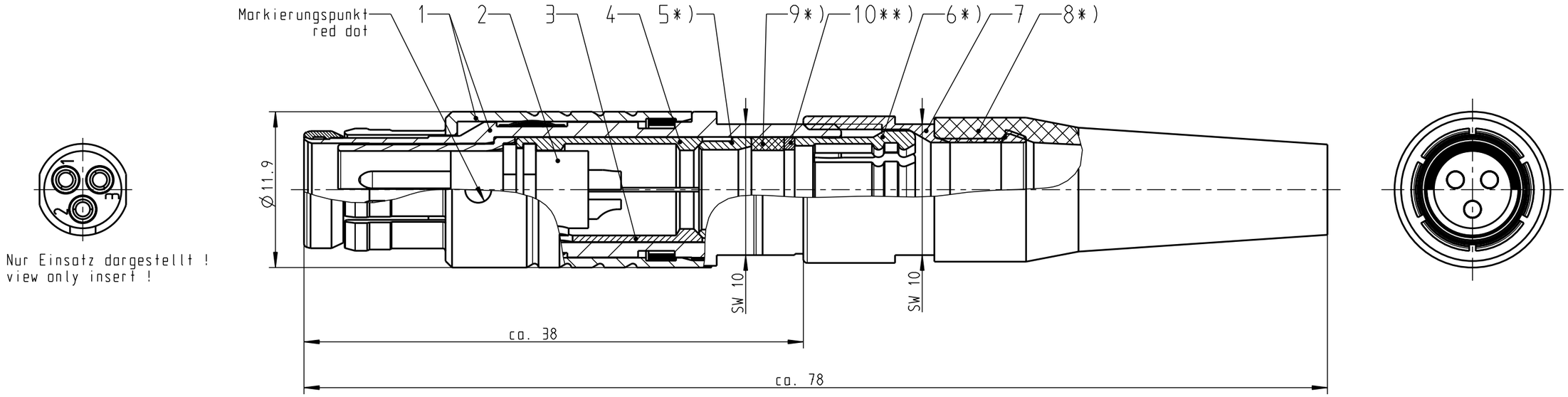

Nur Einsatz dargestellt !
view only insert !

*) Darstellung nur Beispiel!
figure on only for example!
**) Scheibe nur bei KabelØ < 6mm
washer only at cableØ < 6mm

empfohlene Abisolierlänge/ recommended Cable Preparation

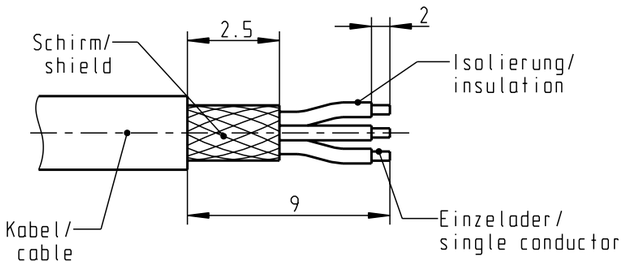

		S41F1C-P03MPH0-15.S	> 1.0 - 1.5
		S41F1C-P03MPH0-20.S	> 1.5 - 2.0
		S41F1C-P03MPH0-25.S	> 2.0 - 2.5
		S41F1C-P03MPH0-30.S	> 2.5 - 3.0
		S41F1C-P03MPH0-35.S	> 3.0 - 3.5
S41F1C-P03MPH0-..AS	rot / red	S41F1C-P03MPH0-40.S	> 3.5 - 4.0
S41F1C-P03MPH0-..BS	weiß / white	S41F1C-P03MPH0-45.S	> 4.0 - 4.5
S41F1C-P03MPH0-..CS	gelb / yellow	S41F1C-P03MPH0-50.S	> 4.5 - 5.0
S41F1C-P03MPH0-..DS	grün / green	S41F1C-P03MPH0-55.S	> 5.0 - 5.5
S41F1C-P03MPH0-..ES	blau / blue	S41F1C-P03MPH0-60.S	> 5.5 - 6.0
S41F1C-P03MPH0-..FS	grau / grey	S41F1C-P03MPH0-65.S	> 6.0 - 6.5
S41F1C-P03MPH0-..GS	schwarz / black	S41F1C-P03MPH0-70.S	> 6.5 - 7.0
Artikel Nr. part number	Farbe colour	Artikel Nr. part number	KabelØ cableØ

Technische Daten/Technical Data:

Werkstoffe/Materials:

Gehäuse/Housing:	Cu-Legierung /Cu-alloy
Kontakte/Contacts:	Cu-Legierung /Cu-alloy
Isolierkörper/Insulation Body:	PEEK

Oberflächen/Surfaces:

Gehäuse/Housing	matt verchromt matt chrome-plated
Kontakte/Contacts:	gal. Au

Schutzart im gesteckten Zustand: IP 68
/Protection Class in mated condition

KontaktØ/ContactØ:	Ø 1.3 mm
Anschluß/Termination:	0.50mm²
Löt/Solder	AWG 20
Prüfspannung/Test Voltage:	1000 V AC
Strombelastung/Current Load: Einzelkontakte/single contacts	14 A

Änd-zust.	Aend.-Mitt.	Datum	Name	Maße ohne Toleranzangabe nach mittel DIN ISO 2768	Rohteil:	Rohgew.:	PE-Modell-Nr.:
						CAD-Nr.: 00038994	Bl.:
				2008	Tag	Name	Benennung: Stecker cpl.
				Bearb.	24.06.	D.Stein	Maßstab: 3:1
				Gepr.			
				Norm.			
				otto dunkel gmbh			Zeichnungs Nr.: S41F1C-P03MPH0-...S
							Ersatz für:
							Vervielf. Pause Nr.

CAD: Pro/ENGINEER

Компания «ЭлектроПласт» предлагает заключение долгосрочных отношений при поставках импортных электронных компонентов на взаимовыгодных условиях!

Наши преимущества:

- Оперативные поставки широкого спектра электронных компонентов отечественного и импортного производства напрямую от производителей и с крупнейших мировых складов;
- Поставка более 17-ти миллионов наименований электронных компонентов;
- Поставка сложных, дефицитных, либо снятых с производства позиций;
- Оперативные сроки поставки под заказ (от 5 рабочих дней);
- Экспресс доставка в любую точку России;
- Техническая поддержка проекта, помощь в подборе аналогов, поставка прототипов;
- Система менеджмента качества сертифицирована по Международному стандарту ISO 9001;
- Лицензия ФСБ на осуществление работ с использованием сведений, составляющих государственную тайну;
- Поставка специализированных компонентов (Xilinx, Altera, Analog Devices, Intersil, Interpoint, Microsemi, Aeroflex, Peregrine, Syfer, Eurofarad, Texas Instrument, Miteq, Cobham, E2V, MA-COM, Hittite, Mini-Circuits,General Dynamics и др.);

Помимо этого, одним из направлений компании «ЭлектроПласт» является направление «Источники питания». Мы предлагаем Вам помощь Конструкторского отдела:

- Подбор оптимального решения, техническое обоснование при выборе компонента;
- Подбор аналогов;
- Консультации по применению компонента;
- Поставка образцов и прототипов;
- Техническая поддержка проекта;
- Защита от снятия компонента с производства.

Как с нами связаться

Телефон: 8 (812) 309 58 32 (многоканальный)
Факс: 8 (812) 320-02-42
Электронная почта: org@eplast1.ru
Адрес: 198099, г. Санкт-Петербург, ул. Калинина, дом 2, корпус 4, литера А.