319-064
Composite Swing-Arm Backshell with Shield Sock and Self-Locking Rotatable Coupling

CONNECTOR DESIGNATOR:	
A	MIL-DTL-5015, -26482 Series II, and -83723 Series I and III
F	MIL-DTL-38999 Series I, II *(see note 3)*
H	MIL-DTL-38999 Series III and IV
SELF-LOCKING	
ROTATABLE COUPLING	

319 H 064 XO 15 B R 14

- **Product Series** — *319 - EMI/RFI Shield Sock Assemblies*
- **Connector Designator** — *A, F, and H*
- **Basic Part Number**
- **Finish Symbol** — *(See Table III)*
- **Connector Shell Size** — *(See Table II)*
- **Optional Braid Material** — *Omit for Standard (See Table IV)*
- **Split Ring / Band Option** — *Split Ring (687-749) and Band (600-052-1) supplied with R option (Omit for none)*
- **Custom Braid Length** — *Specify In Inches (Omit for Std. 12" Length)*

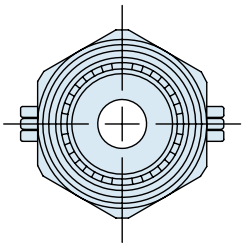

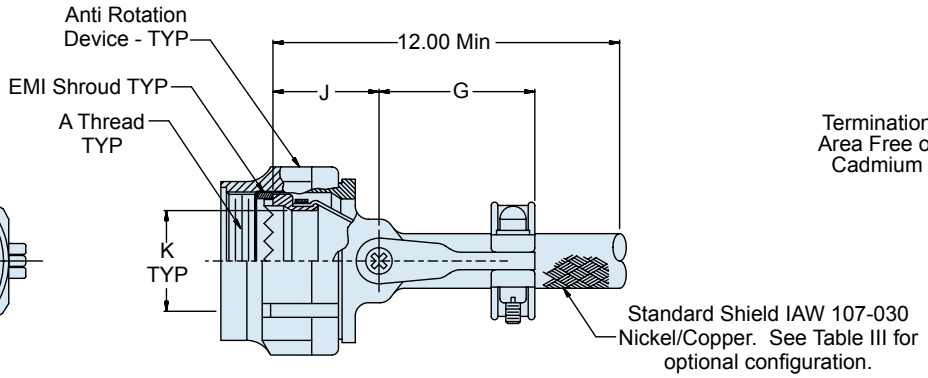

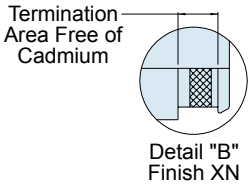

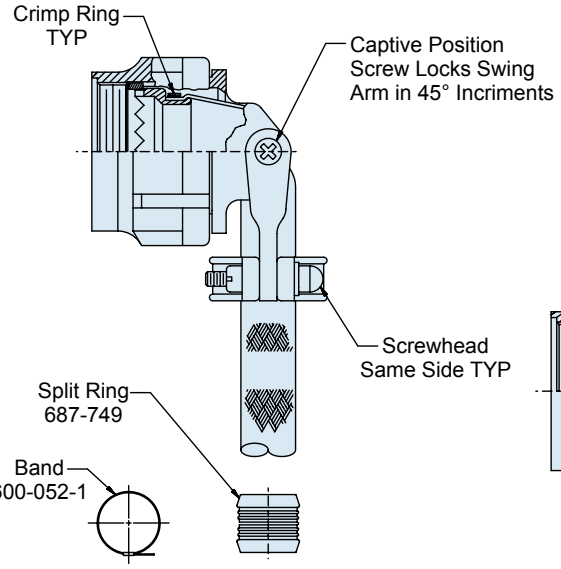

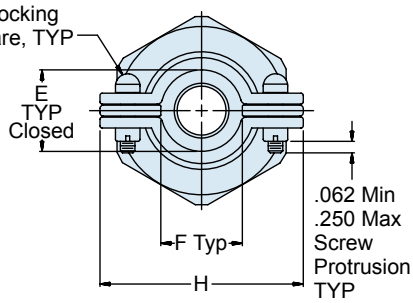

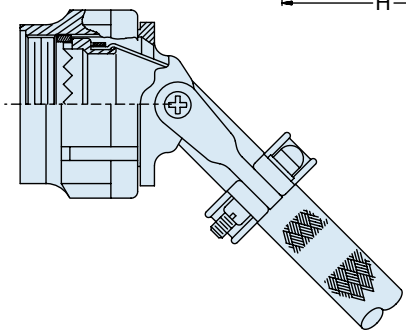

© 2009 Glenair, Inc.

319-064
Composite Swing-Arm Backshell
with Shield Sock and Self-Locking Rotatable Coupling

Glenair®

TABLE II: SHELL SIZE

Shell Size A, F	Shell Size H	E ± .031	F Min.	G Max.	H Max.	J ± .06	K Min. (H Code)	K Min. (A Code)	K Min. (F Code)
08	09	.265 (6.7)	.22 (5.6)	1.06 (26.9)	.98 (24.9)	.94 (23.9)	.264 (6.7)	.265 (6.7)	.275 (7.0)
10	11	.310 (7.9)	.27 (6.9)	1.09 (27.7)	1.05 (26.7)	.97 (24.6)	.390 (9.9)	.370 (9.4)	.412 (10.5)
12	13	.390 (9.9)	.35 (8.9)	1.18 (30.0)	1.20 (30.5)	1.03 (26.2)	.504 (12.8)	.506 (12.9)	.526 (13.4)
14	15	.506 (12.9)	.47 (11.9)	1.24 (31.5)	1.30 (33.0)	1.09 (27.7)	.630 (16.0)	.580 (14.7)	.657 (16.7)
16	17	.591 (15.0)	.55 (14.0)	1.32 (33.5)	1.44 (36.6)	1.12 (28.4)	.756 (19.2)	.705 (17.9)	.776 (19.7)
18	19	.661 (16.8)	.62 (15.7)	1.39 (35.3)	1.56 (39.6)	1.15 (29.2)	.843 (21.4)	.784 (19.9)	.872 (22.1)
20	21	.744 (18.9)	.70 (17.8)	1.49 (37.8)	1.69 (42.9)	1.18 (30.0)	.969 (24.6)	.909 (23.1)	1.007 (25.6)
22	23	.826 (21.0)	.78 (19.8)	1.55 (39.4)	1.77 (45.0)	1.25 (31.8)	1.091 (27.7)	1.034 (26.3)	1.132 (28.8)
24	25	.896 (22.8)	.85 (21.6)	1.61 (40.9)	1.89 (48.0)	1.28 (32.5)	1.217 (30.9)	1.149 (29.2)	1.257 (31.9)

TABLE III: FINISH

Symbol	Finish
XB	Composite Material–No Plating, Color Black, Brass Interface Shroud and Adapter–Nickel Plated
XMT	2000 Hour Corrosion Resistant Ni-PTFE, Nickel-Fluorocarbon Polymer. *1000 Hour Grey™*
XN	Composite Material–No Plating, Color Black and Brown, Brass Interface Shroud and Adapter–Selectively Cadmium Plated (See Detail B)
XO	Composite Material–No Plating, Color Black and Brown, Brass Interface Shroud and Adapter–Nickel Plated

TABLE IV: BRAID TYPE

Symbol	Braid Type
A	100% AmberStrand®
B	75%/25% AmberStrand® Blend
L	100% ArmorLite™
Standard	Nickel/Copper 34awg
T	Tin/Copper 34awg

NOTES

1. See Table I in Intro for front-end dimensional details.
2. See composite thermoplastic shield sock assembly procedure for detailed installation instructions.
3. Add mod code -475 to end of part number for use with Series II connectors. Backshell to be supplied less shroud.
4. Coupling nut supplied unplated.

© 2009 Glenair, Inc.

Компания «ЭлектроПласт» предлагает заключение долгосрочных отношений при поставках импортных электронных компонентов на взаимовыгодных условиях!

Наши преимущества:

- Оперативные поставки широкого спектра электронных компонентов отечественного и импортного производства напрямую от производителей и с крупнейших мировых складов;
- Поставка более 17-ти миллионов наименований электронных компонентов;
- Поставка сложных, дефицитных, либо снятых с производства позиций;
- Оперативные сроки поставки под заказ (от 5 рабочих дней);
- Экспресс доставка в любую точку России;
- Техническая поддержка проекта, помощь в подборе аналогов, поставка прототипов;
- Система менеджмента качества сертифицирована по Международному стандарту ISO 9001;
- Лицензия ФСБ на осуществление работ с использованием сведений, составляющих государственную тайну;
- Поставка специализированных компонентов (Xilinx, Altera, Analog Devices, Intersil, Interpoint, Microsemi, Aeroflex, Peregrine, Syfer, Eurofarad, Texas Instrument, Miteq, Cobham, E2V, MA-COM, Hittite, Mini-Circuits,General Dynamics и др.);

Помимо этого, одним из направлений компании «ЭлектроПласт» является направление «Источники питания». Мы предлагаем Вам помощь Конструкторского отдела:

- Подбор оптимального решения, техническое обоснование при выборе компонента;
- Подбор аналогов;
- Консультации по применению компонента;
- Поставка образцов и прототипов;
- Техническая поддержка проекта;
- Защита от снятия компонента с производства.

Как с нами связаться

Телефон: 8 (812) 309 58 32 (многоканальный)
Факс: 8 (812) 320-02-42
Электронная почта: org@eplast1.ru
Адрес: 198099, г. Санкт-Петербург, ул. Калинина, дом 2, корпус 4, литера А.