Mechanical data (according to IEC 61076-2-101)		Material	
no. of poles / coding	17 / A	housing	V4A
contact termination	crimp / pin	contact carrier colour	PA 66 / UL 94 V0 black
contact-Ø	0,6mm		
temperature range	-40 °C / +85 °C	wire	TPE
protection class	IP 67	cross section	0,14mm²
mating cycles	>100	contacts / surface	CuZn / Au
locking system	M12 STANDARD	sealing gasket	FKM
		potting	PU 2k / UL 94 V0

further information:
- see technical data M12-1
- see installation recommendation M16x1,5 design E

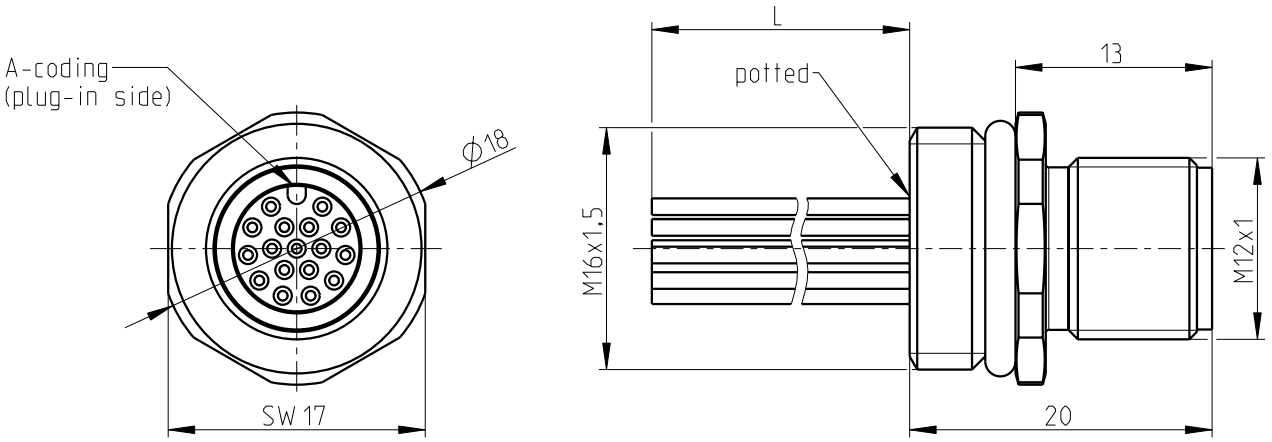

All specified data refers to the mounted M12 installation plugs ≥ IP54 and requires that the connector pair be correctly plugged and locked. Influences from wires, cabels or PCB mounting are also to be taken into consideration.

View of pin assignment
Plug-in side

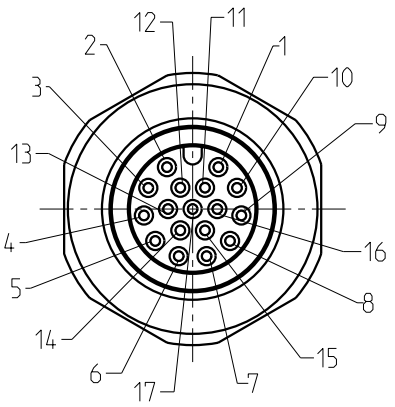

Pin layout

pin	colour	pin	colour	pin	colour
1	brown	7	black	13	white/green
2	blue	8	grey	14	brown/green
3	white	9	red	15	white/yellow
4	green	10	purple	16	yellow/brown
5	pink	11	grey/pink	17	white/grey
6	yellow	12	red/blue		

order-no.	L (m)
1405243	0,5

general tolerance acc. to DIN ISO 2768-c			technical changes reserved	Index 1 / 2011-11-23	scale: 2:1
	date	name	description: Housing with crimp contacts Front mounting (M16x1,5)		page: 1 of: 1
design	2011-11-23	Scheerer			
chk.					

PHOENIX CONTACT

drawing-no.:	BA-L70R5A0RX,XX (X,XX=L)
order-no.:	see chart
article designation:	SACC-E-M12MS-17CON-M16/L (see chart) VA

The copying, distribution and utilistion of this document as well as the communication of the contents to others without expressed authorization is prohibited according to §18 UWG German Law. Offenders will be held liable for the payment of damages according to §19 UWG German Law. All rights reserved, in particular the right to carry out patent, utility model or ornamental design registrations.

Weitergabe sowie Vervielfältigung dieses Dokuments, Verwertung und Mitteilung seines Inhalts gem §18 UWG verboten, soweit nicht ausdrücklich gestattet. Zuwiderhandlungen verpflichten zu Schadenersatz (§19 UWG). Alle Rechte vorbehalten, insbesondere das Recht, Patent-, Gebrauchsmuster- oder Geschmacksmusteranmeldungen durchzuführen. CONINVERS GmbH Heisenbergstrasse 1 D-71083 Herrenberg

Компания «ЭлектроПласт» предлагает заключение долгосрочных отношений при поставках импортных электронных компонентов на взаимовыгодных условиях!

Наши преимущества:

- Оперативные поставки широкого спектра электронных компонентов отечественного и импортного производства напрямую от производителей и с крупнейших мировых складов;
- Поставка более 17-ти миллионов наименований электронных компонентов;
- Поставка сложных, дефицитных, либо снятых с производства позиций;
- Оперативные сроки поставки под заказ (от 5 рабочих дней);
- Экспресс доставка в любую точку России;
- Техническая поддержка проекта, помощь в подборе аналогов, поставка прототипов;
- Система менеджмента качества сертифицирована по Международному стандарту ISO 9001;
- Лицензия ФСБ на осуществление работ с использованием сведений, составляющих государственную тайну;
- Поставка специализированных компонентов (Xilinx, Altera, Analog Devices, Intersil, Interpoint, Microsemi, Aeroflex, Peregrine, Syfer, Eurofarad, Texas Instrument, Miteq, Cobham, E2V, MA-COM, Hittite, Mini-Circuits,General Dynamics и др.);

Помимо этого, одним из направлений компании «ЭлектроПласт» является направление «Источники питания». Мы предлагаем Вам помощь Конструкторского отдела:

- Подбор оптимального решения, техническое обоснование при выборе компонента;
- Подбор аналогов;
- Консультации по применению компонента;
- Поставка образцов и прототипов;
- Техническая поддержка проекта;
- Защита от снятия компонента с производства.

Как с нами связаться

Телефон: 8 (812) 309 58 32 (многоканальный)
Факс: 8 (812) 320-02-42
Электронная почта: org@eplast1.ru
Адрес: 198099, г. Санкт-Петербург, ул. Калинина, дом 2, корпус 4, литера А.