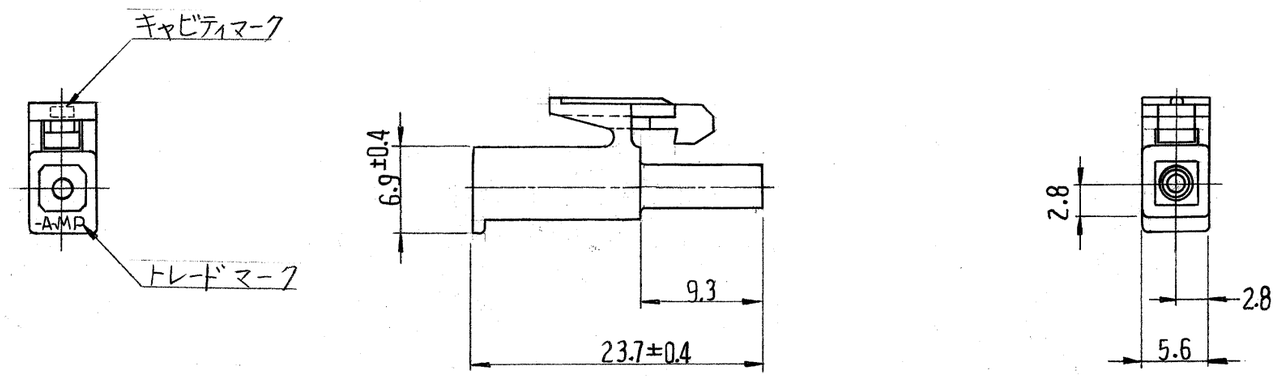

注；

1. 使用端子型番は 170359, 170360, 170361, 170362.
2. 嵌合相手ハウジング型番は 172156
3. 適用製品仕様書：108-5138
4. 取扱い説明書：IS-105J

△5 OBSOLETE PARTS: OBSOLETE CIS STREAMLINING PER D.RENAUD/D.SINISI

△5 OBSOLETE

黒	1-172164-9
青	1- -6
緑	1- -5
赤	1- -2
自然色	172164-1
色	番号

番号 (NUMBER)	名称 (NAME)	摘要 (REMARKS)	ITEM NO.

組立部品 (REQUIRED PER ASSEMBLY)

記事 (DESCRIPTION)

番号 (NUMBER) C-172164

参考図面 (CUSTOMER COPY REFERENCE ONLY)

TE Connectivity

材料 (MATERIAL): 66ナイロン (UL 94 V-0)

仕上 (FINISH): 色：表参照

抱合電線断面積 (WIRE RANGE): — mm² (AWG)

被覆外径 (INSULATION DIA.): — mm (IN)

分類 (CLASS): —

型式 (TYPE): —

DR. K. Yuasa 12/1/79

CHK. A. Tomita 12/20/79

DE. H. Tanigawa 12/19/79

APP. Y. Sato 12/24/79

一般公差 TOLERANCE EXCEPT AS NOTED: ±0.3 ~~±0.4~~ ±1°0

尺度 (SCALE): 2 : 1

LOC	SIZE	番号 (NO)	REV.
J	B	C-172164	B2

名称 (NAME): 1極 ミニ ユニバーサル メイテンロック プラグハウジング (UL 94V-0)

LTR.	変更 (REVISION RECORD)	DR.	CHK.	DATE
B2	REVISED PER ECO-11-005030	RK	HMR	24MAR11

DIMENSIONS IN MM. DO NOT SCALE PRINT 寸法単位：ミリ

4

C

Компания «ЭлектроПласт» предлагает заключение долгосрочных отношений при поставках импортных электронных компонентов на взаимовыгодных условиях!

Наши преимущества:

- Оперативные поставки широкого спектра электронных компонентов отечественного и импортного производства напрямую от производителей и с крупнейших мировых складов;
- Поставка более 17-ти миллионов наименований электронных компонентов;
- Поставка сложных, дефицитных, либо снятых с производства позиций;
- Оперативные сроки поставки под заказ (от 5 рабочих дней);
- Экспресс доставка в любую точку России;
- Техническая поддержка проекта, помощь в подборе аналогов, поставка прототипов;
- Система менеджмента качества сертифицирована по Международному стандарту ISO 9001;
- Лицензия ФСБ на осуществление работ с использованием сведений, составляющих государственную тайну;
- Поставка специализированных компонентов (Xilinx, Altera, Analog Devices, Intersil, Interpoint, Microsemi, Aeroflex, Peregrine, Syfer, Eurofarad, Texas Instrument, Miteq, Cobham, E2V, MA-COM, Hittite, Mini-Circuits,General Dynamics и др.);

Помимо этого, одним из направлений компании «ЭлектроПласт» является направление «Источники питания». Мы предлагаем Вам помощь Конструкторского отдела:

- Подбор оптимального решения, техническое обоснование при выборе компонента;
- Подбор аналогов;
- Консультации по применению компонента;
- Поставка образцов и прототипов;
- Техническая поддержка проекта;
- Защита от снятия компонента с производства.

Как с нами связаться

Телефон: 8 (812) 309 58 32 (многоканальный)
Факс: 8 (812) 320-02-42
Электронная почта: org@eplast1.ru
Адрес: 198099, г. Санкт-Петербург, ул. Калинина, дом 2, корпус 4, литера А.