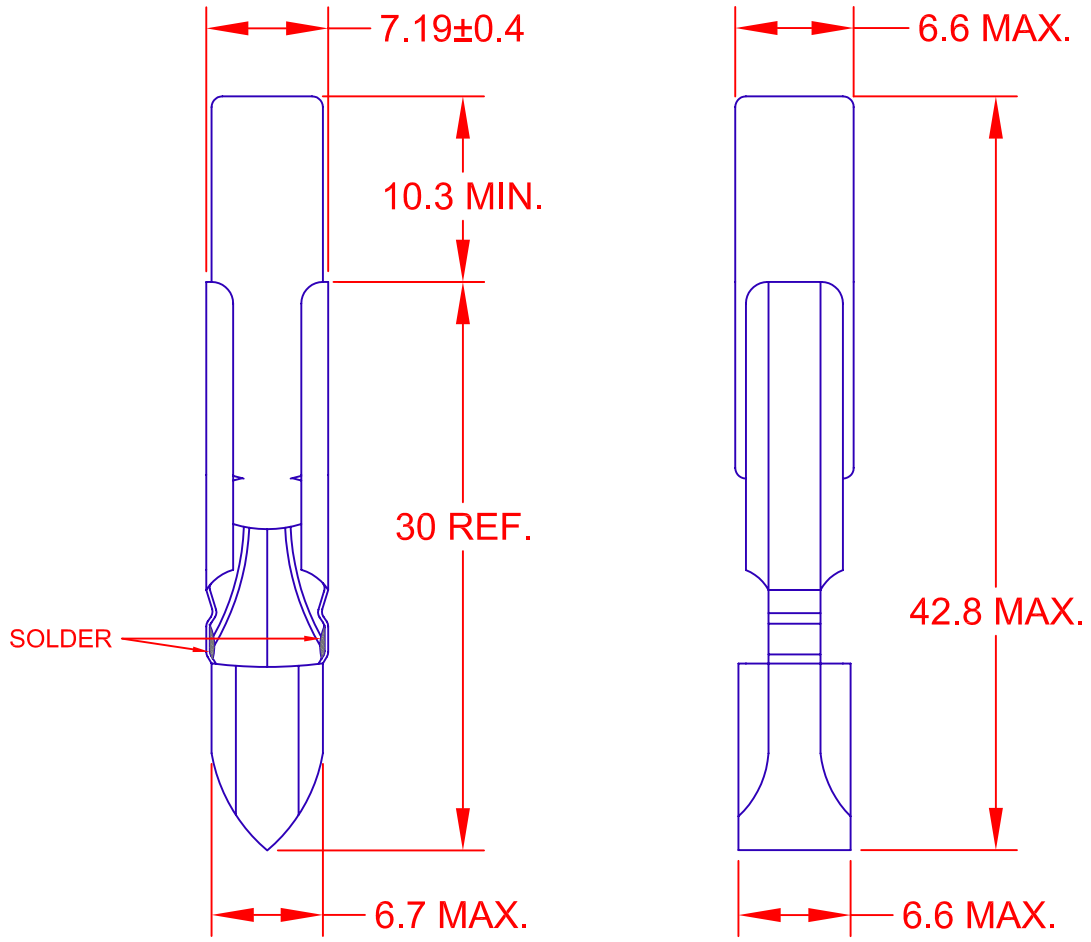

JKL LAMP NUMBER	VOLTS RATED	AMPS ±10%	MSCP ±25%	LUMENS ±25%	AVERAGE LIFE HRS.	FILAMENT TYPE
24E1	24.0	.035	.160	2.01	8,000	C-2F
24B1	24.0	.040	.239	3.00	4,000	C-2F
24C1	24.0	.072	.278	3.49	6,000	C-2V
35A1	35.0	.040	.239	3.00	7,500	C-2F
48D1	48.0	.021	.160	2.01	20,000	CC-2F
55C1	55.0	.050	.478	6.01	5,000	CC-2F

REV. NO.	DESCRIPTION/ECO NUMBER	APPV'D DATE
A	ADD PART NO. 24C1	4/11/07
	RELEASED	8/16/00

METRIC
THIRD ANGLE PROJECTION

DIMENSIONS ARE IN MILLIMETERS
TOLERANCE UNLESS OTHERWISE SPECIFIED
1 PL +/- 0.2
2 PL +/-
ANGLE +/- 0

JKL COMPONENTS CORPORATION

TITLE: T-2 TELEPHONE SLIDE BASE ANSI #1

DRAWN BY: L. WENGSTROM
APPV'D BY: S.C. DATE: 4/11/07
SIZE: A
FSCM NO.: 55335
DRAWING NO.: SLIDE BASE ANSI #1

- CAD DRAWING -
MANUAL REVISIONS NOT PERMITTED

SCALE: NONE
RELEASED DATE: 8/16/00
REVISION DATE: 4/11/07
REV. NO.: A
SHEET 1 OF 1

Компания «ЭлектроПласт» предлагает заключение долгосрочных отношений при поставках импортных электронных компонентов на взаимовыгодных условиях!

Наши преимущества:

- Оперативные поставки широкого спектра электронных компонентов отечественного и импортного производства напрямую от производителей и с крупнейших мировых складов;
- Поставка более 17-ти миллионов наименований электронных компонентов;
- Поставка сложных, дефицитных, либо снятых с производства позиций;
- Оперативные сроки поставки под заказ (от 5 рабочих дней);
- Экспресс доставка в любую точку России;
- Техническая поддержка проекта, помощь в подборе аналогов, поставка прототипов;
- Система менеджмента качества сертифицирована по Международному стандарту ISO 9001;
- Лицензия ФСБ на осуществление работ с использованием сведений, составляющих государственную тайну;
- Поставка специализированных компонентов (Xilinx, Altera, Analog Devices, Intersil, Interpoint, Microsemi, Aeroflex, Peregrine, Syfer, Eurofarad, Texas Instrument, Miteq, Cobham, E2V, MA-COM, Hittite, Mini-Circuits,General Dynamics и др.);

Помимо этого, одним из направлений компании «ЭлектроПласт» является направление «Источники питания». Мы предлагаем Вам помощь Конструкторского отдела:

- Подбор оптимального решения, техническое обоснование при выборе компонента;
- Подбор аналогов;
- Консультации по применению компонента;
- Поставка образцов и прототипов;
- Техническая поддержка проекта;
- Защита от снятия компонента с производства.

Как с нами связаться

Телефон: 8 (812) 309 58 32 (многоканальный)
Факс: 8 (812) 320-02-42
Электронная почта: org@eplast1.ru
Адрес: 198099, г. Санкт-Петербург, ул. Калинина, дом 2, корпус 4, литера А.