THIS DRAWING IS UNPUBLISHED. RELEASED FOR PUBLICATION -,- .
© COPYRIGHT - BY TYCO ELECTRONICS CORPORATION. ALL RIGHTS RESERVED.

LOC	DIST
AD	00

REVISIONS

P	LTR	DESCRIPTION	DATE	DWN	APVD
	M	EC 0G3C 0766 04	27DEC04	BSV	JLG
	M1	REVISED PER ECO-09-020689	28AUG09	KK	AEG

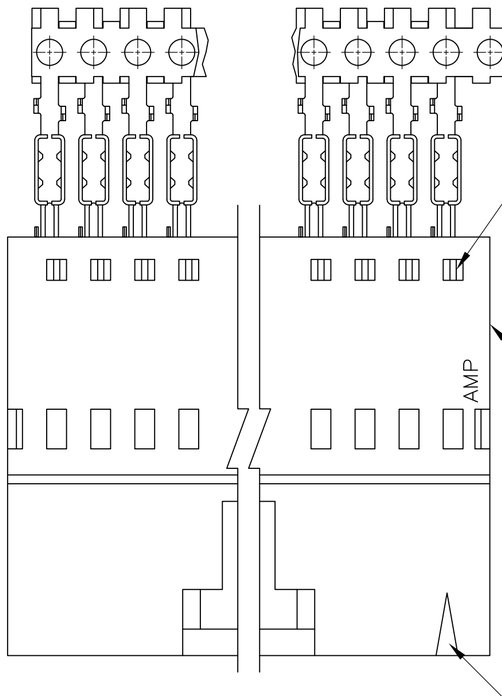

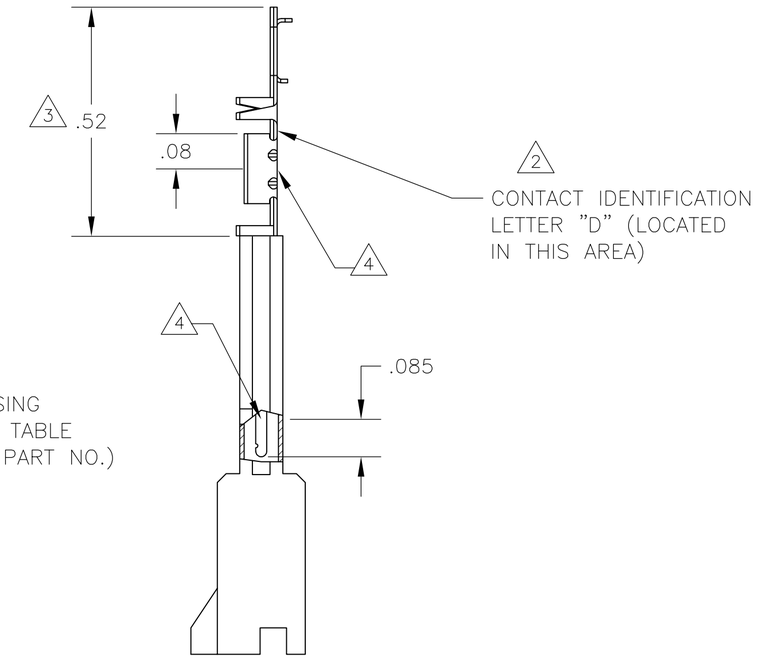

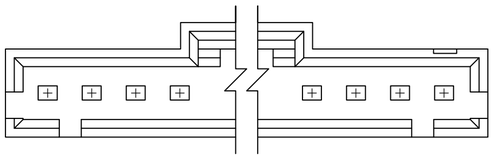

1. CONTACTS ARE LATCHED INTO THE PRELOAD WINDOWS
2. USE WITH #22-#26 AWG WIRE SIZE, .054/.030 INSULATION DIAMETER, .015 MAXIMUM INSULATION THICKNESS
3. THE DIMENSION APPLIES WITH THE FORWARD PRELOAD STOP IN CONTACT WITH THE HOUSING SURFACE
4. POINT OF MEASUREMENT FOR PLATING THICKNESS
5. FOR STRIP ASSEMBLIES SEE PART NUMBER 103946
6. MATERIAL- HOUSING: FLAME RETARDANT THERMOPLASTIC, COLOR: BLACK
   PINS: PHOS. BRONZE
7. FINISH- PINS: .000030 GOLD IN THE CONTACT AREA,
   .000050-.000100 BRIGHT TIN-LEAD ON THE TERMINATION AREA,
   OVER .000050 NICKEL.
8. FINISH- PINS: .000030 GOLD IN THE CONTACT AREA,
   .000050-.000100 MATTE TIN ON THE TERMINATION AREA,
   OVER .000050 NICKEL.
9. OBSOLETE PARTS: OBSOLETE CIS STREAMLINING PER D.RENAUD/D.SINISI

	PLATING	HOUSING PART NUMBER	NO OF POSN	ASSEMBLY PART NUMBER
8		2-103653-4	25	9 7-103893-4
8		2-103653-3	24	9 7-103893-3
8		2-103653-2	23	9 7-103893-2
8		2-103653-1	22	9 7-103893-1
8		2-103653-0	21	9 7-103893-0
8		1-103653-9	20	9 6-103893-9
8		1-103653-8	19	9 6-103893-8
8		1-103653-7	18	9 6-103893-7
8		1-103653-6	17	9 6-103893-6
8		1-103653-5	16	6-103893-5
8		1-103653-4	15	9 6-103893-4
8		1-103653-3	14	9 6-103893-3
8		1-103653-2	13	9 6-103893-2
7		2-103653-4	25	9 2-103893-4
7		2-103653-3	24	9 2-103893-3
7		2-103653-2	23	9 2-103893-2
7		2-103653-1	22	9 2-103893-1
7		2-103653-0	21	9 2-103893-0
7		1-103653-9	20	9 1-103893-9
7		1-103653-8	19	9 1-103893-8
7		1-103653-7	18	9 1-103893-7
7		1-103653-6	17	9 1-103893-6
7		1-103653-5	16	1-103893-5
7		1-103653-4	15	9 1-103893-4
7		1-103653-3	14	9 1-103893-3
7		1-103653-2	13	9 1-103893-2
SUPERSEDED BY 1-103946-1		1-103653-1	12	1-103893-1
SUPERSEDED BY 1-103946-0		1-103653-0	11	1-103893-0
SUPERSEDED BY 103946-9		103653-9	10	103893-9
SUPERSEDED BY 103946-8		103653-8	9	103893-8
SUPERSEDED BY 103946-7		103653-7	8	103893-7
SUPERSEDED BY 103946-6		103653-6	7	103893-6
SUPERSEDED BY 103946-5		103653-5	6	103893-5
SUPERSEDED BY 103946-4		103653-4	5	103893-4
SUPERSEDED BY 103946-3		103653-3	4	103893-3
SUPERSEDED BY 103946-2		103653-2	3	103893-2
SUPERSEDED BY 103946-1		103653-1	2	103893-1

103893

THIS DRAWING IS A CONTROLLED DOCUMENT.

DIMENSIONS: INCHES

TOLERANCES UNLESS OTHERWISE SPECIFIED:
0 PLC ± -
1 PLC ± -
2 PLC ± .02
3 PLC ± .005
4 PLC ± -
ANGLES ± -

MATERIAL 6

FINISH SEE TABLE

DWN R BROWN 26JUL00
CHK K WRIGHT 26JUL00
APVD K WRIGHT 26JUL00
PRODUCT SPEC 108-25034
APPLICATION SPEC 114-25026
WEIGHT -

Tyco Electronics
Tyco Electronics Corporation
Harrisburg, Pa 17105-3608

NAME SHROUDED PIN ASSY, AMPMODU MTE, SINGLE ROW, .100 CL, POLARIZED, WITH LATCH WINDOWS, FOR #22-#26 AWG WIRE SIZE

SIZE A2 | CAGE CODE 00779 | DRAWING NO C-103893 | RESTRICTED TO -

CUSTOMER DRAWING | SCALE 4:1 | SHEET 1 OF 1 | REV M1

Компания «ЭлектроПласт» предлагает заключение долгосрочных отношений при поставках импортных электронных компонентов на взаимовыгодных условиях!

Наши преимущества:

- Оперативные поставки широкого спектра электронных компонентов отечественного и импортного производства напрямую от производителей и с крупнейших мировых складов;
- Поставка более 17-ти миллионов наименований электронных компонентов;
- Поставка сложных, дефицитных, либо снятых с производства позиций;
- Оперативные сроки поставки под заказ (от 5 рабочих дней);
- Экспресс доставка в любую точку России;
- Техническая поддержка проекта, помощь в подборе аналогов, поставка прототипов;
- Система менеджмента качества сертифицирована по Международному стандарту ISO 9001;
- Лицензия ФСБ на осуществление работ с использованием сведений, составляющих государственную тайну;
- Поставка специализированных компонентов (Xilinx, Altera, Analog Devices, Intersil, Interpoint, Microsemi, Aeroflex, Peregrine, Syfer, Eurofarad, Texas Instrument, Miteq, Cobham, E2V, MA-COM, Hittite, Mini-Circuits,General Dynamics и др.);

Помимо этого, одним из направлений компании «ЭлектроПласт» является направление «Источники питания». Мы предлагаем Вам помощь Конструкторского отдела:

- Подбор оптимального решения, техническое обоснование при выборе компонента;
- Подбор аналогов;
- Консультации по применению компонента;
- Поставка образцов и прототипов;
- Техническая поддержка проекта;
- Защита от снятия компонента с производства.

Как с нами связаться

Телефон: 8 (812) 309 58 32 (многоканальный)
Факс: 8 (812) 320-02-42
Электронная почта: org@eplast1.ru
Адрес: 198099, г. Санкт-Петербург, ул. Калинина, дом 2, корпус 4, литера А.