THIS DRAWING IS UNPUBLISHED. RELEASED FOR PUBLICATION -,- .
© COPYRIGHT - BY TYCO ELECTRONICS CORPORATION. ALL RIGHTS RESERVED.

LOC	DIST
J	—

REVISIONS 変更

P	LTR	DESCRIPTION	DATE	DWN	APVD
	B	REDRAWN W/CHANGE FJA0-0046-04	12FEB2004	Y.S	Y.F

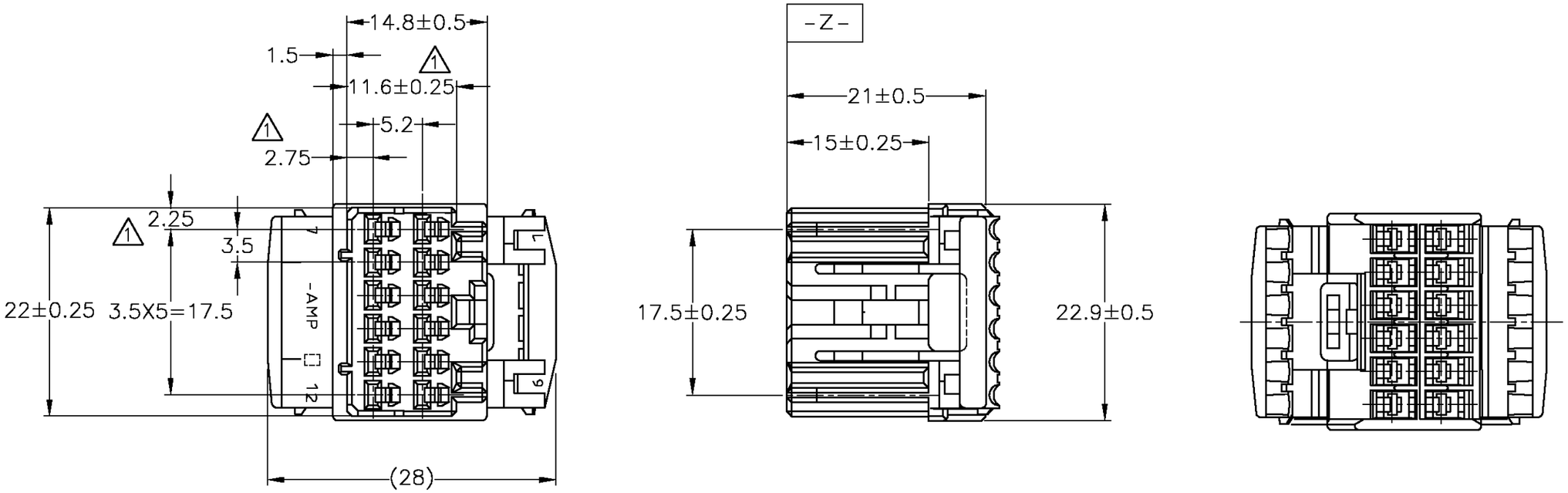

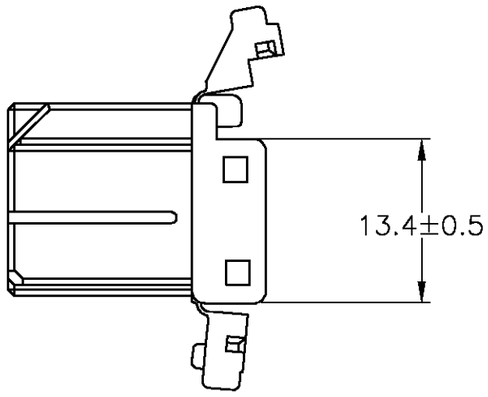

1. MUST BE KEPT BETWEEN -Z- AND 2mm.
2. THE MATING CAP HSG PART NUMBER; 175444, 175448
3. APPLIED CONTACT PART NUMBER; 173630, 173631

1. -Z- 面より2mmの範囲で測定。
2. 嵌合相手ハウジング型番；175444, 175448
3. 内装するコンタクト型番；173630, 173631

COLOR	PART NUMBER
ORANGE	917635-8
GRAY	917635-6
BLUE	917635-1

THIS DRAWING IS A CONTROLLED DOCUMENT.

DIMENSIONS: 単位：耗 MM

TOLERANCES UNLESS OTHERWISE SPECIFIED: 一般公差
0 PLC ±
1 PLC ± ± 0.2
2 PLC ± ± 3°
3 PLC ±
4 PLC ±
ANGLES ±

MATERIAL 材料: PBT
FINISH 仕上: —

DWN Y.SAKURAI 12FEB2004
CHK E.TAKIZAWA 12FEB2004
APVD Y.FUJIWARA 12FEB2004
PRODUCT SPEC 製品規格: 108-5280
APPLICATION SPEC 取付適用規格: —
WEIGHT: 4.5g
CUSTOMER DRAWING

tyco Electronics
Tyco Electronics AMP K.K.
Kawasaki, Japan

NAME 名称: 12POSITION PLUG HOUSING
040 / 070 SERIES HYBRID I/O CONNECTOR
—

SIZE	CAGE CODE	DRAWING NO 番号	RESTRICTED TO
A3	00779	C-917635	—

SCALE 尺度 2:1 SHEET 1 OF 1 REV B

AMP 1470-19 REV 31MAR2000
22JAN2004 4:55pm FJ029188

Компания «ЭлектроПласт» предлагает заключение долгосрочных отношений при поставках импортных электронных компонентов на взаимовыгодных условиях!

Наши преимущества:

- Оперативные поставки широкого спектра электронных компонентов отечественного и импортного производства напрямую от производителей и с крупнейших мировых складов;
- Поставка более 17-ти миллионов наименований электронных компонентов;
- Поставка сложных, дефицитных, либо снятых с производства позиций;
- Оперативные сроки поставки под заказ (от 5 рабочих дней);
- Экспресс доставка в любую точку России;
- Техническая поддержка проекта, помощь в подборе аналогов, поставка прототипов;
- Система менеджмента качества сертифицирована по Международному стандарту ISO 9001;
- Лицензия ФСБ на осуществление работ с использованием сведений, составляющих государственную тайну;
- Поставка специализированных компонентов (Xilinx, Altera, Analog Devices, Intersil, Interpoint, Microsemi, Aeroflex, Peregrine, Syfer, Eurofarad, Texas Instrument, Miteq, Cobham, E2V, MA-COM, Hittite, Mini-Circuits,General Dynamics и др.);

Помимо этого, одним из направлений компании «ЭлектроПласт» является направление «Источники питания». Мы предлагаем Вам помощь Конструкторского отдела:

- Подбор оптимального решения, техническое обоснование при выборе компонента;
- Подбор аналогов;
- Консультации по применению компонента;
- Поставка образцов и прототипов;
- Техническая поддержка проекта;
- Защита от снятия компонента с производства.

Как с нами связаться

Телефон: 8 (812) 309 58 32 (многоканальный)
Факс: 8 (812) 320-02-42
Электронная почта: org@eplast1.ru
Адрес: 198099, г. Санкт-Петербург, ул. Калинина, дом 2, корпус 4, литера А.