REV.	DESCRIPTION	DATE	APPROVED
D	Engineering Update w/o Changes	02/27/04	M. C.

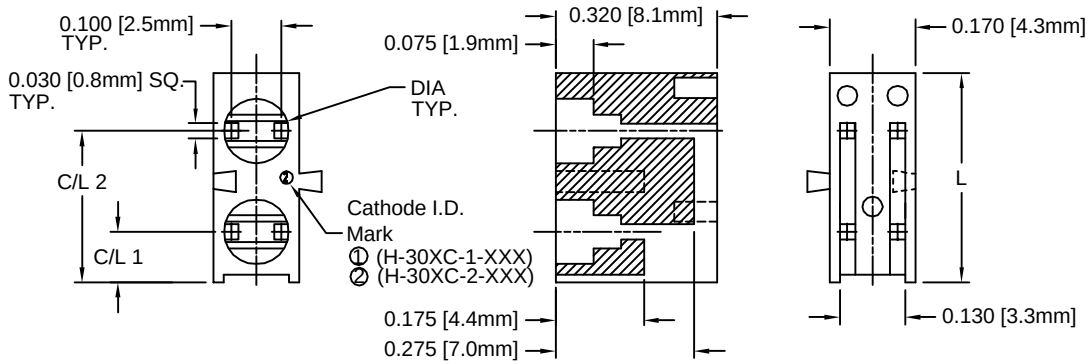

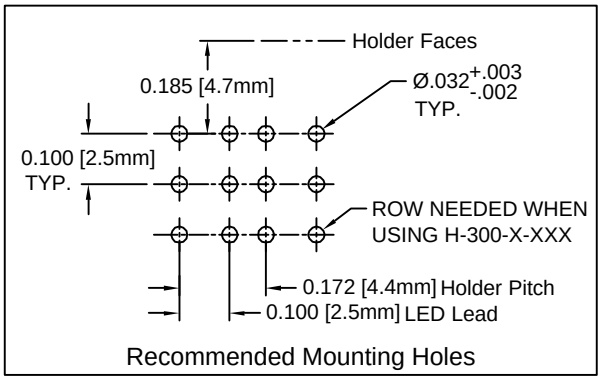

Recommended Mounting Holes

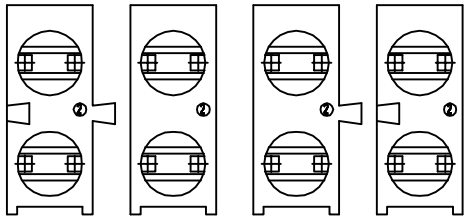

H-300C H-301C H-302C H-303C

PART NO.				ID MARK	DIA	C/L 1	C/L 2	L
H-300C SERIES	H-301C SERIES	H-302C SERIES	H-303C SERIES					
H-300C-1-100	H-301C-1-100	H-302C-1-100	H-303C-1-100	①	.128 [3.3mm]	.100 [2.5mm]	.300 [7.6mm]	.415 [10.6mm]
H-300C-2-100	H-301C-2-100	H-302C-2-100	H-303C-2-100	②	.150 [3.8mm]			
H-300C-1-120	H-301C-1-120	H-302C-1-120	H-303C-1-120	①	.128 [3.3mm]	.120 [3.0mm]	.320 [8.1mm]	.435 [11.0mm]
H-300C-2-120	H-301C-2-120	H-302C-2-120	H-303C-2-120	②	.150 [3.8mm]			
H-300C-1-140	H-301C-1-140	H-302C-1-140	H-303C-1-140	①	.128 [3.3mm]	.140 [3.6mm]	.340 [8.6mm]	.455 [11.6mm]
H-300C-2-140	H-301C-2-140	H-302C-2-140	H-303C-2-140	②	.150 [3.8mm]			
H-300C-1-160	H-301C-1-160	H-302C-1-160	H-303C-1-160	①	.128 [3.3mm]	.160 [4.1mm]	.360 [9.1mm]	.475 [12.1mm]
H-300C-2-160	H-301C-2-160	H-302C-2-160	H-303C-2-160	②	.150 [3.8mm]			
H-300C-1-180	H-301C-1-180	H-302C-1-180	H-303C-1-180	①	.128 [3.3mm]	.180 [4.6mm]	.380 [9.7mm]	.495 [12.6mm]
H-300C-2-180	H-301C-2-180	H-302C-2-180	H-303C-2-180	②	.150 [3.8mm]			

2. MATERIAL: NYLON 6/6, 94V-0, BLACK. BIVAR MATERIAL CODE 22-BK.
   RTP POLYAMIDE NYLON 6/6, 0200 FR, BLACK OR MODIFIED PLASTICS MN6/6-SE BK.
1. GENERAL SPECIFICATIONS: BIVAR MOLDED COMPONENT SPECIFICATION BV00-E101.

STANDARD TOLERANCE
(UNLESS OTHERWISE SPECIFIED)

DECIMALS		ANGULAR	
.X	± .1	X°	± 1°
.XX	± .01		
.XXX	± .005		

BIVAR®
4 THOMAS, IRVINE, CA. 92618
TEL: (949) 951-8808 FAX: (949) 951-3974

TITLE: BI-LEVEL T-1 (3mm) LED HOLDER INTERLOCKING, VARIABLE CENTERLINE

DESIGNED:	DATE:	PART NO:	REVISION:
David Green	12/20/02	H-30XC-X-XXX	D
CHECKED: M. Chen	DATE: 01/22/03	CAGE CODE : 32559	SHEET # 1 OF 1

CAD GENERATED DOCUMENT, DO NOT MEASURE DRAWING.

Компания «ЭлектроПласт» предлагает заключение долгосрочных отношений при поставках импортных электронных компонентов на взаимовыгодных условиях!

Наши преимущества:

- Оперативные поставки широкого спектра электронных компонентов отечественного и импортного производства напрямую от производителей и с крупнейших мировых складов;
- Поставка более 17-ти миллионов наименований электронных компонентов;
- Поставка сложных, дефицитных, либо снятых с производства позиций;
- Оперативные сроки поставки под заказ (от 5 рабочих дней);
- Экспресс доставка в любую точку России;
- Техническая поддержка проекта, помощь в подборе аналогов, поставка прототипов;
- Система менеджмента качества сертифицирована по Международному стандарту ISO 9001;
- Лицензия ФСБ на осуществление работ с использованием сведений, составляющих государственную тайну;
- Поставка специализированных компонентов (Xilinx, Altera, Analog Devices, Intersil, Interpoint, Microsemi, Aeroflex, Peregrine, Syfer, Eurofarad, Texas Instrument, Miteq, Cobham, E2V, MA-COM, Hittite, Mini-Circuits,General Dynamics и др.);

Помимо этого, одним из направлений компании «ЭлектроПласт» является направление «Источники питания». Мы предлагаем Вам помощь Конструкторского отдела:

- Подбор оптимального решения, техническое обоснование при выборе компонента;
- Подбор аналогов;
- Консультации по применению компонента;
- Поставка образцов и прототипов;
- Техническая поддержка проекта;
- Защита от снятия компонента с производства.

Как с нами связаться

Телефон: 8 (812) 309 58 32 (многоканальный)
Факс: 8 (812) 320-02-42
Электронная почта: org@eplast1.ru
Адрес: 198099, г. Санкт-Петербург, ул. Калинина, дом 2, корпус 4, литера А.