MICRO SWITCH
FREEPORT, ILLINOIS, U S A
A DIVISION OF HONEYWELL
FED. MFG. CODE 91929

SWITCH – TOGGLE

CATALOG LISTING
11TL1 SERIES
CHART 1

THIS DRAWING COVERS A PROPRIETARY ITEM AND IS THE PROPERTY OF MICRO SWITCH, A DIVISION OF HONEYWELL. THIS DRAWING IS NOT TO BE COPIED OR USED WITHOUT THE APPROVAL OF MICRO SWITCH.

MS NUMBER	CATALOG LISTING	CIRCUIT MADE WITH TOGGLE LEVER IN (5) KEYWAY SIDE (1-2)	CENTER (1-2)	OPPOSITE KEYWAY (2-3)	MILITARY RATING (AMPS) RESISTIVE LOAD DC VOLTS 28	125	250	AC VOLTS 125	250	LAMP LOAD 28 VDC	125 VAC	INDUCTIVE LOAD 28 VDC	125 VAC
MS27734-21	11TL1-1	ON	OFF	ON	20	.75	.5	15	6	5	3	15	10
MS27734-22	11TL1-2	OFF	NONE	ON									
MS27734-23	11TL1-3	ON	NONE	ON									
MS27734-24	11TL1-21	NONE	OFF	ON									
MS27734-33	11TL1-31	NONE	ON	ON									
					(REFER TO L191 FOR UL RATING)								
MS27734-29	11TL1-4	MOM OFF	NONE	ON	15	.75	.5	15	6	4	2	10	7
MS27734-31	11TL1-5	MOM ON	OFF	ON									
MS27734-30	11TL1-6	MOM ON	NONE	OFF									
MS27734-27	11TL1-7	MOM ON	OFF	MOM ON									
MS27734-26	11TL1-8	MOM ON	NONE	ON									
MS27734-32	11TL1-51	NONE	ON	MOM ON	(REFER TO L192 FOR UL RATING)								
MS27734-28	11TL1-61	MOM ON	OFF	NONE									

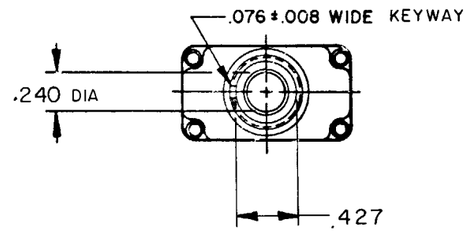

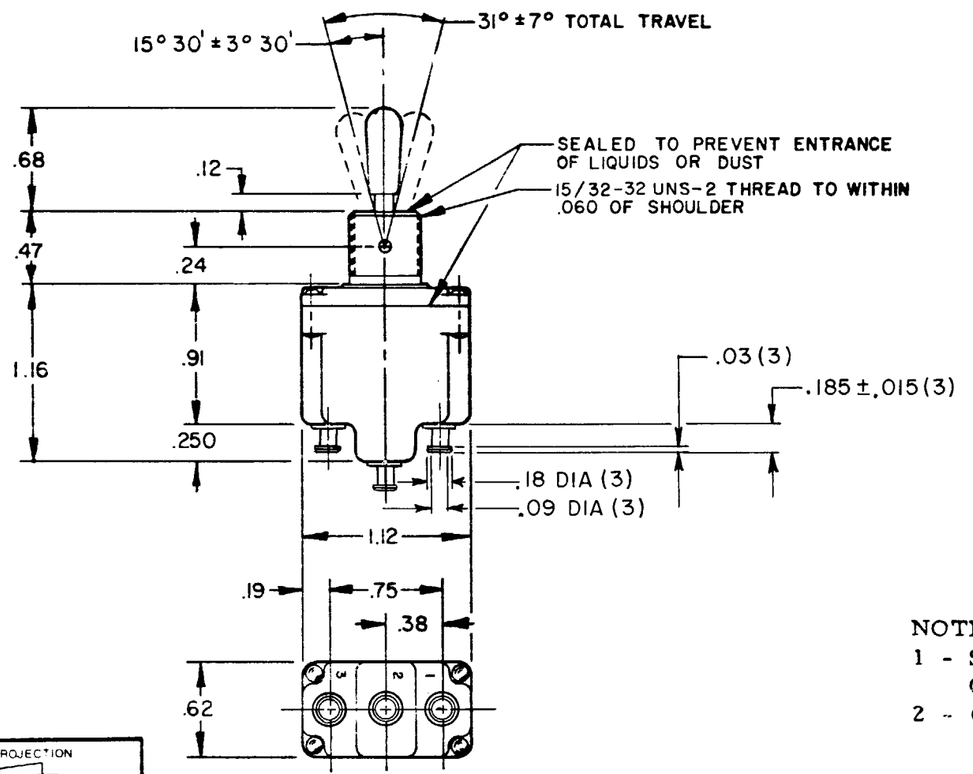

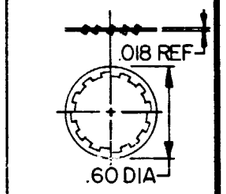

LOCKWASHER (3)

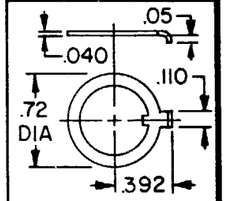

LOCKING RING (3)

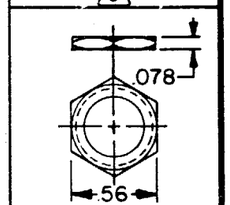

HEX NUT (2) (3)

NOTES
1 - SWITCHES ARE CAPABLE OF WITHSTANDING A TEMPERATURE OF 160°F CONTINUOUSLY AT FULL RATED LOAD
2 - CIRCUIT DESIGNATION, MICRO SWITCH CATALOG LISTING, DATE CODE, UL RATING AND MS NUMBER IDENTIFIED ON SIDE OF SWITCH
(3) FURNISHED UNASSEMBLED
4 - FOR TERMINAL COVER, SEE MICRO SWITCH CATALOG LISTING 5PA7
(5) APPLIES ONLY TO "ON" AND "MOMENTARY ON" POSITIONS
6 - THESE SWITCHES ARE QUALIFIED UNDER MIL-S-3950

15A-125,250 OR 277VAC
1/2HP-125VAC;1HP-250,277VAC
5A-125VAC "L" CODE L191

10A-125,250,277VAC
1/4HP-125VAC;1/2HP-250,277VAC
3A-125VAC "L" L192

THIRD ANGLE PROJECTION

SCALE FULL

DO NOT SCALE PRINT

TOLERANCES
APPLY TO DESIGN UNITS. CONVERSIONS ARE ONLY FOR REFERENCE. UNLESS NOTED, TOLERANCES ARE ±

	DIM. mm	TOL. mm/in	DIM. in	TOL. mm/in
NO PLACES	X	1/.04		
ONE PLACE	X.X	0.4/.016	X.X	0.8/.03
TWO PLACES	X.XX	0.15/.006	X.XX	0.38/.015
THREE PLACES			X.XXX	0.13/.005
ANGLES				

DESIGN UNITS SI METRIC ☐ US CUSTOMARY ■

RAW MATERIAL-COMMERCIAL STANDARD
MICRO SWITCH STANDARDS APPLY

DIMENSIONS ARE TO BE MET BEFORE PROTECTIVE COATINGS ARE APPLIED

WEIGHT

CATALOG LISTING 11TL1 SERIES CHART 1
PAGE 1 OF 1
ISSUE M 13
RELEASE NO. PR-1471
REPLACES

REVISIONS
A PR5381 C J H 20 NOV 75
B C037951 J A L 7 DEC 76
C CO-49070 E F 16 MAY 81
D CO 49791 WJM 16 JUL 81
E C050496 J A P 16 NOV 81
F CO 56057 MAM 28 SEPT 84
G CO 56074 G J W 16 NOV 84
H C092297 J A K 13 FEB 98
J CO-94427 C S L 24 NOV 99

DRAWN C J H 20 NOV 75
CHECK
CHECK
CHECK
CHECK
APPR. 25 NOV 75

FORMTEK

Компания «ЭлектроПласт» предлагает заключение долгосрочных отношений при поставках импортных электронных компонентов на взаимовыгодных условиях!

Наши преимущества:

- Оперативные поставки широкого спектра электронных компонентов отечественного и импортного производства напрямую от производителей и с крупнейших мировых складов;
- Поставка более 17-ти миллионов наименований электронных компонентов;
- Поставка сложных, дефицитных, либо снятых с производства позиций;
- Оперативные сроки поставки под заказ (от 5 рабочих дней);
- Экспресс доставка в любую точку России;
- Техническая поддержка проекта, помощь в подборе аналогов, поставка прототипов;
- Система менеджмента качества сертифицирована по Международному стандарту ISO 9001;
- Лицензия ФСБ на осуществление работ с использованием сведений, составляющих государственную тайну;
- Поставка специализированных компонентов (Xilinx, Altera, Analog Devices, Intersil, Interpoint, Microsemi, Aeroflex, Peregrine, Syfer, Eurofarad, Texas Instrument, Miteq, Cobham, E2V, MA-COM, Hittite, Mini-Circuits,General Dynamics и др.);

Помимо этого, одним из направлений компании «ЭлектроПласт» является направление «Источники питания». Мы предлагаем Вам помощь Конструкторского отдела:

- Подбор оптимального решения, техническое обоснование при выборе компонента;
- Подбор аналогов;
- Консультации по применению компонента;
- Поставка образцов и прототипов;
- Техническая поддержка проекта;
- Защита от снятия компонента с производства.

Как с нами связаться

Телефон: 8 (812) 309 58 32 (многоканальный)
Факс: 8 (812) 320-02-42
Электронная почта: org@eplast1.ru
Адрес: 198099, г. Санкт-Петербург, ул. Калинина, дом 2, корпус 4, литера А.