DO NOT SCALE PRINT

Honeywell

5A TO 25A MULTI - RANGE CURRENT SENSOR

CATALOGUE LISTING
CSNE151-002

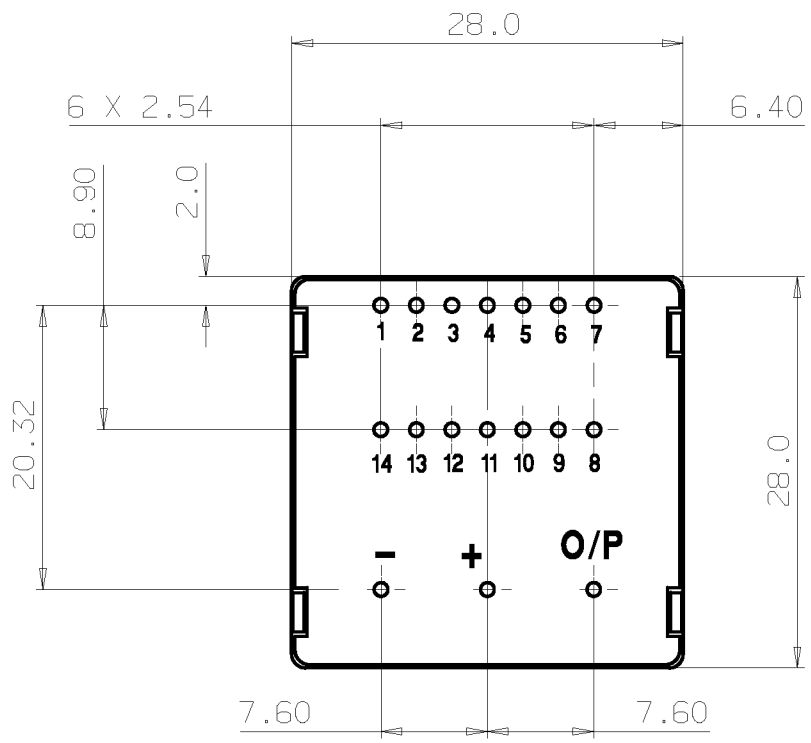

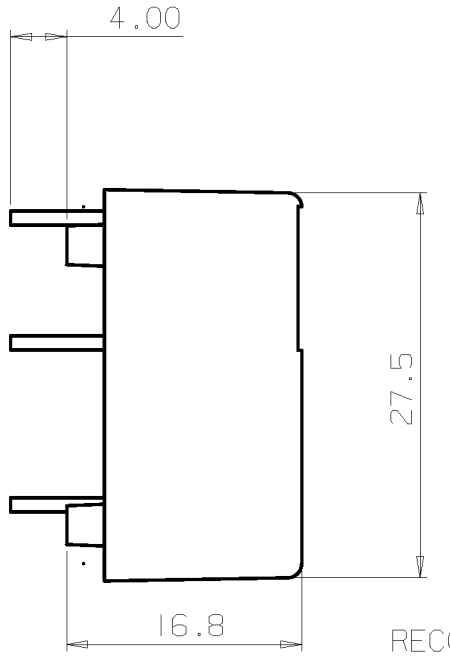

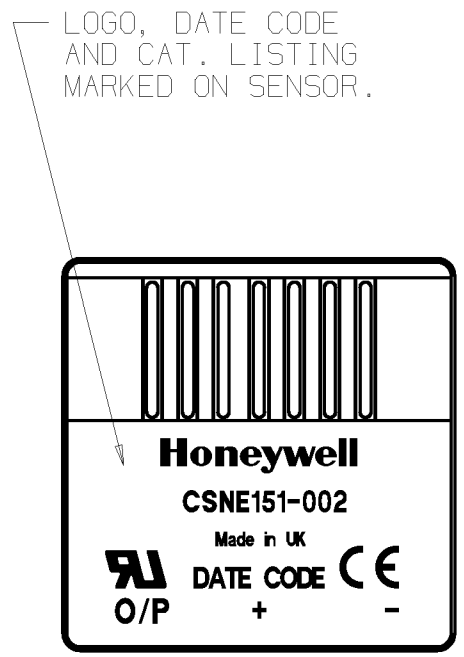

RECOMMENDED P.C.B. HOLE :- Ø1.2

ELECTRICAL SCHEMATIC

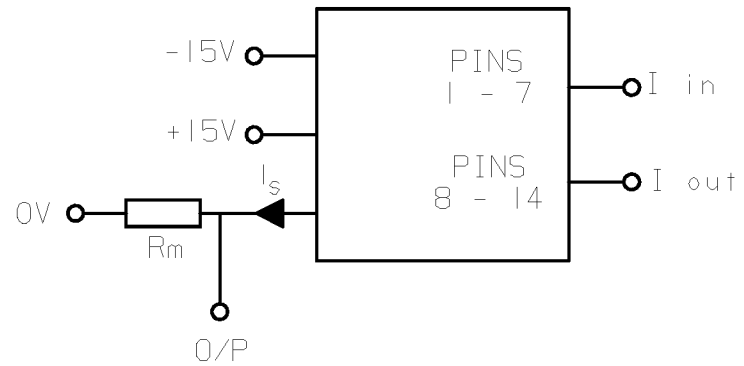

DESCRIPTION

CSNE151-001 IS A MULTI-RANGE CURRENT SENSOR MODULE BASED ON THE 'NULL BALANCE' HALL EFFECT PRINCIPLE. 5,6,8,12 OR 25A CAN BE MEASURED BY SELECTING THE APPROPRIATE 1 TO 7 PRIMARY TURNS. THIS IS A POTTED VERSION WITHOUT A COVER.

ELECTRICAL DATA

NOMINAL PRIMARY CURRENT Ipn:- 25A rms
MEASURING RANGE Ip:- 0 TO ±36A

LOAD RESISTANCE:-	Rm min	Rm max
±25A.t max	100Ω	320Ω
±36A.t max	160Ω	190Ω

SUPPLY VOLTAGE:- ±15V (±5%)
DIELECTRIC STRENGTH:- 5.0KVrms/50Hz/1min.
CURRENT CONSUMPTION:- 10 + Is mA
PRIMARY INTERNAL RESISTANCE:- <1.25mΩ/TURN
SECONDARY INTERNAL RESISTANCE:- 110Ω MAX AT +70°C.

NOTE:- MAX RANGE OF ±43A UP TO 70°C FOR R_L 100Ω MIN/140Ω MAX

PRIMARY TURNS	PRIMARY CURRENT NOM.Ipn(A)	PRIMARY CURRENT MAX.Ip(A)	NOM. OUTPUT CURRENT (mA) Is	PRIMARY RESISTANCE (mΩ)	PRIMARY INSERTION INDUCTANCE (μH)	PIN CONNECTIONS
1	25	36	25	0.2	0.017	7 6 5 4 3 2 1 IN; 8 9 10 11 12 13 14 OUT
2	12	18	25	0.8	0.07	7 6 5 4 3 2 1 IN; 8 9 10 11 12 13 14 OUT
3	8	12	25	1.7	0.16	7 6 5 4 3 2 1 IN; 8 9 10 11 12 13 14 OUT
4	6	9	25	3.2	0.29	7 6 5 4 3 2 1 IN; 8 9 10 11 12 13 14 OUT
5	5	7	25	5.1	0.47	7 6 5 4 3 2 1 IN; 8 9 10 11 12 13 14 OUT
6	4	6	25	7.0	0.64	7 6 5 4 3 2 1 IN; 8 9 10 11 12 13 14 OUT
7	3.5	5	25	8.9	0.82	7 6 5 4 3 2 1 IN; 8 9 10 11 12 13 14 OUT

ACCURACY DATA

OFFSET :- ±0.05 mA TYP.
±0.15 mA MAX.
OFFSET DRIFT WITH TEMP.:- ±0.2mA TYP.
±0.7mA MAX.
LINEARITY:- ±0.2% Ipn
RESPONSE TIME :- <1μS
FREQUENCY:- DC TO 150KHz

ENVIROMENTAL DATA

OPERATING TEMP.:- -40 TO +85°C
STORAGE TEMP.:- -40 TO +90°C

THE COPYRIGHT OF THIS DRAWING IS THE PROPERTY OF HONEYWELL LTD. THE DRAWING IS SUPPLIED IN CONFIDENCE AND MUST NOT BE USED FOR ANY PURPOSE OTHER THAN THAT FOR WHICH IT IS SUPPLIED.

THIRD ANGLE PROJECTION

MODIFY ON CAD3D SYSTEM ONLY

SCALE :- 2:1

DIMENSIONS ARE IN MILLIMETRES

CSNE151-002

DRAWING NUMBER M

ISSUE 4

12/94

DRAWN W.JOHNSTON
CHECK
DESIGN
AUTHOR'N

Компания «ЭлектроПласт» предлагает заключение долгосрочных отношений при поставках импортных электронных компонентов на взаимовыгодных условиях!

Наши преимущества:

- Оперативные поставки широкого спектра электронных компонентов отечественного и импортного производства напрямую от производителей и с крупнейших мировых складов;
- Поставка более 17-ти миллионов наименований электронных компонентов;
- Поставка сложных, дефицитных, либо снятых с производства позиций;
- Оперативные сроки поставки под заказ (от 5 рабочих дней);
- Экспресс доставка в любую точку России;
- Техническая поддержка проекта, помощь в подборе аналогов, поставка прототипов;
- Система менеджмента качества сертифицирована по Международному стандарту ISO 9001;
- Лицензия ФСБ на осуществление работ с использованием сведений, составляющих государственную тайну;
- Поставка специализированных компонентов (Xilinx, Altera, Analog Devices, Intersil, Interpoint, Microsemi, Aeroflex, Peregrine, Syfer, Eurofarad, Texas Instrument, Miteq, Cobham, E2V, MA-COM, Hittite, Mini-Circuits,General Dynamics и др.);

Помимо этого, одним из направлений компании «ЭлектроПласт» является направление «Источники питания». Мы предлагаем Вам помощь Конструкторского отдела:

- Подбор оптимального решения, техническое обоснование при выборе компонента;
- Подбор аналогов;
- Консультации по применению компонента;
- Поставка образцов и прототипов;
- Техническая поддержка проекта;
- Защита от снятия компонента с производства.

Как с нами связаться

Телефон: 8 (812) 309 58 32 (многоканальный)
Факс: 8 (812) 320-02-42
Электронная почта: org@eplast1.ru
Адрес: 198099, г. Санкт-Петербург, ул. Калинина, дом 2, корпус 4, литера А.