REV	ECO	DATE
A1	ADD TB	7/7/2005
D	21966	3/18/2009
E	25326	5/1/2015

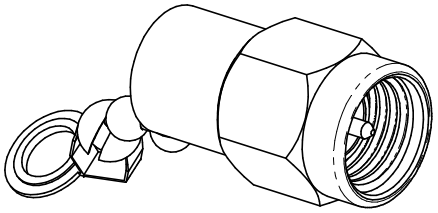

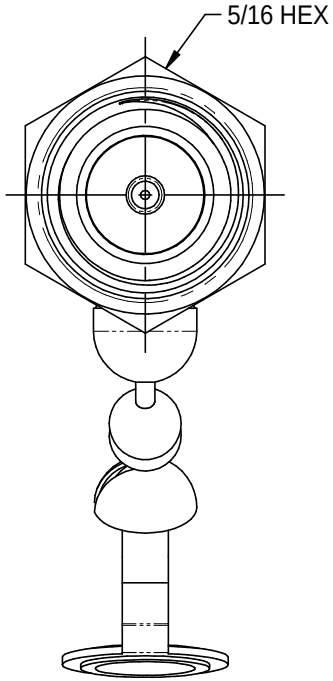

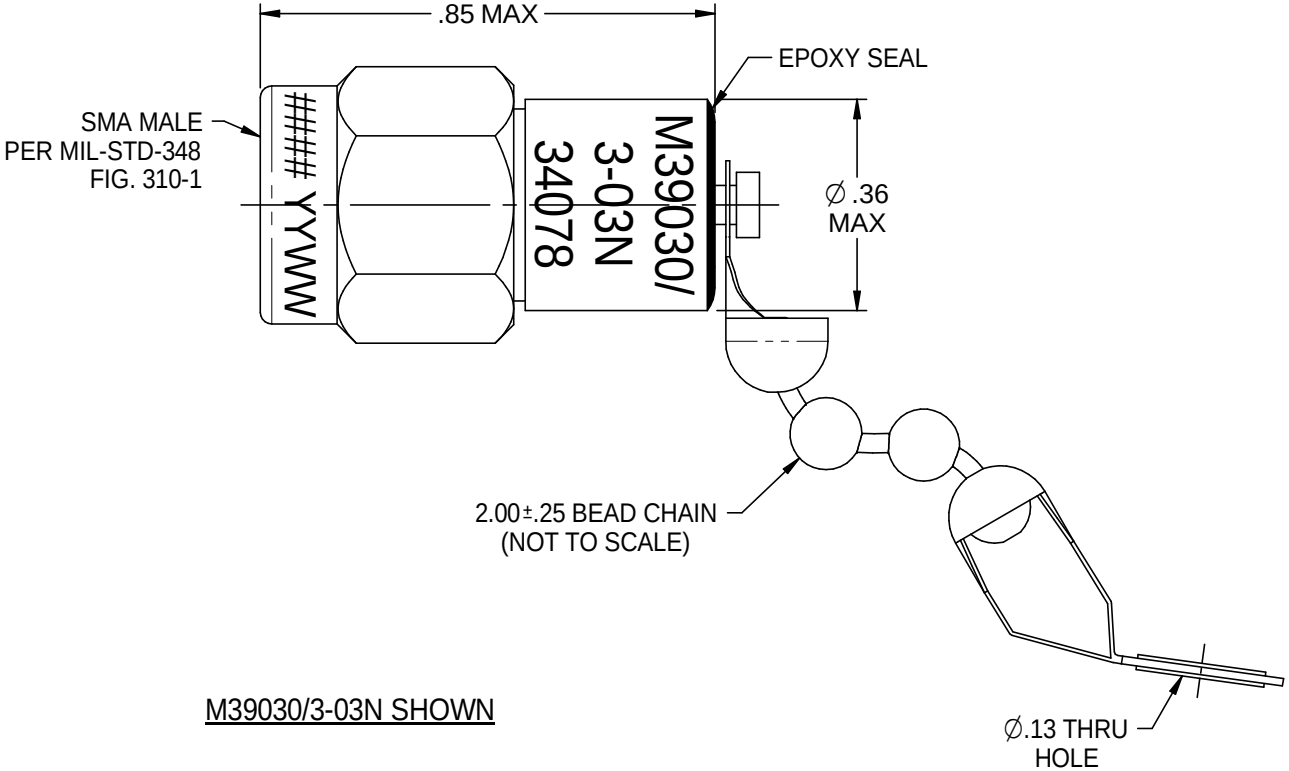

M39030/3-03N SHOWN

NOTES: UNLESS OTHERWISE SPECIFIED.

1. MATERIAL & FINISH:
   - 1.1 BODY: GOLD PLATED STAINLESS STEEL
   - 1.2 DIELECTRIC: PTFE (TEFLON)
   - 1.3 CENTER CONTACT: GOLD PLATED BERYLLIUM COPPER
   - 1.4 GASKET: SILICONE RUBBER
   - 1.5 BEAD CHAIN: STAINLESS STEEL

2. SPECIFICATIONS:
   - 2.1 FREQUENCY RANGE: DC - 18 GHz
   - 2.2 IMPEDANCE: 50 OHMS
   - 2.3 VSWR (MAX): 1.05+0.01f (GHz)
   - 2.4 POWER HANDLING CAPABLITY:
     - 2.4.1 AVERAGE: 0.5 WATTS MAX AT 25°C DERATED LINEARLY TO 0.125 WATTS AT 125°C
     - 2.4.2 PEAK: 50 WATTS WITH A 1% DUTY CYCLE
   - 2.5 OPERATING TEMPERATURE RANGE: -55°C TO 125°C
   - 2.6 WEIGHT (MAX): .25 oz

cinch CONNECTIVITY SOLUTIONS a bel group

This PROPRIETARY Document is property of Cinch Connectivity Solutions. It is confidential in nature, non-transferable, and issued with the clear understanding that it is not traced or copied without permission and is returnable upon demand.

INTERPRET DRAWING IN ACCORDANCE WITH ASME Y14.5-2009.

Model No. M39030/3-03(N OR S)

RoHS2 ☑ 2011/65/EU

UNLESS OTHERWISE SPECIFIED UNITS: INCH
.XX ±.02
.XXX ±.005
ANGLES ±2°

Cage Code 34078

3RD ANGLE PROJECTION

Drawn by: C. WALLACE

Date: 5/7/2015

MIDWEST MICROWAVE

Title: QPL TERMINATION

Drawing No. M39030/3-03(N OR S)-01

Rev. E

Size A | DO NOT SCALE DRAWING | Workmanship Std: NONE | Sheet 1 of 1

Компания «ЭлектроПласт» предлагает заключение долгосрочных отношений при поставках импортных электронных компонентов на взаимовыгодных условиях!

Наши преимущества:

- Оперативные поставки широкого спектра электронных компонентов отечественного и импортного производства напрямую от производителей и с крупнейших мировых складов;
- Поставка более 17-ти миллионов наименований электронных компонентов;
- Поставка сложных, дефицитных, либо снятых с производства позиций;
- Оперативные сроки поставки под заказ (от 5 рабочих дней);
- Экспресс доставка в любую точку России;
- Техническая поддержка проекта, помощь в подборе аналогов, поставка прототипов;
- Система менеджмента качества сертифицирована по Международному стандарту ISO 9001;
- Лицензия ФСБ на осуществление работ с использованием сведений, составляющих государственную тайну;
- Поставка специализированных компонентов (Xilinx, Altera, Analog Devices, Intersil, Interpoint, Microsemi, Aeroflex, Peregrine, Syfer, Eurofarad, Texas Instrument, Miteq, Cobham, E2V, MA-COM, Hittite, Mini-Circuits,General Dynamics и др.);

Помимо этого, одним из направлений компании «ЭлектроПласт» является направление «Источники питания». Мы предлагаем Вам помощь Конструкторского отдела:

- Подбор оптимального решения, техническое обоснование при выборе компонента;
- Подбор аналогов;
- Консультации по применению компонента;
- Поставка образцов и прототипов;
- Техническая поддержка проекта;
- Защита от снятия компонента с производства.

Как с нами связаться

Телефон: 8 (812) 309 58 32 (многоканальный)
Факс: 8 (812) 320-02-42
Электронная почта: org@eplast1.ru
Адрес: 198099, г. Санкт-Петербург, ул. Калинина, дом 2, корпус 4, литера А.