PRODUCT NUMBER	RPI96B3TJ12P1

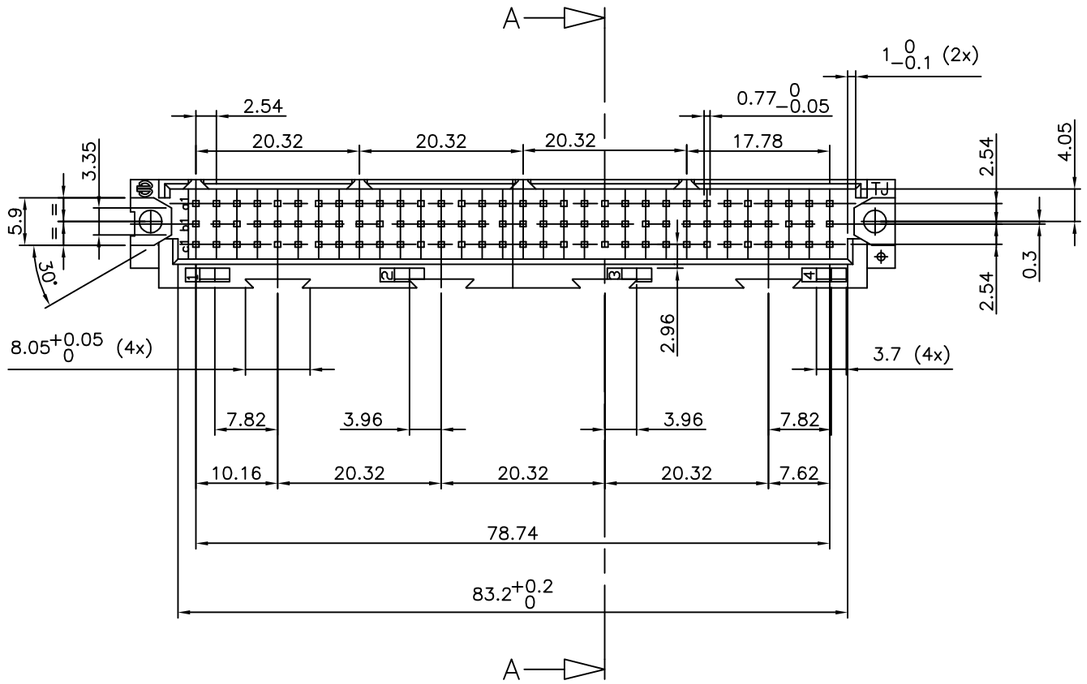

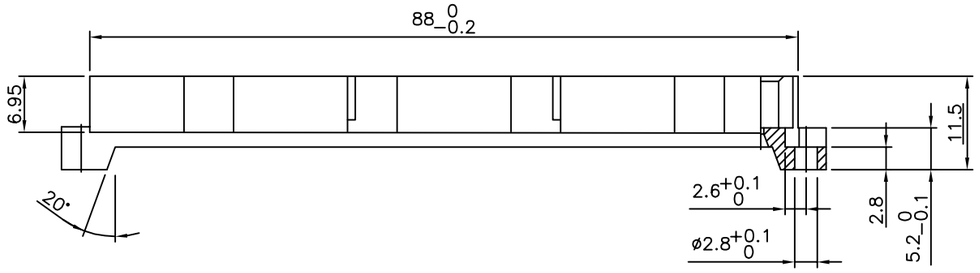

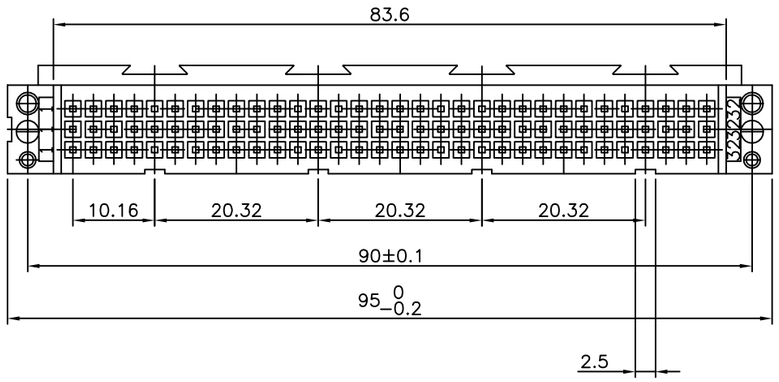

NOTES:–

1. THIS PRODUCT MEETS EUROPEAN UNION DIRECTIVES AND OTHER COUNTRY REGULATIONS AS DESCRIBED IN GS–22–008.
2. LEADFREE OR RoHS DIRECTIVE LABELLING TO BE PROVIDED AS PER GS–14–920.
3. " LF " SUFFIX TO PRODUCT NUMBER FOR RoHS COMPATIBLE/ LEADFREE VERSION.
4. PARTS WITH AND WITHOUT "LF " SUFFIX ARE FORM–FIT AND FUNCTIONALLY IDENTICAL. " LF " SUFFIX PROVIDED FOR PART NUMBER STANDARDISATION OF PART THAT MEETS RoHS REQUIREMENTS.

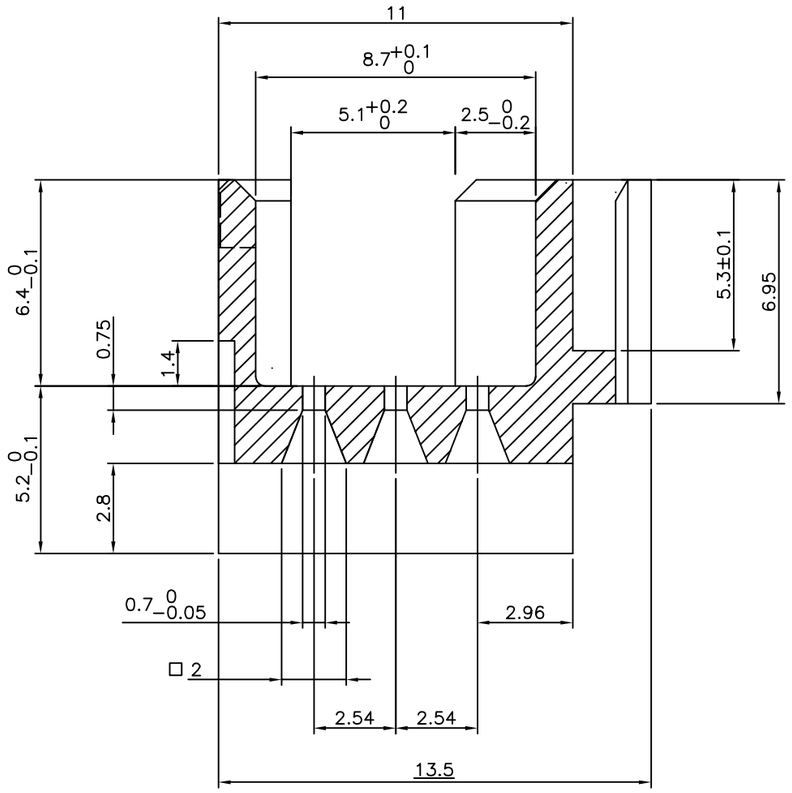

SECTION A–A
SCALE 8:1

NOTE: MATERIAL: UL94–VO POLYESTER 30 % GLASS REINFORCED.

mat'l. code	surface	tolerance	projection	product family
–	ISO 1302 √	ISO 406 ISO 1101		RPI
	tolerances unless otherwise specified			title
angles ±1°	linear 0.1±0.2 / 0.01±0.1		mm	RPI BODY TH WITH LOCKING DEVICE
			scale 2:1	

ltr	ecn no	dr	date
A	F10187	GCO	2001–04–10
B	I05–0123	MINI	2005–07–27
C	I05–0248	MINI	2005–11–22
D	I06–0115	MINI	2006–07–11

dr	G.CORBOZ	2001–04–10
engr	J.F.NOTTEAU	2001–04–10
chr	RAKHEE GEORGE	2006–07–11
appd	RAKHEE GEORGE	2006–07–11

dwg no	sheet 1 of 1	size
54758		A3
type	Product Customer Drawing	

sheet index	revision	D
	sheet	1

form: A3

FCIconnect.com
Copyright FCI

PDM: Rev:D STATUS: Released Printed: May 14, 2011

Компания «ЭлектроПласт» предлагает заключение долгосрочных отношений при поставках импортных электронных компонентов на взаимовыгодных условиях!

Наши преимущества:

- Оперативные поставки широкого спектра электронных компонентов отечественного и импортного производства напрямую от производителей и с крупнейших мировых складов;
- Поставка более 17-ти миллионов наименований электронных компонентов;
- Поставка сложных, дефицитных, либо снятых с производства позиций;
- Оперативные сроки поставки под заказ (от 5 рабочих дней);
- Экспресс доставка в любую точку России;
- Техническая поддержка проекта, помощь в подборе аналогов, поставка прототипов;
- Система менеджмента качества сертифицирована по Международному стандарту ISO 9001;
- Лицензия ФСБ на осуществление работ с использованием сведений, составляющих государственную тайну;
- Поставка специализированных компонентов (Xilinx, Altera, Analog Devices, Intersil, Interpoint, Microsemi, Aeroflex, Peregrine, Syfer, Eurofarad, Texas Instrument, Miteq, Cobham, E2V, MA-COM, Hittite, Mini-Circuits,General Dynamics и др.);

Помимо этого, одним из направлений компании «ЭлектроПласт» является направление «Источники питания». Мы предлагаем Вам помощь Конструкторского отдела:

- Подбор оптимального решения, техническое обоснование при выборе компонента;
- Подбор аналогов;
- Консультации по применению компонента;
- Поставка образцов и прототипов;
- Техническая поддержка проекта;
- Защита от снятия компонента с производства.

Как с нами связаться

Телефон: 8 (812) 309 58 32 (многоканальный)
Факс: 8 (812) 320-02-42
Электронная почта: org@eplast1.ru
Адрес: 198099, г. Санкт-Петербург, ул. Калинина, дом 2, корпус 4, литера А.