© THIS DRAWING IS THE EXCLUSIVE PROPERTY OF MARQUARDT. WITHOUT THEIR CONSENT IT MAY NOT BE REPRODUCED OR GIVEN TO THIRD PARTIES.

VERTRAULICH CONFIDENTIAL

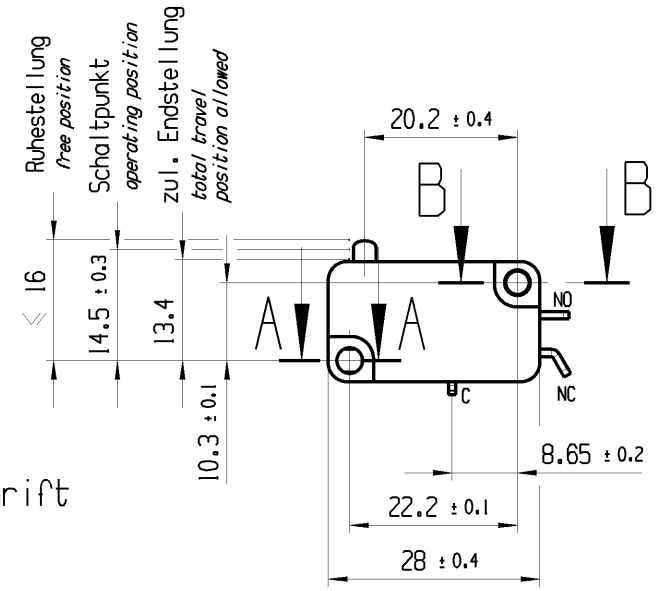

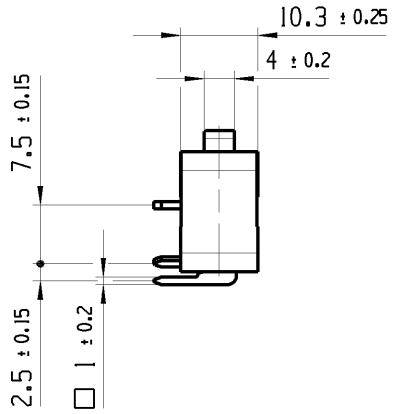

Aufschrift
marking

1005
T100
10(4) /400 ~ 10E3
6(2.5)/400 ~ 50E3
05

10A 125V AC 1/4HP
10A 250V AC 1/4HP
R44

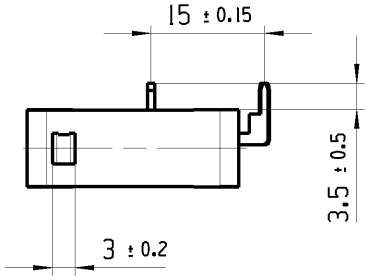

Empfohlenes Lochbild, Bestueckungsseite
Toleranzen nach DIN IEC 326
Teil 3 sehr fein
In den Durchgangsloechern fixieren
recommended hole pattern, component side
tolerances according to DIN IEC 326
part 3 very fine
fixation in the clearance hole

Herstellort /- jahr / -woche
date code of manufacture:
place / year / week

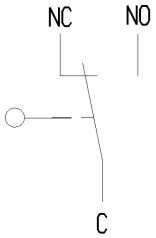

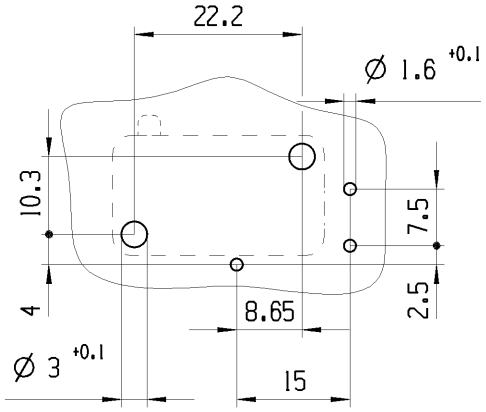

A-A
2:1

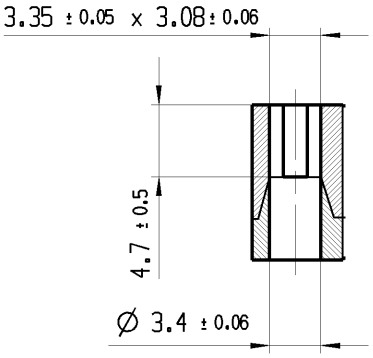

B-B
2:1

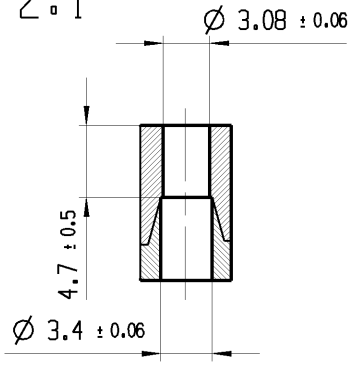

Wechsler 1-polig
single pole changeover

Schalt-Betaetigungskraft 1.5 bis 2.5 N
actuating force *1.5 up to 2.5 N*

Differenzweg ≤ 0.3 mm
movement differential

d	85443	07.10.13	BRC			
c	28404	19.01.00	PFU			
b	20923	04.07.91	WA			
a	19562	05.09.89	WA			
Ausg. ISSUE	Aenderung REVISION	gez. DRAWN BY		Ausg. ISSUE	Aenderung REVISION	gez. DRAWN BY

fuer Form und Lage FOR SHAPE AND LOC.

fuer Winkel FOR ANGLE ± 2°

Allgemeintoleranzen
UNTOLERANCED DIMENSIONS

PROJEKTION

Abmasse und Nennmassbereiche Angaben in mm
ALL DIMENSIONS ARE IN MILLIMETRES

	Laenge LENGTH	Radien RADII
0-6	± 0.1	± 0.2
>6-15	± 0.15	± 0.3
>15-30	± 0.2	± 0.5
>30-70	± 0.3	± 10%
>70-120	± 0.4	
>120	± 0.8	

Pause COPY

Blatt SHEET 01

Original Din A4

Massstab SCALE 1:1

0 10 20 30mm

CAD: NX V6.0

gez./DRAWN BY 20.06.13 BCY
gepr./CHECKED BY

Ersatz fuer/REPLACEMENT OF Zg.gl.Nr.v.19.01.2000

TYP	Zeichn./DRAWING NO.	Index
K	10053501	d

SCHNAPPSCHALTER
snap action switch

MARQUARDT

© Alle Rechte bei Marquardt, auch fuer den Fall von Schutzrechtsanmeldungen. Jede Verfuegungsbefugnis, wie Kopier- und Weitergaberecht, bei uns.

Компания «ЭлектроПласт» предлагает заключение долгосрочных отношений при поставках импортных электронных компонентов на взаимовыгодных условиях!

Наши преимущества:

- Оперативные поставки широкого спектра электронных компонентов отечественного и импортного производства напрямую от производителей и с крупнейших мировых складов;
- Поставка более 17-ти миллионов наименований электронных компонентов;
- Поставка сложных, дефицитных, либо снятых с производства позиций;
- Оперативные сроки поставки под заказ (от 5 рабочих дней);
- Экспресс доставка в любую точку России;
- Техническая поддержка проекта, помощь в подборе аналогов, поставка прототипов;
- Система менеджмента качества сертифицирована по Международному стандарту ISO 9001;
- Лицензия ФСБ на осуществление работ с использованием сведений, составляющих государственную тайну;
- Поставка специализированных компонентов (Xilinx, Altera, Analog Devices, Intersil, Interpoint, Microsemi, Aeroflex, Peregrine, Syfer, Eurofarad, Texas Instrument, Miteq, Cobham, E2V, MA-COM, Hittite, Mini-Circuits,General Dynamics и др.);

Помимо этого, одним из направлений компании «ЭлектроПласт» является направление «Источники питания». Мы предлагаем Вам помощь Конструкторского отдела:

- Подбор оптимального решения, техническое обоснование при выборе компонента;
- Подбор аналогов;
- Консультации по применению компонента;
- Поставка образцов и прототипов;
- Техническая поддержка проекта;
- Защита от снятия компонента с производства.

Как с нами связаться

Телефон: 8 (812) 309 58 32 (многоканальный)
Факс: 8 (812) 320-02-42
Электронная почта: org@eplast1.ru
Адрес: 198099, г. Санкт-Петербург, ул. Калинина, дом 2, корпус 4, литера А.