RIGHT ANGLE FEMALE RECEPTACLE FOR PCB

SOLDER LEGS - REEL OF 500

R110.665.860

Series : **MMCX**

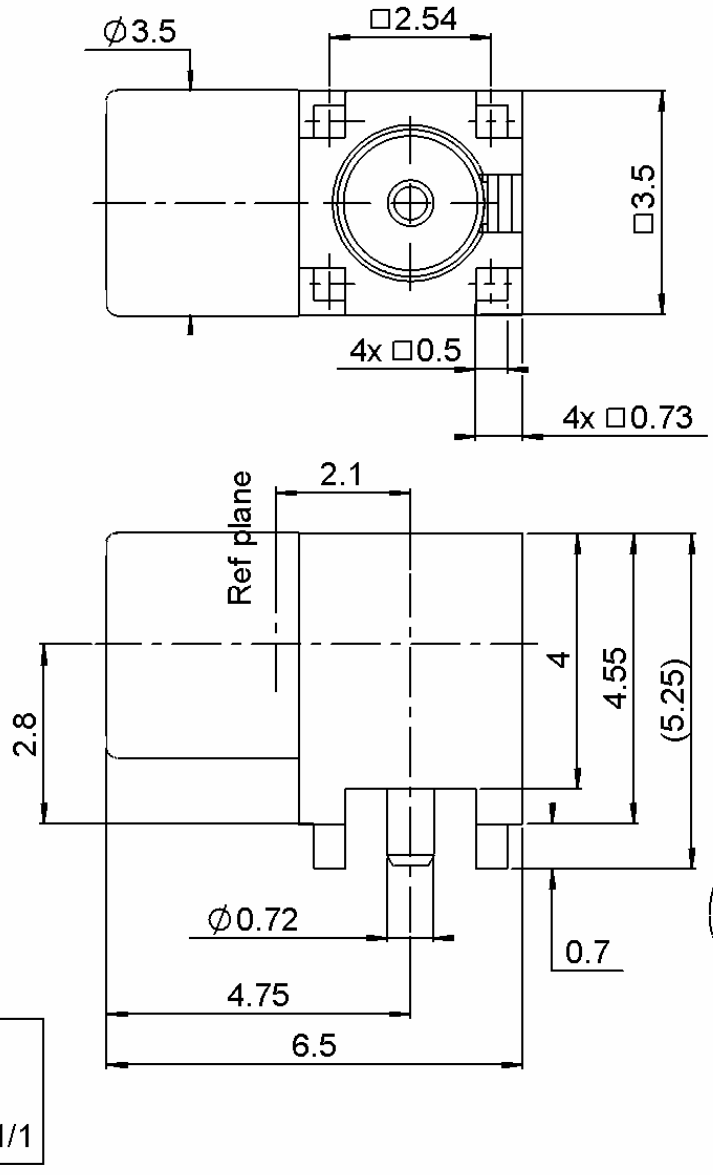

Scale : 1/1

PANEL CUT OUT

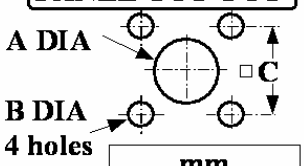

	mm	
	Maxi	**mini**
A	**1.05**	**0.95**
B	**0.9**	**0.8**
C	**2.56**	**2.52**

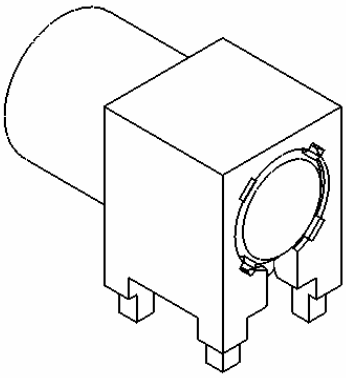

All dimensions are in mm.

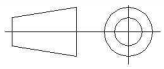

COMPONENTS	MATERIALS	PLATING (µm)
BODY	**BRASS**	**GOLD 0.2 OVER NICKEL 2**
CENTER CONTACT	**BERYLLIUM COPPER**	**GOLD 1.3 OVER NICKEL 2**
OUTER CONTACT		**-**
INSULATOR	**PTFE**	
GASKET		
OTHERS PARTS	**BRASS**	**BBR 2**
-	-	-
-	-	-

Issue : 0720 C

In the effort to improve our products, we reserve the right to make changes judged to be necessary.

RADIALL®

RIGHT ANGLE FEMALE RECEPTACLE FOR PCB

SOLDER LEGS - REEL OF 500

R110.665.860

Series : **MMCX**

PACKAGING

Standard	Unit	Other
500	**'W' option**	**Contact us**

SPECIFICATION

ELECTRICAL CHARACTERISTICS

Impedance			**50**	Ω
Frequency			**0-6**	GHz
VSWR	**NA**	+	**0.0000**	x F(GHz) Maxi
Insertion loss			**NA**	√F(GHz) dB Maxi
RF leakage		- (	**NA**	- F(GHz)) dB Maxi
Voltage rating			**250**	Veff Maxi
Dielectric withstanding voltage			**500**	Veff mini
Insulation resistance			**1000**	MΩ mini

ENVIRONMENTAL

Operating temperature	**-55/+155**	° C
Hermetic seal	**NA**	Atm.cm3/s
Panel leakage	**NA**	

OTHER CHARACTERISTICS

Assembly instruction **NA**

Others :

MECHANICAL CHARACTERISTICS

Center contact retention		
Axial force – Mating end	**10**	N mini
Axial force – Opposite end	**10**	N mini
Torque	**NA**	N.cm mini
Recommended torque		
Mating	**NA**	N.cm
Panel nut	**NA**	N.cm
Mating life	**500**	Cycles mini
Weight	**0.4280**	g

Issue : 0720 C

In the effort to improve our products, we reserve the right to make changes judged to be necessary.

RADIALL®

RIGHT ANGLE FEMALE RECEPTACLE FOR PCB

SOLDER LEGS - REEL OF 500

R110.665.860

Series : **MMCX**

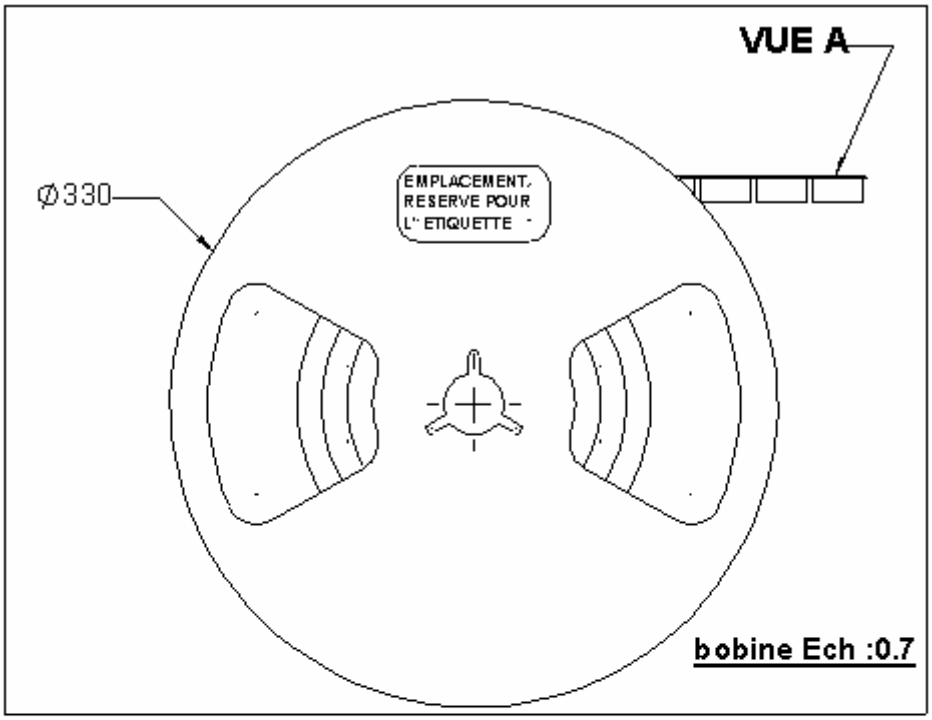

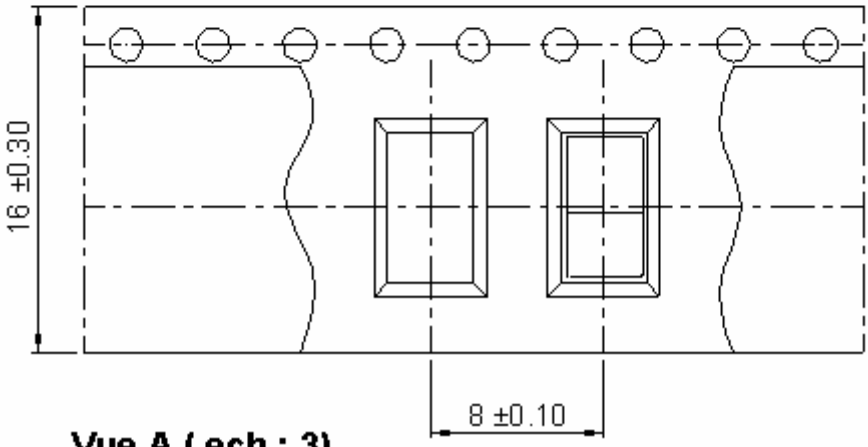

Vue A (ech : 3)

Issue : 0720 C

In the effort to improve our products, we reserve the right to make changes judged to be necessary.

RADIALL®

Компания «ЭлектроПласт» предлагает заключение долгосрочных отношений при поставках импортных электронных компонентов на взаимовыгодных условиях!

Наши преимущества:

- Оперативные поставки широкого спектра электронных компонентов отечественного и импортного производства напрямую от производителей и с крупнейших мировых складов;
- Поставка более 17-ти миллионов наименований электронных компонентов;
- Поставка сложных, дефицитных, либо снятых с производства позиций;
- Оперативные сроки поставки под заказ (от 5 рабочих дней);
- Экспресс доставка в любую точку России;
- Техническая поддержка проекта, помощь в подборе аналогов, поставка прототипов;
- Система менеджмента качества сертифицирована по Международному стандарту ISO 9001;
- Лицензия ФСБ на осуществление работ с использованием сведений, составляющих государственную тайну;
- Поставка специализированных компонентов (Xilinx, Altera, Analog Devices, Intersil, Interpoint, Microsemi, Aeroflex, Peregrine, Syfer, Eurofarad, Texas Instrument, Miteq, Cobham, E2V, MA-COM, Hittite, Mini-Circuits,General Dynamics и др.);

Помимо этого, одним из направлений компании «ЭлектроПласт» является направление «Источники питания». Мы предлагаем Вам помощь Конструкторского отдела:

- Подбор оптимального решения, техническое обоснование при выборе компонента;
- Подбор аналогов;
- Консультации по применению компонента;
- Поставка образцов и прототипов;
- Техническая поддержка проекта;
- Защита от снятия компонента с производства.

Как с нами связаться

Телефон: 8 (812) 309 58 32 (многоканальный)
Факс: 8 (812) 320-02-42
Электронная почта: org@eplast1.ru
Адрес: 198099, г. Санкт-Петербург, ул. Калинина, дом 2, корпус 4, литера А.